先進の個性

Victor

出張修理

サービスマニュアル

コンパクト コンポーネント システム

MX-M500V

ピックアップ	OPTIMA-6S
CD信号処理	MN662720RB

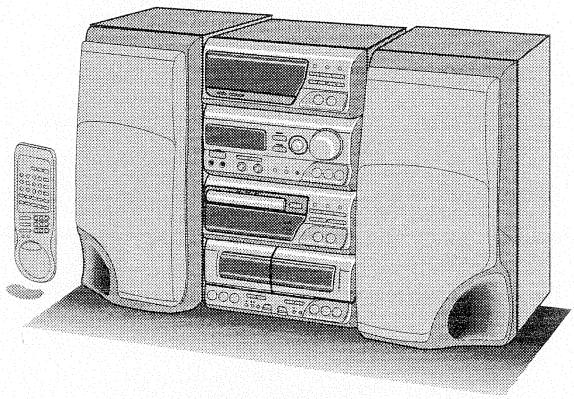

VIDEO CD PlayBack Control

COMPACT disc DIGITAL VIDEO　COMPACT disc DIGITAL AUDIO GRAPHICS　COMPACT disc DIGITAL AUDIO

システム標準価格(税別) : 139, 800円

(注) 1. ⚠マーク及び網かけ ▨ の部品は安全上重要な部品です。部品交換の際は、安全維持のため必ず指定の部品をご使用下さい。
2. 本機の外観及び仕様は、製品改善のため予告なく変更することがあります。
3. この資料に掲載されている表示価格は消費税抜きです。
4. サービスの際には電源を持つユニットも一緒に受け付けてください。
5. MX−M500Vは以下のユニットから構成されています。

商品名	機種名	ユニット名	ユニットNo.
コンパクト コンポーネット システム	MX−M500V	アンプ	AX-MXM500V
		チューナー	FX-MXM500V
		CD	XL-MXM500V
		デッキ	TD−MXM500V
		スピーカーシステム	SP−MXM500V

目　次

安全上の注意……1-2
サービスD/Iの記入方法……1-3
技術解説……1-4
取扱説明書……1-7
AX-MXM500V ……2-1
FX-MXM500V ……3-1
XL-MXM500V ……4-1
TD-MXMM500V ……5-1
AX-MXM500V（部品リスト） ……6-1
FX-MXM500V（部品リスト） ……7-1
XL-MXM500V（部品リスト） ……8-1
TD-MXMM500V（部品リスト） ……9-1
SP−MXM500V……10-1
梱包図 ……11-1
添付物……裏表紙

私たちは環境・資源を大切にしています。
このサービスマニュアルは、エコマーク認定の再生紙を使用しています。

1994年11月　No.11580

安全上の注意

* 工場から出荷されるときには、各種製品安全等に関する法律に準拠したチェックが行われておりますので、回路、構造等の変更は絶対にしないで下さい。

* サービス時においても次のことを必ず実施して下さい。

修理内容に係わる安全点検

1. サービスの時、特に注意を要する箇所については、キャビネット、シャーシ部品などにラベルや捺印で注意事項を表示しています。
これらの注意書き及び取扱説明書等の注意事項を必ずお守りください。

2. 部品表及び基準回路図上の⚠マーク部品は安全上重要な部品です。
部品交換する場合は、安全維持のため必ず指定の部品をご使用ください。
(注) ・安全指定部品の中には、ブラウン管使用機器のX線指定部品及び不要輻射波防止、その他の各種法規制により指定される部品も含みます。

3. 内部配線は指定のものを使用してください。
(例) ・ビニールチューブをかぶせてあるもの
・二重被覆ワイヤ
・高圧リード

4. 危険がある充電部に使用する絶縁物は、指定のものを使用してください。
(例) ・テープ　・スペーサ　・バリア
・ビニールチューブ　・トランジスタの絶縁シート

5. AC 1次側の部品(電源トランス、電源スイッチ、電源コード、雑音防止用コンデンサ等)を交換した時、ワイヤをからげて半田付けしてください。

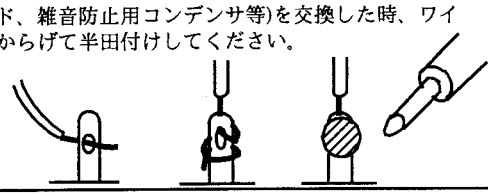

6. 電源コードを交換した時10~15kg程度の力であらゆる方向に引っぱってみて、電源コードがずれないことを確認してください。又、電源コードの半田付け部は、断線時のタッチ防止の為、根本を基板にしっかりバインドしてください。

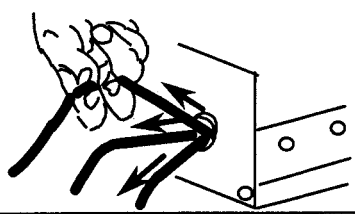

7. 交換したワイヤがバリのある部分に接触しないようにしてください。

8. 1. ワイヤが発熱体(ヒートシンク、OMR,ヒューズ抵抗他)に接触しないようにしてください。
2. 発熱体は初期の取付状態を必ず維持してください。基板より浮かせてあるものは5mm以上を保持する必要があります。

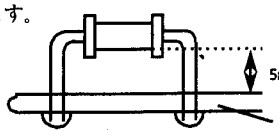

9. ヒューズ交換は基板の定格表示と一致していること又、ヒューズクリップの保持力があることを確認してください。

* サービスした箇所の周辺を劣化させてしまったところがないか、又サービスの為に取り外したネジ·部品·配線が元どおりになっているか等を点検し、更に次のような試験を行って安全性が完全に確保されていることを確認して下さい。

修理後の安全点検

1. **絶縁抵抗試験**
電源差し込みプラグ両端子と外部露出部(RF端子、アンテナ端子、VIDEO / AUDIO入力端子、マイク端子、イヤホン端子他)間が規定の絶縁抵抗であること。

絶縁抵抗
1MΩ以上 / 500V DC

2. **絶縁耐圧試験**
電源差し込みプラグ両端子と外部露出部(RF端子、アンテナ端子、VIDEO / AUDIO入力端子、マイク端子、イヤホン端子他)間が規定の絶縁耐圧をかけ異常がないこと。

絶縁耐圧
AC 1kV 1分間

3. **空間距離**
一次回路の半田付けを行った場合、半田付けを行った端子間及び端子と、そのまわりの金属部分との空間距離(d),(d')が規定以上であること。

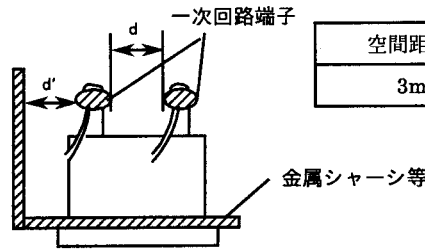

空間距離(d) (d')
3mm以上

4. **リーク電流試験**
外部露出部(RF端子、アンテナ端子、VIDEO / AUDIO入力端子、マイク端子、イヤホン端子他)とアース間が規定値以下のリーク電流であること。
・**測定方法(電源は「入」の状態)**
外部露出部と大地アース、電源差し込みプラグ両端子間に負荷Zを入れ、その両端をACボルトメータで測定する。
「抵抗に流れる電流」の測定は、次の図に示す方法により行う。

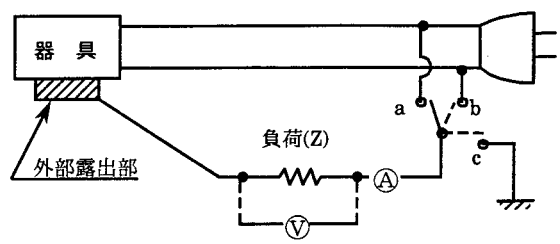

標準電源電圧	負荷(z)	リーク電流(i)
AC 100V	1kΩ	i≦1.0mArms (V≦1.0mVrms)

サービスD/I記入方法

手書伝票の記入方法とコンピューター入力の方法は、下記の通り同じです。

<(例)の説明>

1. 受付機種、機械番号(上段)は『全体の機種名と、その機械番号(保証書No.)』を左詰めで入力します。
2. 修理機種、機械番号(下段)は『実際に修理した部分の機種名と、その機械番号』を左詰めで入力します。
3. シンボルNo.は、実際に修理した部分の番号を入力します。

(例)

受付機種	MX-M500V	機械番号	10111235
修理機種	AX-MXM500V	機械番号	10101234

シンボルNo.	Q201

(注)　本機の保証書No.は、アンプ(AX-MXM500V)の機械番号と同じになっています。

技術解説

1. ビデオCDとは、
「ビデオCD」規格は、国際標準のMPEG1(Moving Picture Image Coding Experts Groupの略で、世界のエレクトロニクス、コンピーュター、通信、放送などの関係企業や機関の専門家が、オーディオとビデオ情報のデジタル高能率符号化(圧縮)と多重方式において汎用的な標準化を行うワーキンググループ。)に準拠したデジタル動画と音声を12cmディスクで最長74分間再生でき、今後カラオケ·映画·音楽·教育などの幅広い用途への応用が期待できるものです。
「ビデオCD」は、フィリップス社と日本ビクターが1993年3月に確立·標準化し、世界にライセンスしている「カラオケCD」規格に基づいて規格化されました。
「カラオケCD」は、日本国内では既に業務用途に実用化されています。

2. ビデオCDの主な特長
① 12cmディスクで、動画·サウンドデータ用高能率コーディング技術の国際標準規格MPEG1に準拠した、高画質ビデオ(動画)およびCD-DA並オーディオを74分間再生。
② 既存の映像ソフトを圧縮·編集してビデオCDにできます。
③ ビデオCDディスクは、デジタルビデオ拡張カートリッジ付CD-Iプレーヤーで再生可能。
④ ビデオCDディスクは、世界のどの放送方式(NTSC,PAL,SECAM)にも対応。
⑤ビデオCDディスクは、従来のオーディオCDと同様、操作性が良く、ソフト製作が容易で、耐久性があります。
さらに、ビデオCDディスクは、既存のオーディオCD設備で製造できます。

3. ビデオCDの仕様概要
[基本仕様]
· CDブリッジ規格準拠
· 物理フォーマット:CD-ROMフォーマット(イエローブック)に準拠
· ビデオデータ　:MPEG1に準拠(1/100圧縮)
· オーディオデータ:MPEG1 LayerⅡ(約1/6圧縮、サンプリング周波数44.1kHz)
[オプション]
· 静止画　:標準レベル、および高精細レベル
· Playback Control :追加の機能で、CD上に記録されたコントロール付再生機能

4. 高能率コーディング技術について

(1). 高能率コーディング技術とは
音楽の世界ではCDの登場によりデジタル化が実現されていますが、映像をデジタル化すると情報量が多すぎて、CDと同じ12cmディスクでは僅か40秒しか記録することができません。そこで情報量を圧縮して記録し、再生時には復元して元の映像が見られるようにする技術が、高能率コーディング技術です。
この技術は単にAVだけではなく,TV電話などの通信やコンピューターで文字·音声·映像を処理し、マルチメディアを実現する基幹技術として開発されました。その世界標準規格がMPEGです。

(2). 原理
1画面を複数のブロックに分割し、各々のブロックごとに、映像データ量の多少を判断し、効率的に圧縮します。
· 一つの画面内での処理＝原画像が単純なものほど大幅な圧縮が可能です。
例えば、空の映像などでは、多くのブロックが青一色となり、データは大幅に軽減できます。
· 前後の画面との差による予測＝画面が動いている場合、前の画面から変化を予測した画面と実際の画面との差を取り出して伝送します。例えば、山の上を飛行機が飛んでいる場合、飛行機の移動を伝達するだけで済みます。

5. DVとビデオCDとの違いについて

DVはビクターが開発したCD動画カラオケ規格ですが、'93年3月フィリップス社との間で「カラオケCD」規格として確立･標準化し、世界にライセンスしています。
その後、'94年8月に松下電器、ソニーを加えた4社で「ビデオCD」規格を確立し、世界のハード、ソフト業界に採用を呼びかけ、その普及･促進に協力することが合意されました。

「ビデオCD」規格は、「カラオケCD」規格を基に「静止画再生機能」とPlayback Control (メニュー再生機能)を追加したものです。

「ビデオCD」にした目的は、CD動画を、カラオケだけでなく映画、音楽、教育･訓練、商品紹介など幅広く応用するためです。

6. ビデオCDの解像度について

・基本解像度　:コマ数　30フレーム/1秒、解像度　352×240ドット
静止画モード: 高精細レベル　704×480ドットを約2,000枚入れることが可能
標準レベル　352×240ドット

7. プレイバックコントロール機能について

画面上に表示された番号を選択することで、あらかじめタイトル制作者が設定したとおりの順序でビデオ再生ができます。

ディスクに記録されたPSD(Play Sequence Descriptor)ファイル内にある、PLAY, SELECTION,ENDの3つのリストに格納された実行(再生)内容、実行先に従ってビデオ再生が行われます。

PSDファイルのサイズは、最大512Kバイトであり、最大32K個のリストを格納することができます。

また、PSDファイル内の各リストの開始番地を記述したLOT(List ID Offset Table)ファイルが、PSDファイル同様、トラック1のビデオCDインフォメーション内に記録されています。
(図1参照)

7-1. PLAY List

1. 基本機能

・リスト内に記述した順序で、複数のシーケンスを再生し、最大で255シーケンスまで記述が可能です。

2. 応用機能

・スキップ(NEXT,PREVIOUS,RETURN)
・再生時間の設定
・シーケンス移行時間の設定
・自動停止

7-2. Selection List

1. 基本機能

・ある一つの静止画メニュー(シーケンス)を再生し、そのメニュー内の選択番号に該当した数字キー入力に対応して実行すべきリストが格納されている相対番地を記述。
・ある一つの動画メニュー(シーケンス)を再生し、そのメニュー内の選択番号に該当した数字キー入力、あるいは特定キーの動作位置に対応して実行すべきリストが格納されている相対番地を記述。

2. 応用機能

・メニュー切替え(NEXT,PREVIOUS,RETURN,DEFAULT)
・選択項目番号の初期値設定
・タイムアウト処理
・シーケンスの繰り返し再生

7-3. END List

・アプリケーションの実行終了のためのリスト

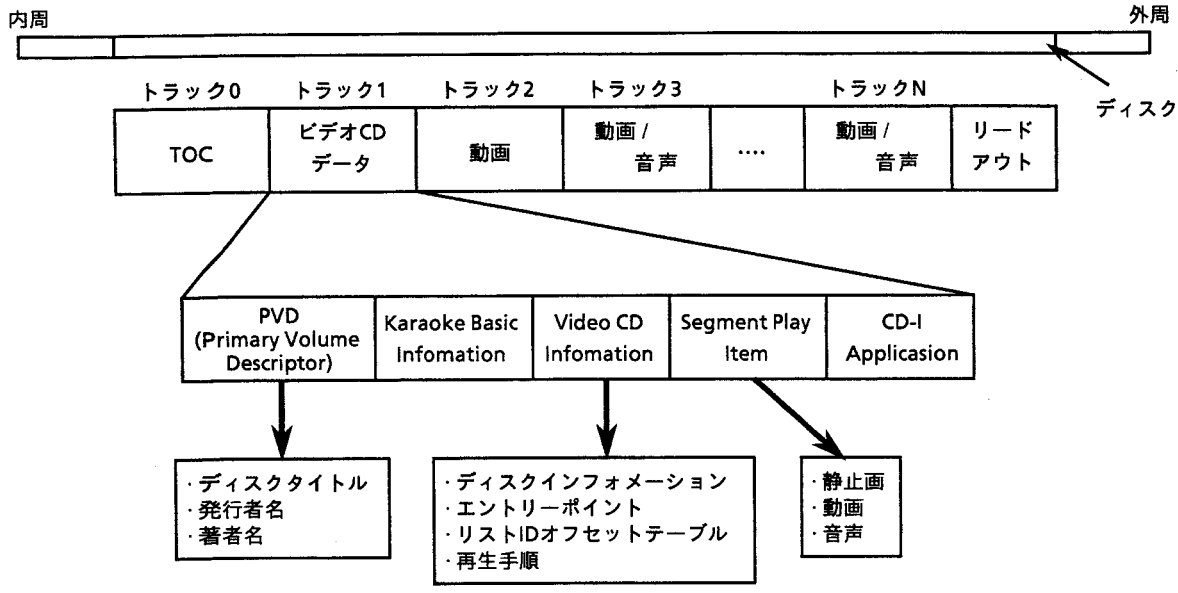

[図1] ビデオCDのディスク構造

ROBOTCOMPO M500V

基本編（とりあえず操作してみる）

CDを聞いてみよう ---- 12
（お好みのCDを聞いてみる）

テープを聞いてみよう ---- 14
（録音済みのテープを聞いてみる）

放送を聞いてみよう ---- 16
（FM/AM放送を聞いてみる）

録音してみよう ---- 18
（テープにCDや放送を録音してみる）

準備

特長・置きかた ---- 4
アンテナの接続 ---- 5
システムコネクターの接続 ---- 6
スピーカーの接続 ---- 6
オプション機器の接続 ---- 7
他の機器の接続 ---- 8
乾電池の入れかた ---- 10
電源コードの接続 ---- 10
時計を合わせる ---- 11

その他

お手入れ時の注意 ---- 60
著作権について ---- 60
安全上の注意 ---- 61
取り扱い上の注意 ---- 61
故障？と思う前に ---- 62
保証とアフターサービス ---- 63
寸法図 ---- 63
仕様 ---- 64
付属品 ---- 65

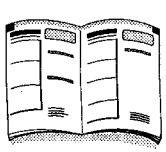

さくいん ---- 66

機能編（使いこなしてみよう）

各部のはたらき
本体 ---- 20
ディスプレイ ---- 22
リモコン ---- 24

アンプ

音を調節する ---- 26
低音域を調節する ---- 26
曲に合わせて歌う ---- 27
マイクを使って録音する ---- 27
オプションの MD を楽しむ ---- 38
他の機器を楽しむ ---- 39
レコードプレーヤー等を楽しむ ---- 39

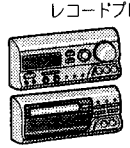

アンプ／CDプレーヤー

ビデオ CD 操作の前に ---- 28
プレイバックコントロール機能 ---- 28
カラオケを楽しむ ---- 30
ビデオ CD でカラオケを楽しむ ---- 30
CD グラフィックスでカラオケを楽しむ ---- 32
映像を楽しむ ---- 34
ビデオ CD で映像を楽しむ ---- 34

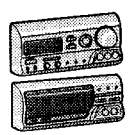

アンプ／SEA

音場・音質効果を楽しむ ---- 36
お好みの音を作る ---- 37

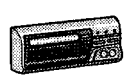

CDプレーヤー

リモコンで聞きたい順に聞く ---- 40
くりかえし聞く ---- 41
次の曲はどれか？…ランダムに聞く ---- 41
CD を聞きながら眠りたい ---- 41

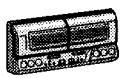

カセットデッキ

曲の頭だし ---- 42
A,Bデッキを続けて聞く ---- 43
テープを聞きながら眠りたい ---- 43
テープのコピーを作る ---- 44
高速でテープのコピーを作る ---- 45

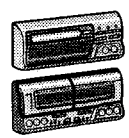

CDの編集録音

ワンタッチで CD をテープに録音 ---- 46
テープの長さに合わせて自動編集 ---- 47
聞きたい曲順に編集する ---- 48

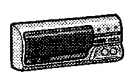

チューナー

放送局を覚えさせる ---- 49
市外局番で放送局をプリセット ---- 50
エリアガイド
プリセットした放送局を選ぶ ---- 55

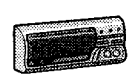

タイマー

タイマー操作の前に ---- 56
好きな音楽で目覚める ---- 57
留守番録音をする ---- 58
音楽を聞きながら眠りたい ---- 59

(No.11580) 1_7

ビデオ CD 搭載

動画カラオケやソフトジャンルに対応するビデオサウンド搭載

操作性を一段と向上させたイチ押機能

だれでもカンタン！ワンタッチの快適操作、別売りの **XM-D10** も連係動作（シンクロ端子）

ハイパワー＆高音質

低音充実、高音クッキリ臨場感あふれる高音質設計を、
20cmウーハー＋ダイナミック・パスポート、さらにホーン型ツイーターで実現

● 再生できるディスクの種類 ●

- 一般の音楽CD（CDシングル8cm含む）の音声の再生。
- ビデオCDの映像（静止画）と音声の再生。
- プレイバックコントロール機能付きビデオCDの映像（動画と高精細静止画）と音声の再生。
- CD グラフィックスの映像（静止画）と音声の再生。

● 再生できないディスク ●

本機で **CD ROM ディスク**を再生することはできません。
間違って再生するとノイズを発生することがあります。また、発生したノイズによってスピーカーを破損する場合があります。

● たて置きの場合 ●

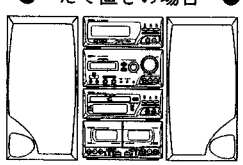

● よこ置きの場合 ●

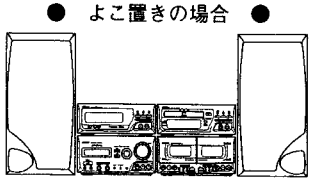

● テレビと本体を置く場合 ●

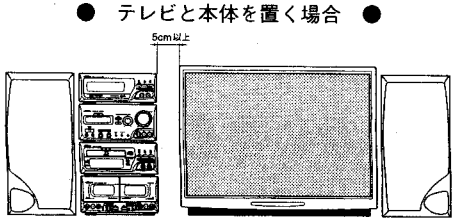

● 置きかたの注意 ●

- 通風のため本体の両側は１ｃｍ以上あけてください。また、後部は壁から１０ｃｍ以上あけてください。
- たて置きの場合は、デッキ、CDプレーヤー、アンプ、チューナーの順に上に重ねます。
- よこ置きの場合は、アンプの上にチューナーを重ね、デッキの上にCDプレーヤーを重ねます。アンプ、チューナーをデッキ、CDプレーヤーの左に置いてください。
- レコードプレーヤー等を本体の上に置くことは不安定ですので、別の場所に設置してください。
- テレビと本体を並べて置く場合は、ノイズやテレビ画面に色のむら等を起こさないようテレビを本体の右横に５ｃｍ以上あけて置いてください。
- スピーカーは、テレビに色むらを起こさないよう防磁処理されていますが、置き方によっては色むらが生じることがあります。
  テレビの近くに置く場合は、次の点にご注意ください。
  1. 必ずテレビの主電源スイッチを切ってから、スピーカーを置いてください。（主電源スイッチを再度入れるときは、テレビの自己消磁回路を働かせるため、切ってから３０分お待ちください。）
  2. それでも色むらを生じる場合には、スピーカーをテレビから離してください。

■ アンテナの接続（付属の室内アンテナを使います。）

----室内アンテナの場合----

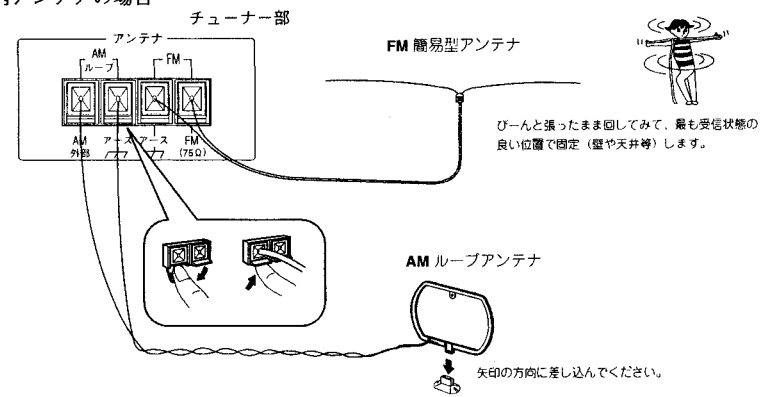

---屋外アンテナの場合----

- 付属の **FM** 簡易型アンテナ、**AM** ループアンテナではうまく受信できないとき
- マンションなどの壁の共聴アンテナ端子を使うとき

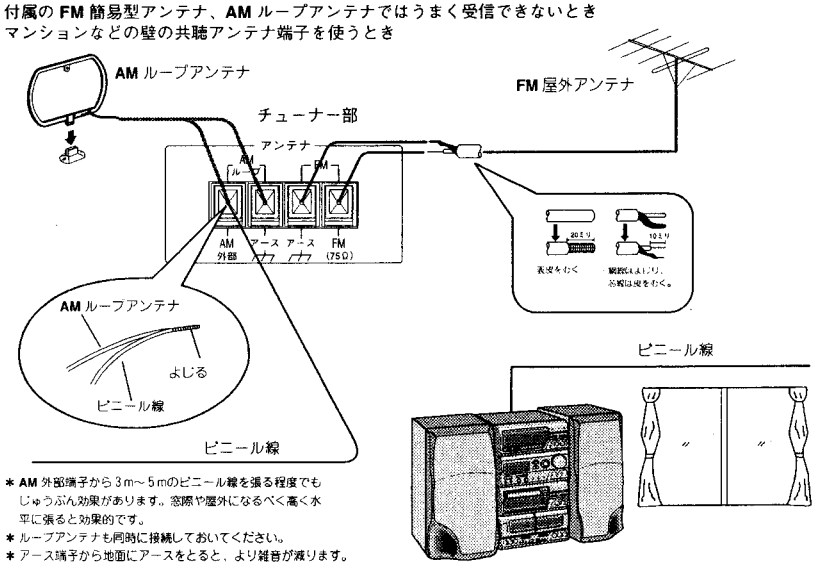

＊ **AM** 外部端子から３m～５mのビニール線を張る程度でもじゅうぶん効果があります。窓際や屋外になるべく高く水平に張ると効果的です。
＊ ループアンテナも同時に接続しておいてください。
＊ アース端子から地面にアースをとると、より雑音が減ります。

雑音を避けるため、本機の金属部分、電源コードおよび接続コード類から離して設置してください。

■ システムコネクターの接続

●チューナー、CDプレーヤーの各ユニットから出ているシステムケーブルをアンプ、カセットデッキに接続します。
●アンプとCDプレーヤーのターミナル部に付属の接続ワイヤーを固定します。下図は、たて置きの場合ですが、よこ置きの場合も同様に接続します。

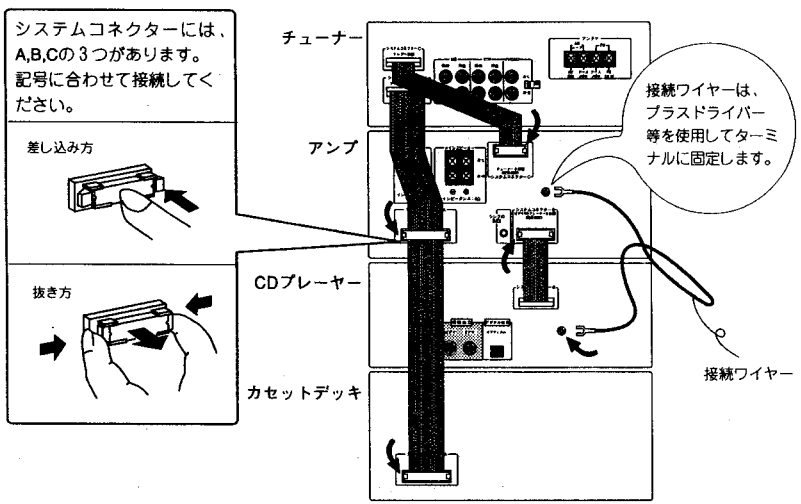

・お引っ越しなどでシステムケーブルを抜く場合は、電源を切って、電源（AC）コードをコンセントから抜いてからおこなってください。

■ スピーカーの接続（付属のスピーカーコードを使います。）

1．先端のビニールを切れ目から抜き取ります。
2．芯線をよじります。

右側スピーカーの接続
正面向かって右側のスピーカーを、右・**R**へ接続します。スピーカーコードの黒線側を"－"に接続してください。

左側スピーカーの接続
正面向かって左側のスピーカーを、左・**L**へ接続します。スピーカーコードの黒線側を"－"に接続してください。

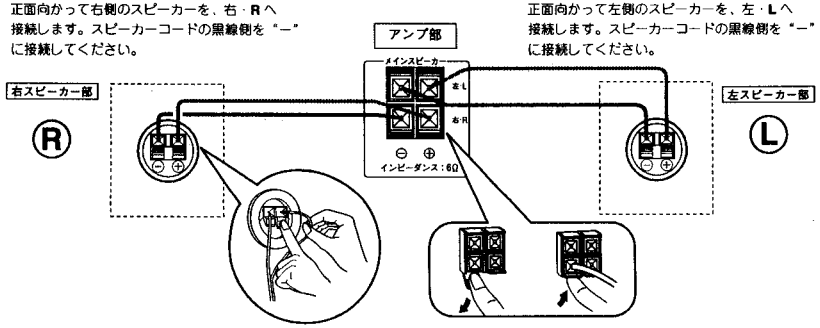

付属のスピーカーコードで短い場合は、別売りのスピーカーコード **CN-403A (3m)** 等を用意してください。

準備

■ オプション機器の接続

●次のようなオプション機器が接続できます。
・MD/DCC等光入力端子付きの録音機器
・サラウンドスピーカー（SP-X70）

● 本機のデジタル出力端子（オプティカル）について ●
MD レコーダーと、本機のデジタル出力端子（オプティカル）を接続して **CD** のデジタル録音をする場合、トラックマークが正確にくぎられないことがあります。このような時は、**MD** レコーダーのマニュアルマーキング機能を使って録音するか、または、録音後に **MD** レコーダーで編集をおこなってください。
詳細は、**MD** レコーダーの取扱説明書をご覧ください。
・ビデオ **CD** の音声信号はデジタル出力されません。

－別売りの **XM-D10** の接続－

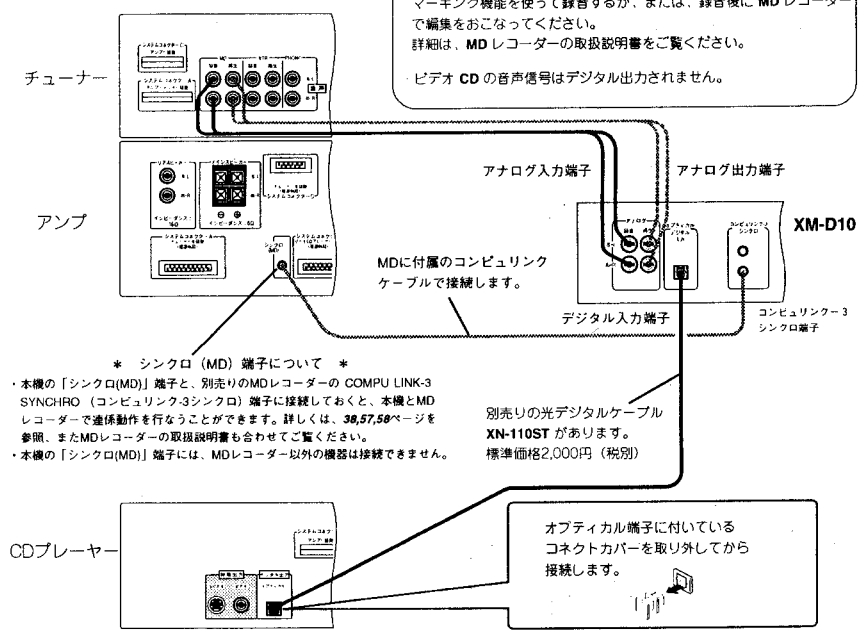

＊ シンクロ（MD）端子について ＊
・本機の「シンクロ(MD)」端子と、別売りのMDレコーダーの COMPU LINK-3 SYNCHRO（コンピュリンク-3シンクロ）端子に接続しておくと、本機とMDレコーダーで連係動作を行なうことができます。詳しくは、*38,57,58*ページを参照、またMDレコーダーの取扱説明書も合わせてご覧ください。
・本機の「シンクロ(MD)」端子には、MDレコーダー以外の機器は接続できません。

別売りの光デジタルケーブル **XN-110ST** があります。
標準価格2,000円（税別）

－別売りの **SP-X70**（サラウンドスピーカー）の接続－

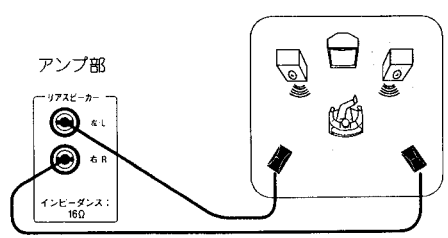

●別売りのコードレススピーカー（**SP-WL3**）は、本機に接続して使用することはできません。

■ 他の機器の接続

●お手持ちのレコードプレーヤー、テレビ、ビデオデッキ等を接続できます。

ーレコードプレーヤーの接続ー

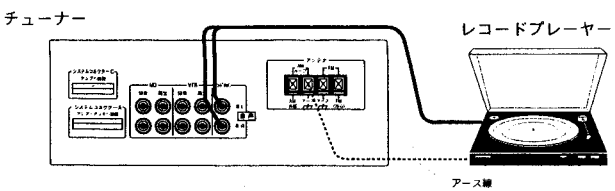

・MM カートリッジタイプのレコードプレーヤーをご使用ください。
・アース付きの場合は、**AM** ループ端子のアースに接続してください。

● 本機でビデオCD等の映像を楽しむには、以下の接続方法があります。●

ーテレビの接続ー

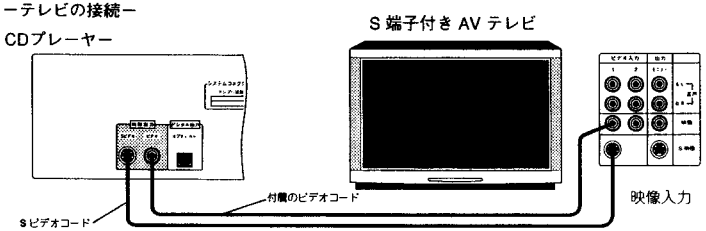

・テレビのビデオ入力の「映像」に接続（付属のビデオコード）するか、テレビのビデオ入力に「S 映像」入力端子がある場合はS ビデオコードで接続するかの、どちらか一方に接続してください。
・ビデオCD等を見る場合、テレビのビデオ入力を切り換える。
・別売りの S ビデオコード **VC-S110HF(1m),VC-S115HF(1.5m)** 等があります。

ーテレビ、ビデオデッキの接続ー
1、テレビとS端子付きビデオデッキを接続する場合。

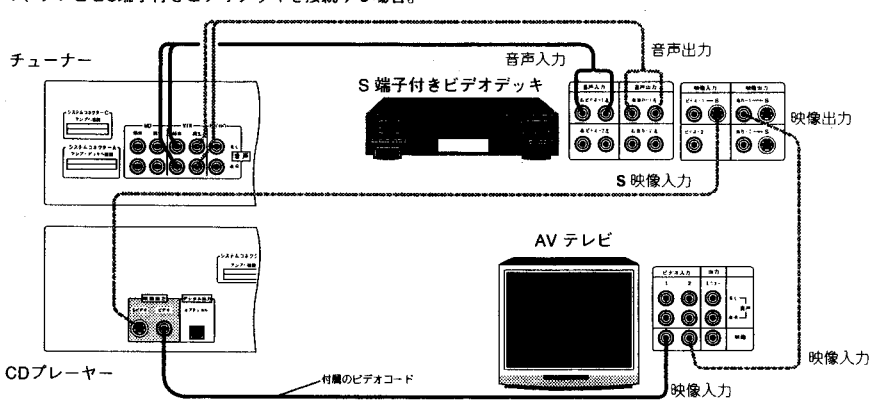

・ビデオCD等を見る場合、テレビのビデオ入力を切り換える。
・ビデオを見る場合、テレビのビデオ入力を切り換える。
・ビデオCD等を録画する場合、ビデオデッキを外部入力に切り換える。

ーテレビ、ビデオデッキの接続ー
2、S端子付きテレビとビデオデッキを接続する場合。

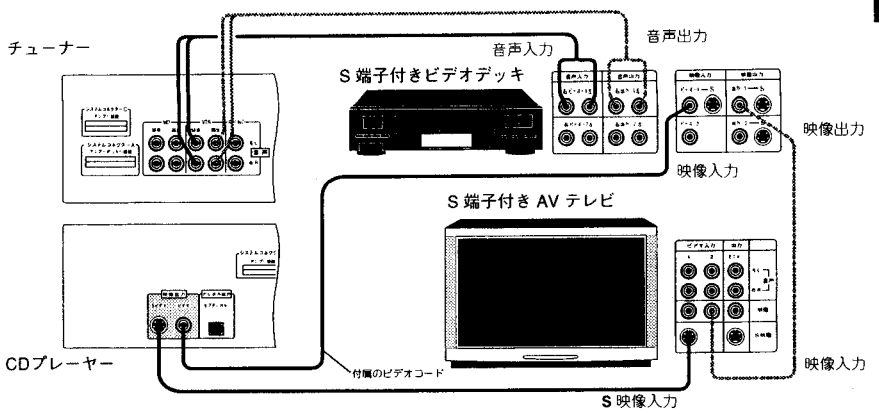

・ビデオCD等を見る場合、テレビのビデオ入力を切り換える。
・ビデオを見る場合、テレビのビデオ入力を切り換える。
・ビデオCD等を録画する場合、ビデオデッキを外部入力に切り換える。

ーテレビ、ビデオデッキの接続ー
3、テレビとビデオデッキを接続する場合。

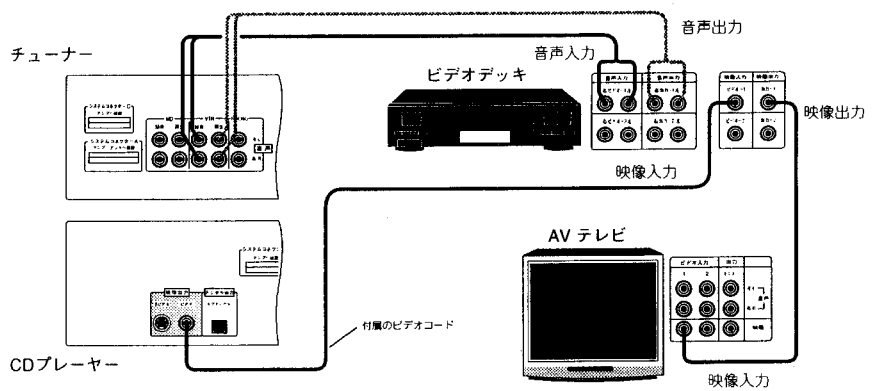

・ビデオCD等を見る場合、テレビのビデオ入力を切り換える。ビデオデッキを外部入力に切り換える。
この時、テレビ放送の録画はできません。
・ビデオを見る場合、テレビのビデオ入力を切り換える。
・ビデオCD等を録画する場合、ビデオデッキを外部入力に切り換える。

テレビの画面に色むらや縞模様がでたり、音声に雑音が入ったりする場合は、
1、テレビと本機を離してみる。
2、電源コード、アンテナコード、接続コードのたるみを動かしてみる。

電波の弱い地域では、それでも改善されないことがあります。その場合はブースター（ビクターAT-A20または同等品）を使用するとともに、アンテナ線も妨害を受けにくい同軸ケーブルをご利用ください。

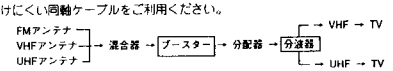

■ 乾電池の入れかた

リモコンに付属の乾電池をセットします。

1. 裏ぶたをはずす。

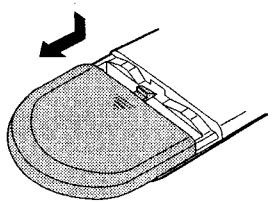

上から押しながら、矢印方向に引きます。

2. 乾電池を入れる。

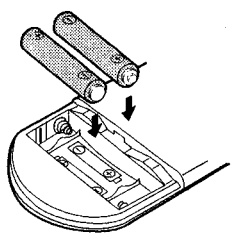

単4電池を2本使用します。

表示に合わせて、＋、－を正しく入れてください。

3. 裏ぶたをしめる。

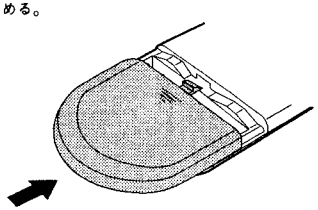

矢印方向に戻します。

ご注意

1. 操作範囲が狭くなってきたり、本体に近づけないと操作できなくなってきた場合は、乾電池を交換してください。交換の際は、2本とも同じ種類の新しい乾電池と交換してください。
2. 乾電池の取り扱いを誤ると、「破裂」「液もれ」などの危険があります。
   下記の点にご注意ください。
   - 長い間使用しないときは、乾電池を取り出しておいてください。
   - プラス（＋）マイナス（－）の向きは、表示通り正しく入れてください。

■ 電源コードの接続

すべての接続が終わったら本体とコンセントを接続します。

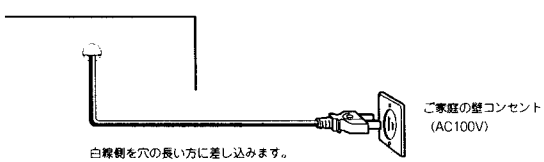

ご家庭の壁コンセント（AC100V）

白線側を穴の長い方に差し込みます。

さあ、操作開始。

POWER ボタンを押して　パワー　オン **POWER ON !**

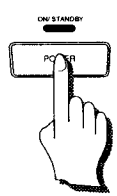

■ 時計を合わせる

（本機の時計は24時間表示です。）

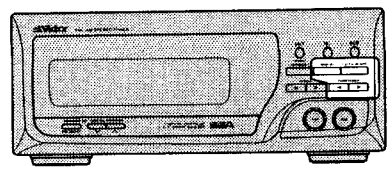

1. クロック　アジャスト CLOCK ADJUST を押す

2. 時刻を設定する

1、「時」を設定する
チューニング　タイマー
TUNING/TIMER ＜、＞で合わせたら、
メモリー
MEMORY を押す

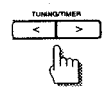

2、「分」を設定する
チューニング　タイマー
TUNING/TIMER ＜、＞で合わせたら、
メモリー
MEMORY を押す

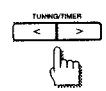

これで設定完了！

- 電源がONの場合は、完了して数秒後、チューナー表示になります。
- 電源がOFFの場合は、完了後時計表示になります。

- 正確に合わせるには、テレビ・ラジオの時報や、電話の117の時報に合わせて **MEMORY** を押すと正確に合わせることができます。設定した時刻の0秒から時計が動き始めます。
- 電源が **OFF** のときは……
  時計が合わせてあれば時刻が表示されます。
- 停電などで電源が切れた場合は **0:00** が点滅します。もう一度設定しなおしてください。
- 時計合わせをしているときに他のキー操作をすると、設定が中断されて時計の内容は変わりません。最初からもう一度やり直してください。

● 本機には、次のようなオプション機器が用意されています。

■レコードプレーヤー
AL-E350
標準価格　14,000円

■サラウンドスピーカー
SP-X70
標準価格　13,000円

■ヘッドホン
HP-D301
標準価格　4,400円

■コードレスヘッドホン
HP-W550S
標準価格　18,000円

■マイク
MV-K4-B
標準価格　4,000円
MV-K6-B
標準価格　6,600円

■マイクロホン用コード（変換コード）
（標準プラグ付きマイク2本を接続できます。）
CN-235A
標準価格　1,400円
（標準ジャックとミニプラグの変換アダプター **AP-110A** 標準価格400円を使用してください。）

＊上記価格には、消費税は含まれていません。

CDを聞いてみよう

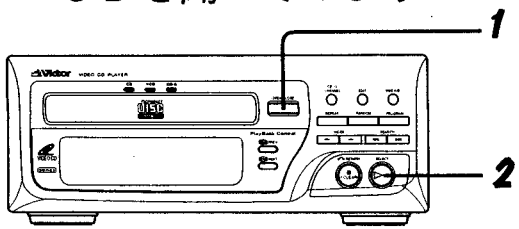

1. CDを入れる

CDプレーヤー部の OPEN/CLOSE を押す

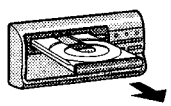

ディスクトレイがでてきます。

CDをディスクトレイに置く
文字などの印刷面を上にしてください。
CDシングル（8cm）の場合は、内側の凹部に置きます

OPEN/CLOSE もう一度押すとディスクトレイが戻ります

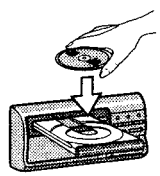

2. ▷/II を押す

CDの一曲目から演奏が始まります。
（ディスプレイの1が点滅します。）

3. 音量を調節する

ボリューム
VOLUME を使います。

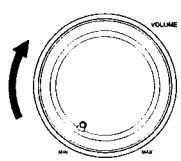

・途中で演奏をやめるには、 CLEAR を押す

・ディスクを取り出すには、 OPEN/CLOSE を押す

OPEN/CLOSE をもう一度押すと、ディスクトレイが戻ります。

こんなこともできます
・イチ押再生 ・再開する ・曲番号を指定する
・一時止める ・早送り 早戻し ・インデックス番号を指定する
・曲の始まりへもどす

新 イチ押ボタン

イチ押「POWER（パワー）がOFF（STANDBY（スタンバイ）状態）のとき」

▷/II を押す。自動的にPOWER ONになり、CDの演奏が始まります。
CDが入っていないときは、ディスクトレイが出てきます。

OPEN/CLOSE を押す。自動的にPOWER ONになり、ディスクトレイが出てきます。

・リモコンでも同様の操作をすることができます。

演奏を一時止めるには

▷/II を押す もう一度押すと、止めたところから演奏が再開します。

早送り／早戻しするには （演奏中のみおこなえます。）

早送り SEARCH ⏮ ⏭ 押しつづけます

早戻し SEARCH ⏮ ⏭ 押しつづけます

・リモコンの MANUAL SEARCH ◀◀ ▶▶ で、同様の操作ができます。

曲の始まりへ戻すには

次の曲の始まりは SEARCH ⏮ ⏭ 1回押します 1回押すごとに1曲づつ変わります。

聞いている曲の始まりは SEARCH ⏮ ⏭ 1回押します

・リモコンの CD/MD CONTROL ⏮ ⏭ で、同様の操作ができます。

聞きたい曲を指定するには（リモコンの10キーを使います。）

CDの ▷ を押してからすぐに聞きたい曲番号を押します

5番目は ⑤ を押す

20番目は +10 を押して、⑩ を押す

25番目は +10 を押して、+10 を押して、⑤ を押す

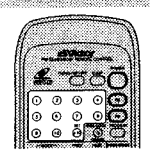

インデックス番号について

インデックス
INDEX は、一般の音楽CDの中で交響曲の楽章わけなどに使われています。そのディスクの解説書にインデックス番号と演奏時間が記入されているものがありますので、希望するインデックス番号に合わせれば、頭だしをすることができます。

INDEX ⏮ ⏭ を押します（リモコンでも操作できます。）

ちょっと一言！

CDの再生では、無音状態でのノイズがほとんどなく、急に曲が始まります。音がしないからといって、ボリュームを上げ過ぎないよう注意してお楽しみください。

テープを聞いてみよう

Aデッキは再生専用機です。
録音はできません。

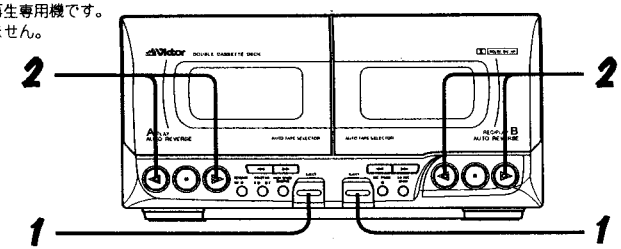

1. テープを入れる

EJECT (Aデッキ) または EJECT (Bデッキ) を押すとカセットホルダーが開きます。

ホルダーにテープを入れる。

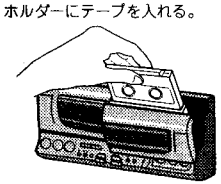

ホルダーを閉める。

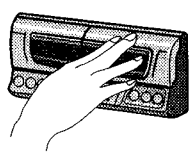

2. ◀◀ ▶▶ (Aデッキ)、または ◀◀ ▶▶ (Bデッキ) を押す

おもて面を聞きたいとき ..... ▶▶ | ▶▶
うら面を聞きたいとき ..... ◀◀ | ◀◀
A デッキ | B デッキ

押したボタンのインジケーターがゆっくり点滅します。

3. 音量を調節する

VOLUME (ボリューム) を使います。

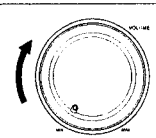

- 途中で再生をやめるには、■ を押す
- テープを取り出すには、EJECT (Aデッキ) または EJECT (Bデッキ) を押します

デッキを使用しないときは、カセットホルダーを閉めておきます。

次の3種類のテープを再生できます。
スイッチの切り換え等は不要です。
- NORMAL ---------- TYPE I
- CrO_2 (High Position) ---------- TYPE II
- METAL ---------- TYPE IV

こんなこともできます
- イチ押再生
- 早送り、早戻し
- テープの両面を続けて聞く
- DOLBY NR を使ってテープを聞く

新 イチ押ボタン

イチ押「POWER (パワー) が OFF (STANDBY (スタンバイ) 状態) のとき」

- AデッキまたはBデッキの ◀◀ ▶▶ を押します。自動的に **POWER ON** になり、押したデッキでテープの再生が始まります。
  テープが入っていないときは、**POWER ON** するだけです。
- リモコンでも同様の操作をすることができます。

早送り／早戻しするには

◀◀ ▶▶ を押す（再生中の場合は、■ を押して再生を止めてから、）

- 早送り／早戻し中は ◀◀ ▶▶ ボタンのインジケーターがはやく点滅します。
- リモコンでも同様の操作ができます。

テープの両面を続けて聞くには （A, B両デッキでお使いいただけます。）

REVERSE (リバース) を押す

- 点灯 ---------- オートリバース（テープの両面を続けて聞くことができます。）
  再生をやめるには、■ を押します
- 消灯 ---------- オートリバース解除（テープの片面を聞くと終了です。）

ドルビー NR を使って録音されたテープを聞くには （A, B両デッキで使えます。）

DOLBY NR (ドルビー) B C

録音の際に使用した **DOLBY NR** モード（**B** または **C**）に合わせます。 ヒスノイズ（サーという雑音）の少ない再生音が楽しめます。
（それぞれ、選んだ方のインジケーターが点灯します。）

ちょっと一言！
カセットホルダーが開かないときには…
電源コードを入れ直してから、もう一度 **EJECT** を押してください。

ご注意
再生中、テレビの影響により、雑音（ブーという音）がまじることがあります。
その場合には、テレビの電源を切るか、テレビを本機から離してください。

基本編

MX-M500V

(No.11580) 1-13

放送を聞いてみよう

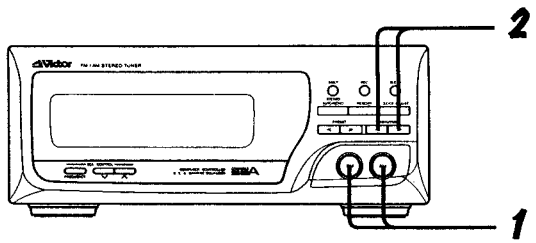

1. 放送（FM, AM）を選ぶ

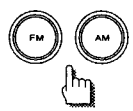

2. 選局する

周波数を上げる ----------

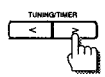

周波数を下げる ----------

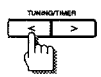

選局の方法には2種類あります。
- 押す毎に周波数表示が変わります。（マニュアルチューニング）
- ディスプレイの周波数表示が変わり始めたら指を離します。（オートチューニング）

周波数が変化していき、放送を受信するとディスプレイに (TUNED) が表示されて止まります。

あらかじめ、放送局の周波数がわかっている場合には希望の周波数に近づいてから指を離します。

3. 音量を調節する

VOLUME（ボリューム）を使います。

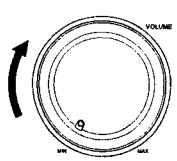

こんなこともできます
- AM ステレオ放送を聞く
- イチ押再生
- ステレオ　モノラルの切り換えができます

新 イチ押ボタン

イチ押「**POWER**（パワー）が OFF（**STANDBY**（スタンバイ）状態）のとき」

- (FM) または (AM) を押します。自動的に **POWER ON** になり、前回聞いていた放送局を受信します。
- リモコンでも同様の操作をすることができます。

電波が弱く、ステレオ放送に雑音が混じるときは

STEREO AUTO/MONO（ステレオ　オート／モノ）を押してモノラルにします

ステレオ放送をモノラルで受信します。雑音が少なくなり聞きやすくなります。

- **MONO** 点灯 ..... モノラルの音声に固定され、ステレオ放送のときも、モノラルの音声になります。
- **AUTO** 点灯 ..... ステレオ放送のときはステレオの音声、モノラル放送のときはモノラルの音声に自動的に切り換わります。ステレオ放送のときは (STEREO) が点灯します。
- **STEREO AUTO/MONO** は **FM, AM** 別々に設定されます。普段は **AUTO** を点灯させた状態でお楽しみください。
- 付属のアンテナでうまく受信できないときは*5*ページをご覧になり、屋外アンテナを接続してください。

AM のステレオ放送も受信します

本機は **AM** のステレオ放送にも対応しています。**AM** でもステレオ放送の番組をお楽しみいただけます。

ちょっと一言！
- 一度選んだ放送局は、プリセットしておくと、次回からは簡単に選局できます。*49*ページをご覧ください。
- エリアガイドで簡単にプリセットすることもできます。また、放送局名も表示します。*50*ページをご覧ください。
- 電波状態、地域によってはステレオ放送を受信できないこともあります。

録音する　テープにCDや放送を録音してみる

「機能編」は20ページからご覧ください。

録音してみよう

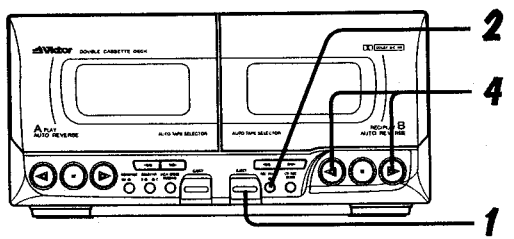

録音にはBデッキを使用します。

1. Bデッキにテープを入れる

EJECT を押す ..... カセットホルダーが開きます。

ホルダーにテープを入れる。
（ツメのついたテープを使います。）

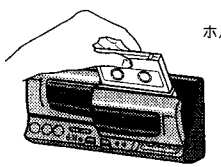

ホルダーを閉める。

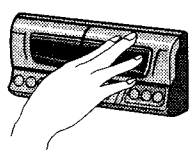

2. REC PAUSE を押す

REC PAUSE インジケーターが点灯します。

すぐに録音を開始できる状態（**REC PAUSE**）になります。

3. 録音したい音（**TUNER , CD** など）を再生する

CD 等、曲の最初から録音する場合は、先に操作 **4.** を行なってから（テープをスタートさせて録音を開始する。）**CD** 等を再生します。

4. ◁ ▷ を押す

おもて面に録音したいとき ▷
- 録音が始まります。（インジケーターがゆっくり点滅します。）

うら面に録音したいとき ◁
- 録音レベルは自動的に設定されます。（**VOLUME** では録音レベルの調節はできません。）

・途中で録音をやめるには、■ を押す

・テープを取り出すには、EJECT を押す

デッキを使用しない時には、カセットホルダーを閉めておきます。

- **MUSIC MODE, VIDEO SOUND, KARAOKE** の効果も録音できます。*27,30,32,34,36,37,39*ページをご覧ください。

次の3種類のテープを再生できます。
スイッチの切り換え等は不要です。
- NORMAL ---------- TYPE I
- CrO_2 (High Position) ---------- TYPE II
- METAL ---------- TYPE IV

こんなこともできます
- 録音を一時止める
- 聞いている音量を調節する
- **DOLBY NR** を使って録音する
- テープの両面に続けて録音する
- 録音した内容を消す

録音の途中で録音を一時止めるには

REC PAUSE を押す （インジケーターは点灯したままです。）

◁ ▷ をもう一度押すと、録音が再開します。　放送のCM部分をとばして録音したいときに便利です。

聞いている音量を調節するには

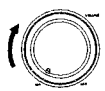

ボリューム **VOLUME** を使います（録音レベルは変わりません。）

ドルビー NR を使って録音するには

DOLBY NR

ドルビー **DOLBY NR** を（**B** または **C**）に合わせます。　ヒスノイズ（サーという雑音）の少ない録音が楽しめます。
（それぞれ、選んだ方のインジケーターが点灯します。）

DOLBY NR とは
- テープの耳障りなヒスノイズ（サーという雑音）を低減するためのシステムです。
- **DOLBY NR** を使って録音したテープは、再生時も **DOLBY NR** を使います。

ドルビーノイズリダクションはドルビーラボラトリーズライセンシングコーポレーションからの実施権に基づき製造されています。『ドルビー』、及びダブルD記号は、ドルビーラボラトリーズライセンシングコーポレーションの登録商標です。

テープの両面に続けて録音するには

REVERSE

リバース **REVERSE** を押す

点灯 ---------- オートリバース（テープのA面からB面に続けて録音することができます。）
A面（おもて面）▷ 方向から録音します。
消灯 ---------- オートリバース解除（テープの片面を録音すると終了です。）

録音した内容を消すには

録音したテープに新たに録音することで、古い録音内容を消すことができます。

大切な録音を消さないために

大切な録音の後には、カセットの背のツメをドライバーなどで折ります。

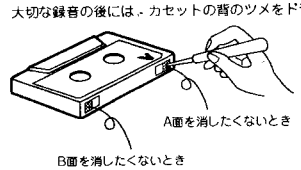

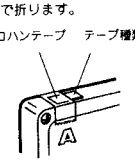

- ツメを折ったテープは録音できなくなります。録音し直す場合は、セロハンテープなどでツメのあった部分をふさいでください。
- テープ種類検出穴はふさがないでください。

基本編

MX-M500V

(No.11580) 1-15

チューナー／タイマー／SEA部

説明のないボタンについては、基本編「放送を聞いてみよう」*16,17*ページをご覧ください。

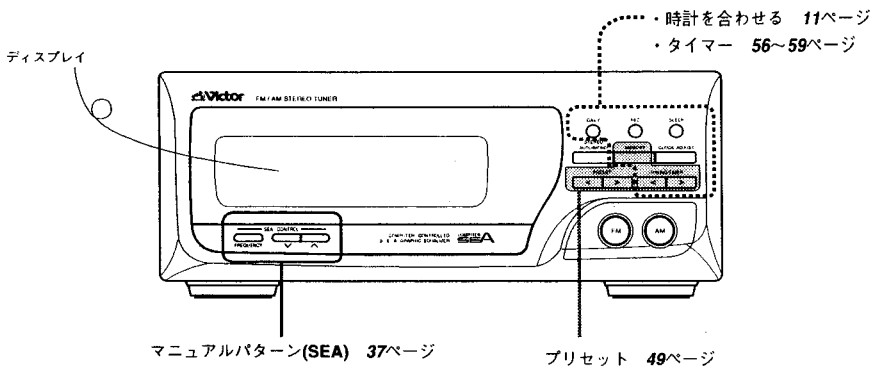

アンプ部

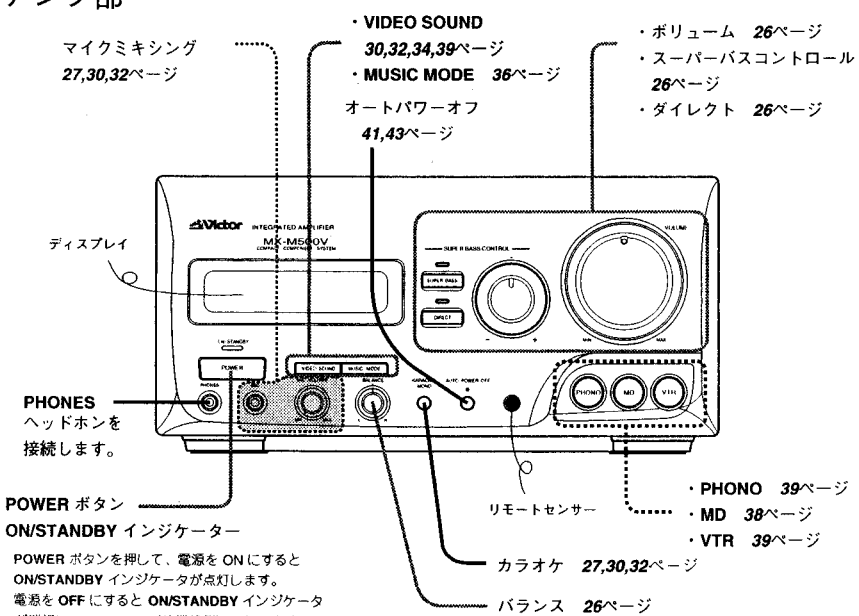

POWER ボタンを押して、電源を **ON** にすると **ON/STANDBY** インジケータが点灯します。
電源を **OFF** にすると **ON/STANDBY** インジケータが消灯し、**STANDBY**（待機状態）になります。
STANDBY（待機状態）のチューナー部ディスプレイ表示は、時計表示または、時計を合わせていないときは、**0:00** 表示になります。

CDプレーヤー部

説明のないボタンについては、基本編「CDを聞いてみよう」*12,13*ページをご覧ください。

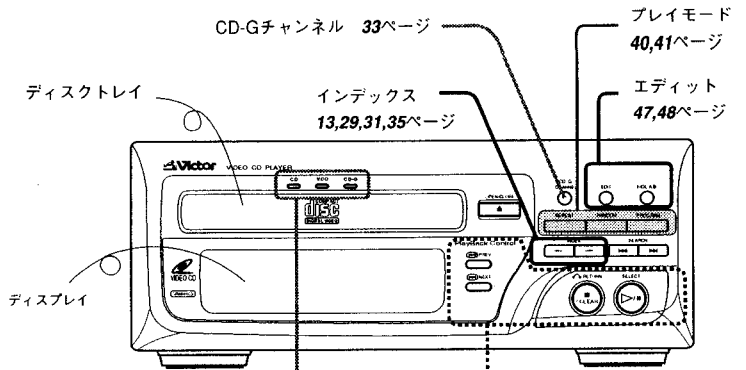

- **CD** ------- 一般の音楽 **CD** 等の時に点灯します。
- **VCD** ------ ビデオ **CD** の時に点灯します。
- **CD-G** ---- **CD** グラフィックスの時に点灯します。

カセットデッキ部

説明のないボタンについては、基本編「テープを聞いてみよう」*14,15*ページ、「録音してみよう」*18,19*ページをご覧ください。

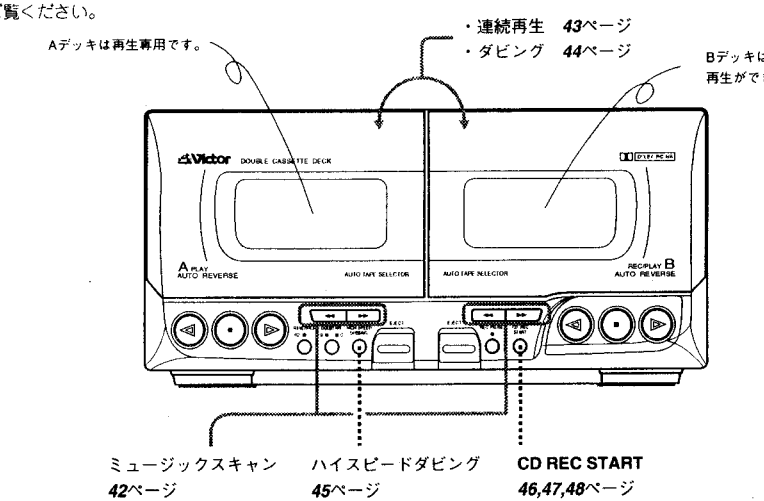

機能編

チューナー／タイマー／SEA 部ディスプレイ表示

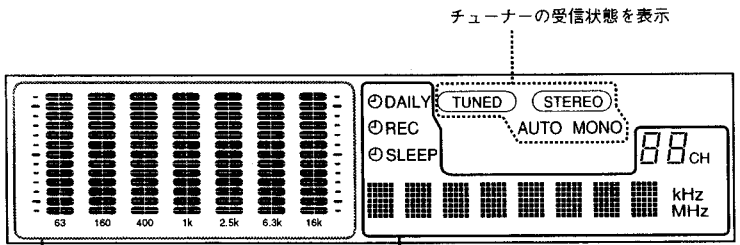

- VIDEO SOUND のパターンを表示
- MUSIC MODE のパターンを表示
- SEA のパターンを表示
- 音の出ている様子を表示

- DAILY タイマー時
  再生するソースの表示
  電源OFFまでの時間表示
- REC タイマー時
  録音するソースの表示
- SLEEP タイマー時
  電源OFFまでの時間表示
- 放送局のプリセットチャンネルの表示
- 時間表示
- タイマーの時間表示
- FM/AMの放送局と周波数表示
- 各機能や操作の表示
- 各メッセージの表示

アンプ部ディスプレイ表示

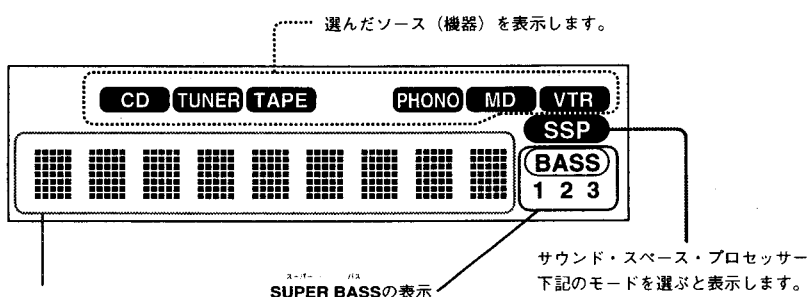

- SUPER BASS の表示
- MUSIC MODE の表示
- VIDEO SOUND の表示
- DIRECT を選んだ時の表示
- KARAOKE/MONO を選んだ時の表示
- 選んだソースの表示

サウンド・スペース・プロセッサー
下記のモードを選ぶと表示します。

MUSIC MODE	VIDEO SOUND
・DISCO	・MOVIE
・HALL	・MUSIC-V
・STADIUM	・LIVE-V
・BGM	・KARAOKE-V

CDプレーヤー部ディスプレイ表示

時間表示
- EACH ：曲毎の時間表示
- EACH REMAIN ：曲毎の残り時間表示
- TOTAL ：1曲目からの経過時間表示
- TOTAL REMAIN ：最後の曲が終わるまでの残り時間表示

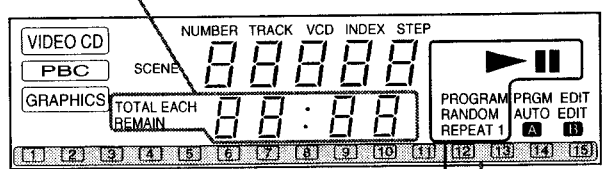

プレイモードの表示
- PROGRAM ：プログラム演奏モード
- RANDOM ：ランダム演奏モード
- REPEAT ：全曲のくりかえし演奏モード
- REPEAT 1 ：同じ曲のくりかえし演奏モード
- ► ：再生
- II ：一時停止
- ► II ：スロー再生（VCDの時）

ディスク内の曲数表示

- 演奏中の曲番号表示
- プログラム時の曲順表示
- ディスクの曲数表示
- インデックス番号の表示
- トラック番号の表示
- シーン番号の表示（VCDの時）

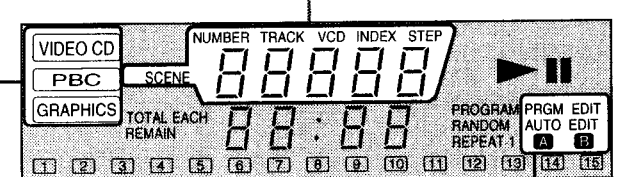

ディスクの表示
- VIDEO CD ---- ビデオ CD の時に点灯します。
- PBC ---------- プレイバックコントロール機能対応のビデオ CD 等の時に点灯します。
- GRAPHICS ---- CD グラフィックスの時に点灯します。

CDの編集録音モード

機能編

MX-M500V

リモコン

リモコンの先端を本体のリモートセンサーに向け、正しくボタンを押してください。ななめから使用すると、信号が届かない場合がありますので、なるべく正面から操作してください。また、リモートセンサーとの間に障害物等ないようにしてください。

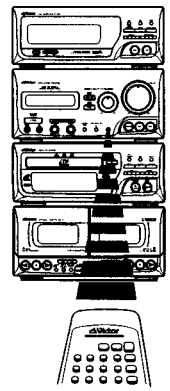

本体の電源をON,OFFします。
・電源をOFFにするとON/STANDBYインジケータが消灯し、STANDBY（待機状態）になります。

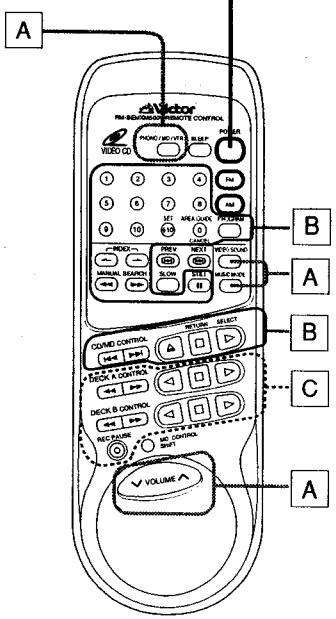

A アンプを操作する。（*26,30,32,34,36,38,39*ページ）

・音の調節
VOLUME
∨：音量を下げる。
∧：音量を上げる。

・音場／音質効果
MUSIC MODE ---------- MUSIC MODE 音質効果を選びます。
押す毎に切り換わります。
VIDEO SOUND ---------- VIDEO SOUND 映像に対応した音場効果を選びます。
押す毎に切り換わります。

・接続した機器を選ぶ
PHONO/MD/VTR ---------- PHONO/MD/VTR を押す毎に切り換えます。

B CDプレーヤーを操作する。（*12,40*ページ）

▲ OPEN/CLOSE
演奏が停止します。
演奏が始まります。
曲の頭出し
早送り／早戻し
曲番号を選びます。
プログラムを取り消します。
プログラムをするときに使います。
プログラムを解除するときに使います。
INDEX
演奏を一時停止します。

C カセットデッキを操作する。（*14,18,42*ページ）

◁ ▷ 演奏が始まります。
■ 演奏が停止します。
◀◀ ▶▶ 早送り／早戻し
REC PAUSE (Bデッキのみ)

・本体と同じ働きのボタンについては、対応する本体のボタンの名前や記号で表記しています。

リモコン

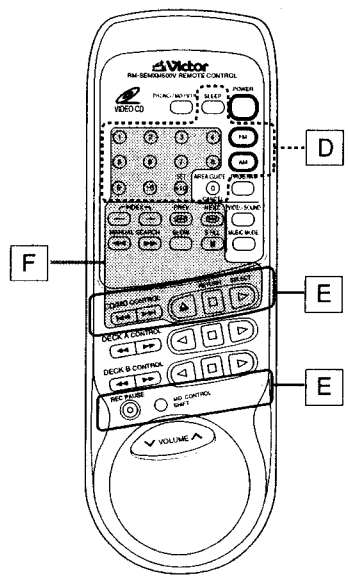

D チューナー／タイマーを操作する。（*16,50,55,59*ページ）

FM
AM
1～10 ---------- プリセットチャンネルを選びます。
SET +10 ---------- 市外局番によるプリセットを始めます。
AREA GUIDE 0 ---------- 市外局番を入力するときに使います。
SLEEP ---------- SLEEP

E MD を操作する。

MD CONTROL SHIFT を押してから下記のボタンを押すことにより、それぞれの操作ができます。

取り出し
停止
再生
CD/MD CONTROL 曲の頭だし
REC PAUSE 録音待機状態にします。

F VCDを操作する。（*28～35*ページ）

基本的操作は、B の CD プレーヤーを操作する項目と同じです。

▲ OPEN/CLOSE
演奏が停止します。
演奏が始まります。
CD/MD CONTROL 曲の頭出し
MANUAL SEARCH 早送り／早戻し
1～10 +10 曲番号を選びます。
INDEX INDEX (VCD のインデックス番号を選びます。)
SLOW スロー再生
STILL コマ送り再生

以下の機能は、プレイバックコントロール機能対応のビデオ CD の時に操作できます。

SELECT
RETURN
PREV
NEXT

・本体と同じ働きのボタンについては、対応する本体のボタンの名前や記号で表記しています。

音を調節する

ボリューム

■ VOLUME を調節します

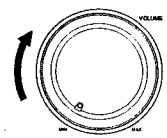

スピーカー、またはヘッドホンの音量が変わります。

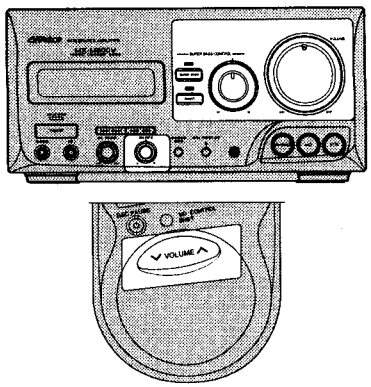

リモコンで音を調節するには

VOLUME を調節します

・∧ を押すと音が大きくなります。
・∨ を押すと音が小さくなります。

低音域を調節する

スーパーバス

■ SUPER BASS CONTROL で調節します

1. SUPER BASS を押す

周波数帯を 3 段階選ぶことができます。
ディスプレイの表示は押す毎に切り換わります。

BASS OFF
BASS 40Hz
BASS 70Hz
BASS100Hz

2. SUPER BASS CONTROL ツマミを調節します

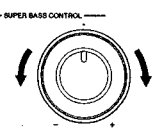

中央が標準です。
右にまわすと、低音が増強され、
左にまわすと、低音が弱められます。

高品位再生

ダイレクト

DIRECT を押す

音声入力端子に接続した各機器の再生する音楽信号を、**VIDEO SOUND,MUSIC MODE, SEA** 回路をバイパスさせることにより、信号経路を短縮。よりソースに忠実な再生が可能です。

左右の音量バランスを調節する

バランス

BALANCE を調節します

左右の音量バランスが変わります。
通常は中央にしておいてください。

■ ロボットコンポだって愛されたい。

次のような操作は、ボリュームを絞ってからおこなってください。
思わぬ大きな音の発生から、スピーカーを守ります。

- FM のチューニング
- 接続した機器の ON,OFF

■ 隣は何をする人ぞ。

音量は他人の迷惑とならないよう、適度な音量でお楽しみください。
特に、静かな夜間には、小さな音でも通りやすいものです。
窓を閉めたり、ヘッドホンをご使用になるのも一つの方法です。お互いに心を配り、快い生活環境を守りましょう。

曲に合わせて歌う

マイクミキシング

一般の音楽 CD、ミュージックテープ、FM/AM 放送等の音楽ソースでカラオケを楽しめます。さらに、**KARAOKE** と組み合わせて歌うと歌手の声が小さくなり、君もいつのまにか歌手の気分。

1. マイクを接続する

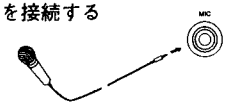

マイクの着脱の際は、**MIC VOLUME** を **MIN** 側にしておきます。

2. 希望のソースを再生する

お好みにより **KARAOKE** を **ON** に設定してください。

KARAOKE/MONO を押す

押す毎に切り換わります。

KARAOKE

ディスプレイに表示します。

KARAOKE
L ch MONO
R ch MONO
NO EFFECT

・**KARAOKE** を **OFF(NO EFFECT)** にしても、マイクミキシングはできますが、歌手の声を小さくする効果はありません。

3. マイクの音量を調節する

MIC VOLUME を使います

***KARAOKE* とは**

ステレオ録音された曲の中央に位置する音を小さくすることにより、歌手の声を小さくする効果がありますが、歌手の声を消す効果ではありません。

ちょっと一言！

・**KARAOKE** をご使用のときは、ステレオ録音された曲をご使用ください。モノラル録音された曲では歌や伴奏も小さくなります。
・ステレオ録音された曲でも、民謡、詩吟などの邦楽系の曲、クラシックや楽器の数が少ない曲、デュエットの曲、コーラスやエコーの強い曲、歌手の声が中央に位置していない曲などは、**KARAOKE** の効果がでない場合があります。また、音声多重のカラオケディスクも効果がありません。
・**KARAOKE** の効果で録音されたテープを、**KARAOKE** を **ON** にして再生すると元の音声が重複されてけざれる為、音声が出なかったり雑音がふえる場合があります。**KARAOKE** の効果で録音されたテープは、**KARAOKE** を **OFF** にして再生してください。

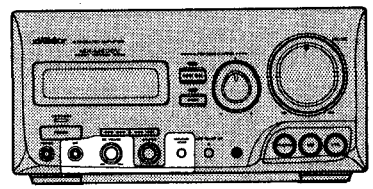

マイクミキシングした音を録音するには

Aデッキで再生した音とマイクの音をBデッキでミキシング録音することはできません。
テープ以外のソースの再生音とのミキシング録音をすることができます。
下記の操作でおこないます。

1, マイクを接続する
2, **TAPE** 以外のソースを再生する
3, Bデッキを使って録音する
　録音の操作は、*18*ページ「録音してみよう」をご覧ください。

・上記の操作で**KARAOKE** 以外の効果、**L ch MONO, R ch MONO** の効果を録音することはできません。

マイクの音だけをスピーカーから出すには

1、マイクを接続する
2、**MIC VOLUME** を **MIN** 側にする
3、**CD** プレーヤーの ▷/II を押してすぐ■/**CLEAR** を押して、**CD** プレーヤーを停止状態にする
4、**MIC VOLUME** と**VOLUME** でマイクの音量を調節する

マイクの音だけを録音するには

1、マイクを接続する
2、**CD** プレーヤーの ▷/II を押してすぐ■/**CLEAR** を押して、**CD** プレーヤーを停止状態にする
3、Bデッキを使って録音する
　録音の操作は、*18*ページ「録音してみよう」をご覧ください。

ちょっと一言！

・**KARAOKE/MONO** を **OFF** にしても、マイクミキシングはできます。
・**MIC VOLUME** を極端に上げるとハウリング(キーンという雑音)を引き起こすことがあります。
その場合には、
1, マイクをスピーカーに向けないようにする。または、マイクをスピーカーから遠ざける。
2, **MIC VOLUME** で、マイクの音を絞る。
3, **VOLUME** を絞る。

マイクを使用しないときは、**MIC** 端子からマイクをはずし、**MIC VOLUME** は **MIN** 側にしておいてください。

ビデオ CD 操作の前に

●プレイバックコントロール機能

ビデオ CD の新しい世界を創る“プレイバックコントロール機能”には、画面を見ながら操作するメニュー再生（選択画面で選ぶ）と、動画の 4 倍の解像度を実現した高精細な静止画像が楽しめます。

メニュー再生

選択画面（メニュー画面）に表示されたディスクの内容の中から、見たい・聞きたい情報を画面と対話しながら、楽しく・簡単に再生することができます。

高精細静止画再生

動画のクオリティーの 4 倍に高めた高精細静止画の再生が楽しめます。

●プレイバックコントロール機能による基本的な操作の流れ

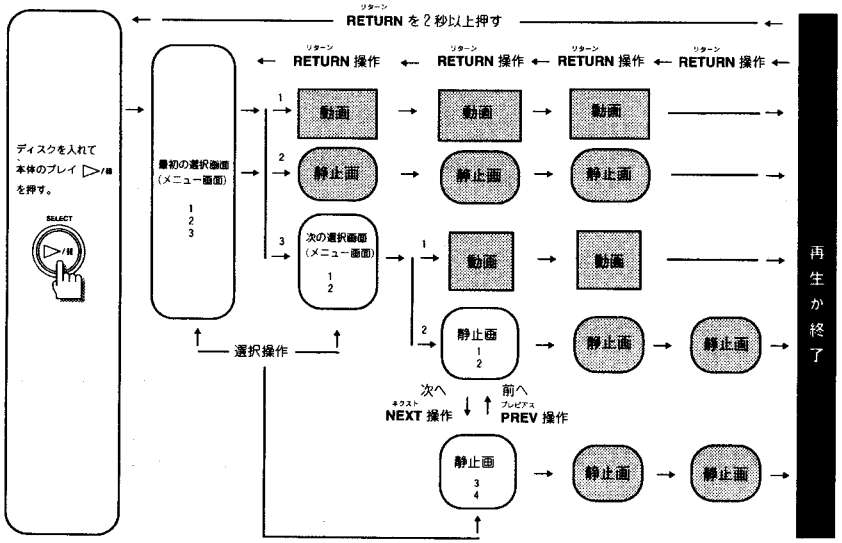

・**プレイバックコントロール機能対応（PBC 対応）の**ビデオ CD を再生すると、最初に選択画面（メニュー画面）が表示されます。選択画面（メニュー画面）では、通常選択する項目を番号表示していますが、ディスクによっては、動画を流しているものや、画面を分割しているものなどがあります。

1、選択する項目を番号表示している場合は、番号を選択することで、その内容を再生します。
2、動画を流して選択画面（メニュー画面）としている場合は、見たい部分の動画が流れている時に“**SELECT**”を押すことでその項目の内容を再生します。
3、選択して再生した画面が、また選択画面（メニュー画面）になっている場合は、再度番号を選択することで、その内容を再生します。（ディスクによっては、選択画面（メニュー画面）が数回でてくる場合があります。）
さらに、選択画面（メニュー画面）に“次へ”、“前へ”等の表示が画面にある場合は、“**NEXT**”、“**PREV**”を押して選択画面（メニュー画面）を変えることができます。
4、再生が終了したら、“**RETURN**”を押して前の画面へと送ります。
・再生が終了したら、“**RETURN**”を 2 秒以上押すと、選択画面（メニュー画面）がでる前の状態に戻ります。
・ディスクによっては、再生が終了すると、終了前の選択画面（メニュー画面）に戻るものもあります。

＊長く変化しない画面（メニュー画面等）が持続した場合、テレビ画面の焼きつき防止のため、約 10 分後自動的に停止状態になり、画面は青色に変わります。

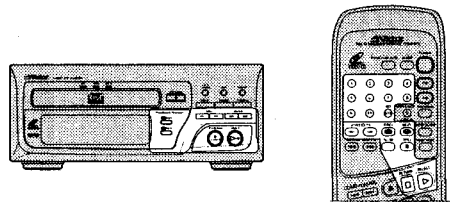

基本操作と注意点

● 選択画面での操作

・選択する番号を、**10** キーで選びます

・**10** キーで選んだ時点で、再生がスタートします。

・選択する番号を、**SEARCH** で選びます

・**SEARCH** を押して選んだ場合は、プレイボタンを押して再生がスタートします。

・選択画面（メニュー画面）が動画の場合は、見たい部分の画面の時に、“**SELECT**”を押して選びます。

リモコンの ▷ で、同様の操作ができます。

・画面表示に“次へ”、“**NEXT**”等の表示がある場合は、**NEXT** を押すことで、次の選択画面（メニュー画面）に進むことができます。

リモコンの ⏭ で、同様の操作ができます。

・画面表示に“前へ”、“**PREV**”等の表示がある場合は、**PREV** を押すことで、1 つ前の選択画面（メニュー画面）に戻ることができます。

リモコンの ⏮ で、同様の操作ができます。

・再生中に、再生前の選択画面（メニュー画面）に戻すには、**RETURN** を押します

リモコンの □ で、同様の操作ができます。

・選択画面（メニュー画面）のでる前に戻すには、**RETURN** を **2 秒以上**押します。

リモコンの □ では、操作できません。

・インデックス番号のあるディスクは、希望するインデックス番号を選ぶことで、頭だしをすることができます。

希望する番号を **INDEX** で選びます

リモコンの − + で、同様の操作ができます。

● 選択画面を見ないで操作する

プレイバックコントロール対応ディスクでも、最初の選択画面（メニュー画面）のでる前に（ディスクを入れた状態の時）希望する番号を指定すると、選択画面（メニュー画面）での選択操作をしなくても再生することができます。

・希望する番号を、**10** キーで指定する

・**10** キーで選んだ時点で、再生がスタートしますので、カラオケ等の再生の時に便利です。

機能編

カラオケを楽しむ

ビデオ CD でカラオケを楽しむ

ビデオ CD（音楽＋動画映像の入った CD）で本格的な映像カラオケが楽しめます。あらかじめテレビを接続しておきます。
8,9 ページをご覧ください。 DIGITAL VIDEO マークの付いたビデオ CD を再生します。

1. マイクを接続する

マイクの着脱の際は、**MIC VOLUME** を **MIN** 側にしておきます。

2. CD を入れる

・**CD** カラオケを入れると、本機は以下の 2 種類の表示をしますので、それぞれの操作へ進んでください。

1、ディスプレイに **VIDEO CD , PBC** が表示されます。

VIDEO CD
PBC

お好みで **3.** の操作から行なってください。

2、ディスプレイに **VIDEO CD** が表示されます。

VIDEO CD

・お好みで **3.** の操作を行なってから、操作 **5.** に進みます。
・**4.** の操作は必要ありません。

3. 効果を選ぶ

・効果を選ぶ方法には以下の 2 通りがあります。どちらか 1 つを選ぶことができます。

1、音声多重の **CD** のとき、お好みで **KARAOKE / MONO** を押して「伴奏」と「歌手の声」を選ぶことができます。

押す毎に切り換わります。
（ディスプレイ部に表示します。）

KARAOKE — 一般の音楽CDで歌手の声を小さくする効果。（*27*ページを参照）
L ch MONO — 左右から伴奏だけが聞こえます。
R ch MONO — 左右から歌手の声が聞こえます。
NO EFFECT — 効果を解除します。

＊音声多重カラオケディスクで **KARAOKE** を選んでも効果はありません。

2、**VIDEO SOUND** を押して、ソフトに対応した音場効果を選ぶことができます。

押す毎に切り換わります。
（ディスプレイ部に表示します。）

NO EFFECT — 効果を解除
MOVIE — 音に拡がりを持たせた映画館の迫力です。
MUSIC-V — 音楽性豊かな音場です。
LIVE-V — ライブコンサートの迫力が味わえます。
KARAOKE-V — カラオケの雰囲気をさらに際立てます。
NARRATION — セリフが明瞭になり聞きやすくなります。

4. プレイ ▷/II を押す

・**PBC** を表示するディスクは、テレビ画面（選択画面）を見ながらお好きな曲を選ぶことができます。

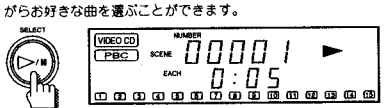

プレイボタンを押した時のディスプレイ表示

5. 曲を選ぶ

・**PBC** ディスクの場合はテレビの画面を見て操作します。
・曲を選ぶ方法には、以下の 2 種類の方法があります。

1、リモコンの **10** キーで番号を指定する
自動的に演奏が始まりますので、**6.** の操作は必要ありません。

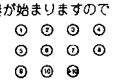

2、**SEARCH** を押して番号を指定する
番号を指定したら、操作 **6.** に進みます。

・リモコンのサーチ ⏮ ⏭ ボタンでも選ぶことができますが、ビデオCDの種類によっては、番号を選ぶことができない場合があります。その場合は、リモコンの１０キーで指定してください。
・**PBC** を表示するディスクには、選択画面が数回でる場合があります。その場合は、再度選択を行なってください。

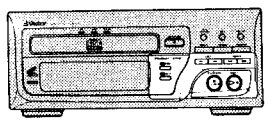
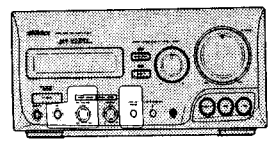
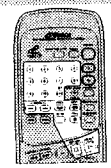

6. 再生する

プレイボタン ▷/II を押す

7. 音量を調節する

VOLUME を使います。

8. マイクの音量を調節する

MIC VOLUME を使います。

● 選択画面の操作は

1、選択画面で以下の操作ができます。

・選択画面（メニュー画面）が動画の場合は、見たい部分の画面の時に、**"SELECT"** を押して選びます。

リモコンの ▷ で、同様の操作ができます。

・画面表示に "次へ" 、**"NEXT"** 等の表示がある場合は、**NEXT** を押すことで、次の選択画面（メニュー画面）に進むことができます。

リモコンの ⏭ で、同様の操作ができます。

・画面表示に "前へ" 、**"PREV"** 等の表示がある場合は、**PREV** を押すことで、１つ前の選択画面（メニュー画面）に戻ることができます。

リモコンの ⏮ で、同様の操作ができます。

2、再生中に、再生前の選択画面（メニュー画面）に戻すには、**RETURN** を押します

リモコンの □ で、同様の操作ができます。

3、選択画面（メニュー画面）のでる前に戻すには、**RETURN** を **2** 秒以上押します

リモコンの □ では、操作できません。

● インデックス再生するには

インデックス番号のあるディスクは、希望するインデックス番号を選ぶことで、頭だしをすることができます。

希望する番号を **INDEX** で選びます

リモコンの ⏮ ⏭ で、同様の操作ができます。

● スロー再生するには

再生中に、リモコンの **SLOW** を押すとスロー再生ができます。

・**SLOW** を押すと、ディスプレイに「 ▶ II 」を表示します。
・**SLOW** を押す毎に、再生スピードは 5 段階変化します。
・解除するには、プレイボタン ▷ を押します。通常の再生に戻ります。
・**SLOW** 再生中は音声がでません。

● コマ送り再生するには

再生中に、リモコンの **STILL** を押すとコマ送り再生ができます。押す毎に変わります。

・**STILL** を押すと、ディスプレイに「 II 」を表示します。
・解除するには、プレイボタン ▷ を押します。通常の再生に戻ります。
・**STILL** 再生中は音声がでません。

● マイクミキシングした音を録音するには

Bデッキを使って録音する。
録音の操作は、*18*ページ「録音してみよう」をご覧ください。

● CDカラオケを録画するには

ビデオ **CD** カラオケを録画するには、
本機に接続しているビデオデッキを操作して録画します。
接続は、*8,9* ページをご覧ください。
・録画中は **VIDEO SOUND** を切り換えないでください。
・**TV** 放送を録画する場合は、ビデオデッキ内蔵の **TV** チューナーを使用します。

ちょっと一言！
・テレビの画面が表示中に以下の操作をすると映像が乱れる場合があります。
1. 曲の頭だし 2. 早送り 早戻し 3. ストップ、ポーズ（一時停止）
・ポーズ、**STILL**（画面表示が停止状態）状態のまま約 5 分間たつと、自動的に選択画面（メニュー画面）がでる前の状態に戻ります。
・ビデオ **CD** の音声信号はデジタル出力されません。
・**VIDEO SOUND** を選んで録音したテープをその効果で再生すると元の効果と重複され、聞きにくい音声になったり、雑音が増える場合がありますので、**VIDEO SOUND** は **OFF** にして再生してください。

ご注意
・キズなどのあるビデオCDを演奏中に、絵や音が停止したときは、**■/CLEAR** を押して最初からやり直してください。
・選択画面（メニュー画面）の時、**PHONO,MD,VTR,TAPE,**に切り換えても、画面表示は消えませんが、**FM,AM**を選ぶと画面表示は消えてしまいます。

カラオケを楽しむ

CD グラフィックスでカラオケを楽しむ

CD-G（**CD** グラフィックス）で映像カラオケが楽しめます。あらかじめテレビを接続しておきます。***8,9*** ページをご覧ください。
GRAPHICS マークの付いた**CD** グラフィックスを再生します。

1. マイクを接続する

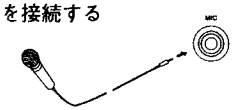

マイクの着脱の際は、**MIC VOLUME** を **MIN** 側にしておきます。

2. CD を入れる

3. 効果を選ぶ

・効果を選ぶ方法には以下の2通りがあります。どちらか1つを選ぶことができます。

1、音声多重の **CD** のとき、お好みで **KARAOKE / MONO** を押して「伴奏」と「歌手の声」を選ぶことができます。

押す毎に切り換わります。
（ディスプレイ部に表示します。）

KARAOKE	一般の音楽CDで歌手の声を小さくする効果。（*27*ページを参照）
L ch MONO	左右から伴奏だけが聞こえます。
R ch MONO	左右から歌手の声が聞こえます。
NO EFFECT	効果を解除します。

＊音声多重カラオケディスクで **KARAOKE** を選んでも効果はありません。

2、**VIDEO SOUND** を押して、ソフトに対応した音場効果を選ぶことができます。

押す毎に切り換わります。
（ディスプレイ部に表示します。）

NO EFFECT	効果を解除
MOVIE	音に拡がりを持たせた映画館の迫力です。
MUSIC-V	音楽性豊かな音場です。
LIVE-V	ライブコンサートの迫力が味わえます。
KARAOKE-V	カラオケの雰囲気をさらに際立てます。
NARRATION	セリフが明瞭になり聞きやすくなります。

4. 曲を選ぶ

曲を選ぶ方法には、以下の2つのの方法があります。

1、リモコンの **10** キーで番号を指定する
自動的に演奏が始まりますので、***5.*** の操作は必要ありません。

2、**SEARCH** を押して番号を指定する
番号を指定したら、操作 ***5.*** に進みます。

5. 再生する

プレイボタン ▷/II を押す

ディスプレイに GRAPHICS が表示されます。

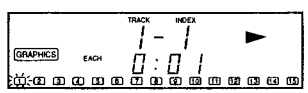

1曲目を演奏した時のディスプレイ表示

6. 音量を調節する

VOLUME を使います

7. マイクの音量を調節する

MIC VOLUME を使います

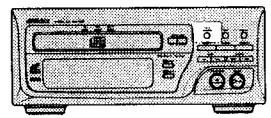

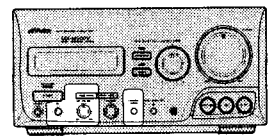

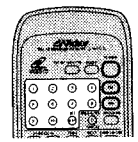

● CD-G（CD グラフィックス）とは

CD-G とは、音声信号のほかに静止画像信号が入っていますので、音楽に合わせて静止画や文字を同時に再生することができます。
ディスクによっては、最大15チャンネル **(CH)** のグラフィックスが記録されている場合があり、チャンネルを切り換えることにより、例えば、1曲の歌に、日本語、フランス語…と、各国語の歌詞が表示されることもあります。

● グラフィックスチャンネルを選ぶには

CD-G CHANNEL を押す

押す毎に切り換わります。

1−2−3−4……13−14−15

● マイクミキシングした音を録音するには

Bデッキを使って録音する。
録音の操作は、***18***ページ「録音してみよう」をご覧ください。

● CDカラオケを録画するには

CD グラフィックスカラオケを録画するには、
本機に接続しているビデオデッキを操作して録画します。
接続は、***8,9*** ページをご覧ください。

・録画中は **VIDEO SOUND** を切り換えないでください。
・**TV** 放送を録画する場合は、ビデオデッキ内蔵の **TV** チューナーを使用します。

● CD-G（CD グラフィックス）の再生について

GRAPHICS マークの付いた**CD** グラフィックスを再生します。

CD-G（**CD** グラフィックス）のディスクを入れると、本体の表示は以下の様になります。

1、CDプレーヤー部の **CD** のディスクインジケーターが点灯します。

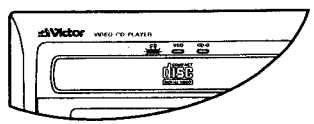

2、再生すると、CDプレーヤー部の **CD-G** のディスクインジケーターが点灯し,ディスプレイに GRAPHICS を表示します。

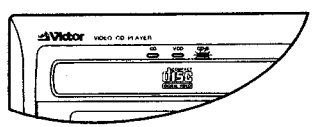

ちょっと一言！
・テレビの画面が表示中に以下の操作をすると映像が乱れる場合があります。
1, 曲の頭だし
2, 早送り　早戻し。
3, ストップ、ポーズ（一時停止）。
・ポーズ状態のまま約5分間たつと、自動的に停止します。
・**CD-G** は静止画のため、プロジェクションテレビ（スクリーン投影方式テレビ）を接続すると残像現象（画面ヤケ）が生じるため、接続しないでください。
・**VIDEO SOUND** を選んで録音したテープをその効果で再生すると元の効果と重複され、聞きにくい音声になったり、雑音が増える場合がありますので、**VIDEO SOUND** は **OFF** にして再生してください。

映像を楽しむ

ビデオCDで映像を楽しむ

ビデオ **CD** の映像（映画、スポーツ、高精細静止画、等）を高音質で楽しめます。あらかじめテレビを接続しておきます。***8,9*** ページをご覧ください。 マークの付いたビデオ **CD** を再生します。

1. CD を入れる

・**CD** を入れると、本機は以下の 2 種類の表示をしますので、それぞれの操作へ進んでください。

1、ディスプレイに **VIDEO CD , PBC** が表示されます。

VIDEO CD
PBC

・**2.** の操作から行なってください。

2、ディスプレイに **VIDEO CD** が表示されます。

VIDEO CD

・**4.** の操作から行なってください。
・**2.** 、**3.** の操作は必要ありません。

2. プレイ ▷/❚❚ を押す

SELECT

VIDEO CD　PBC　SCENE NUMBER 00001 ▶　EACH 0:05

プレイボタンを押した時のディスプレイ表示

3. 選択画面で好きな番号を選ぶ

・PBC ディスクはテレビの画面を見て操作します。
・番号を選ぶ方法には、以下の 2 種類の方法があります。

1、リモコンの **10** キーで番号を指定する
自動的に演奏が始まりますので、**4.** の操作は必要ありません。

① ② ③ ④
⑤ ⑥ ⑦ ⑧
⑨ ⑩ ⊕

2、**SEARCH** を押して番号を指定する
番号を指定したら、操作 **4.** に進みます。

SEARCH

・リモコンのサーチ（CD/MD CONTROL ⏮ ⏭）ボタンでも選ぶことができますが、ビデオCDの種類によっては、番号を選ぶことができない場合があります。その場合は、リモコンの１０キーで指定してください。

・PBC を表示するディスクには、選択画面が数回でる場合があります。その場合は、再度選択を行なってください。

4. 再生する

プレイボタン ▷/❚❚ を押す

SELECT

VIDEO CD　PBC　TRACK INDEX 1 - 1 ▶　EACH 0:01

1曲目を演奏した時のディスプレイ表示

5. 効果を選ぶ

VIDEO SOUND を押す

押す毎に切り換わります。
（ディスプレイ部に表示します。）

NO EFFECT	効果を解除
MOVIE	音に拡がりを持たせた映画館の迫力です。
MUSIC-V	音楽性豊かな音場です。
LIVE-V	ライブコンサートの迫力が味わえます。
KARAOKE-V	カラオケの雰囲気をさらに際立てます。
NARRATION	セリフが明瞭になり聞きやすくなります。

6. 音量を調節する

VOLUME を使います

● 選択画面の操作は

1、選択画面で以下の操作ができます。

・選択画面（メニュー画面）が動画の場合は、見たい部分の画面の時に、"**SELECT**" を押して選びます。

リモコンの SELECT ▷ で、同様の操作ができます。

・画面表示に "次へ"、"**NEXT**" 等の表示がある場合は、**NEXT** を押すことで、次の選択画面（メニュー画面）に進むことができます。

リモコンの NEXT ⏭ で、同様の操作ができます。

・画面表示に "前へ"、"**PREV**" 等の表示がある場合は、**PREV** を押すことで、１つ前の選択画面（メニュー画面）に戻ることができます。

リモコンの PREV ⏮ で、同様の操作ができます。

2、再生中に、再生前の選択画面（メニュー画面）に戻すには、**RETURN** を押します

リモコンの RETURN □ で、同様の操作ができます。

3、選択画面（メニュー画面）のでる前に戻すには、**RETURN** を **2** 秒以上押します

リモコンの RETURN □ では、操作できません。

● インデックス再生するには

インデックス番号のあるディスクは、希望するインデックス番号を選ぶことで、頭だしをすることができます。

希望する番号を **INDEX** で選びます

リモコンの INDEX ⊖ ⊖ で、同様の操作ができます。

● スロー再生するには

再生中に、リモコンの **SLOW** を押すとスロー再生ができます。

・**SLOW** を押すと、ディスプレイに「▶❚❚」を表示します。
・**SLOW** を押す毎に、再生スピードは 5 段階変化します。
・解除するには、プレイボタン ▷ を押します。通常の再生に戻ります。
・**SLOW** 再生中は音声がでません。

● コマ送り再生するには

再生中に、リモコンの **STILL** を押すとコマ送り再生ができます。押す毎に変わります。

・**STILL** を押すと、ディスプレイに「❚❚」を表示します。
・解除するには、プレイボタン ▷ を押します。通常の再生に戻ります。
・**STILL** 再生中は音声がでません。

● ビデオ CD の映像を録画するには

本機に接続しているビデオデッキを操作して録画します。
接続は、***8,9*** ページをご覧ください。
・録画中は **VIDEO SOUND** を切り換えないでください。
・**TV** 放送を録画する場合は、ビデオデッキ内蔵の **TV** チューナーを使用します。

ちょっと一言！
・テレビの画面が表示中に以下の操作をすると映像が乱れる場合があります。
1, 曲の頭だし　2, 早送り　早戻し　3, ストップ、ポーズ（一時停止）
・ポーズ, **STILL**（画面表示が停止状態）状態のまま約 5 分間たつと、自動的に選択画面（メニュー画面）がでる前の状態に戻ります。
・ビデオ **CD** の音声信号はデジタル出力されません。
・**VIDEO SOUND** を選んで録音したテープをその効果で再生すると元の効果と重複され、聞きにくい音声になったり、雑音が増える場合がありますので、**VIDEO SOUND** は **OFF** にして再生してください。

ご注意
・キズなどのあるビデオCDを演奏中に、絵や音が停止したときは、■/CLEAR を押して最初からやり直してください。
・選択画面（メニュー画面）の時、**PHONO,MD,VTR,TAPE,**に切り換えても、画面表示は消えませんが、**FM,AM**を選ぶと画面表示は消えてしまいます。

機能編

MX-M500V

音場・音質効果を楽しむ

プリセットパターン

SEA には、本機に内蔵している9種類のプリセットパターンを楽しむ方法と、自分で好みの音を作るマニュアルパターンの2つの方法があります。まず、お好みの曲でプリセットパターンの効果をお楽しみください。

1. 効果を選ぶ

ミュージック モード
MUSIC MODE を押すたびに、順に切り換わります。（ディスプレイ部に表示します。）

DISCO, HALL, STADIUM, BGM は、**SSP**（サウンド・スペース・プロセッサー）の音場効果で演奏会場の雰囲気を再現します。

ノーエフェクト **NO EFFECT**	効果を解除
ディスコ **DISCO**	迫力ある、ディスコの音場です。
ホール **HALL**	ボーカルが冴える、リサイタルホールの音場です。
スタジアム **STADIUM**	野球場でのライブコンサートの雰囲気が味わえます。
ビージーエム **BGM**	心地よいバックグランドミュージックに
ロック **ROCK**	低音と高音を強調した、迫力ある音
ポップス **POPS**	ボーカル(声)を大切にした音
フラッシック **CLASSIC**	重厚な厚みのある音
カー **CAR**	カーステレオ用テープの作成に
ヘッドホン **H.PHONE**	ヘッドホンステレオ用テープの作成に
マニュアル **MANUAL**	自分で作ったパターンをメモリーできます。（*37*ページをご覧ください。）

リモコンで効果を選ぶこともできます

ミュージック モード
MUSIC MODE を押すたびに、順に切り換わります。

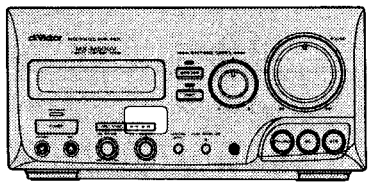

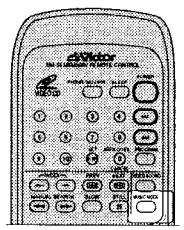

SEA 機能とは

本機の **SEA(Sound Effect Amplifier)** 機能とは、再生される音を低音部から高音部まで、周波数域を増減することによって音質を調節する機能のことです。

効果を録音するには

Aデッキの音に効果を加えて、Bデッキで録音することはできません。

1、お好みの効果を選んでおきます
2、Bデッキを使って録音します
　録音の操作は、*18*ページ「録音してみよう」をご覧ください。
・アンプの **DIRECT** が **ON** のときは、**MUSIC MODE** の効果を録音することはできません。

ちょっと一言！
・選んだ効果で録音されたテープを、その効果を **ON** にして再生すると元の効果と重複されて、聞きにくい音声になったり、雑音がふえる場合があります。選んだ効果で録音されたテープは、その効果を **OFF** にして再生してください。

お好みの音を作る

マニュアルパターン

音楽を楽しみながら、自分で好みの音を作ります。

1. 効果を選ぶ

ミュージック モード　マニュアル
MUSIC MODE を押して **MANUAL** を選ぶ（*36*ページを参照）

・**MANUAL** 以外に **MUSIC MODE**, **VIDEO SOUND** からお好きな効果を選んで、そのパターンをもとにしてマニュアルパターンを作ることもできます。

2. 調節する音域を選ぶ

ファンクション
FREQUENCY ボタン使います

・周波数のポイントが点滅します。
FREQUENCY ボタンを押す毎に、調節ポイントが移動します。全部で7ポイントあります。
・以下の操作は、点滅している間におこないます。

3. レベルを調節する

＜ 、＞ ボタンを使います

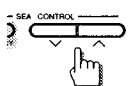

・選んだ周波数のポイントが点滅している間に、＜ ＞ ボタンで上下に移動させて調節します。

・*2*.、*3*.の操作を繰り返し行ないお好みのパターンを作ります。
・調節が終了したら、その調節したポイントが点滅から点灯に（約10秒間）変わることで **MANUAL** にメモリー（記憶）されます。

これで設定完了！

メモリーしたパターンを呼び出すには、ミュージック モード **MUSIC MODE** を押して マニュアル **MANUAL** を選びます。

リモコンで効果を選ぶこともできます

ミュージック モード　マニュアル
MUSIC MODE を押して、**MANUAL** を選びます。

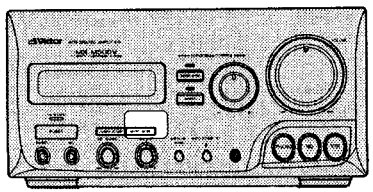

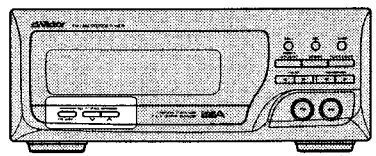

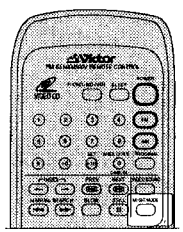

効果を録音するには

Aデッキの音に効果を加えて、Bデッキで録音することはできません。

1、マニュアルパターンを選んでおきます
2、Bデッキを使って録音します
　録音の操作は、*18*ページ「録音してみよう」をご覧ください。
・アンプの **DIRECT** が **ON** のときは、**MANUAL** の効果を録音することはできません。

ちょっと一言！
・内蔵されている「**MUSIC MODE**」と「**VIDEO SOUND**」の14種類のプリセットパターンを変更することはできませんが、プリセットパターンをもとにしてマニュアルパターンを作ることができます。この場合、周波数を選んだ時点でマニュアルモードになります。
・**MANUAL** で録音されたテープを、**MANUAL** を **ON** にして再生すると元の効果と重複されて、聞きにくい音声になったり、雑音がふえる場合があります。**MANUAL** で録音されたテープは、**MANUAL** を **OFF** にして再生してください。

オプションのMDを楽しむ

MDとの連係動作

あらかじめ、別売りのミニディスクレコーダー(**XM-D10**)を接続しておきます。*7*ページをご覧ください。

1. **XM-D10** の電源を **ON** にする

2. ソースを選ぶ
MDを押す

MD
インジケーターが点灯します。

3. **XM-D10** を操作する
取扱説明書をご覧になり操作してください。

4. 音量を **VOLUME**(ボリューム) で調節する

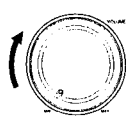

お好みで、音場・音質効果もお楽しみください。

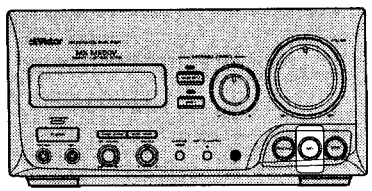

新イチ押ボタン

別売りの **XM-D10** がコンピュリンクケーブルで接続されている場合の操作です。
詳しくは、*7*ページを参照、また **XM-D10** の取扱説明書も合わせてご覧ください。

■ **POWER**(パワー) が **OFF (STANDBY**(スタンバイ) **状態)** のとき
MD を押す

自動的に **POWER ON** になり、**MD** の再生が始まります。

■ **POWER**(パワー) が **OFF (STANDBY**(スタンバイ) **状態)** のとき
XM-D10 の ▷/II を押す

自動的に **POWER ON** になり、**MD** の再生が始まります。
（**XM-D10** のリモコンでも同様の操作になります。
詳しくは、取扱説明書をご覧ください。）

シンクロ（MD）端子

・本機のシンクロ（**MD**）端子には、別売りの**MD** レコーダー（**COMPU LINK-3 SYNCHRO** 端子付き）を接続することにより、上記の「イチ押再生等」連係動作が可能です。

ご注意
・本機のシンクロ（**MD**）端子には、**MD** レコーダー以外の当社製の（**COMPU LINK-3 SYNCHRO** 端子付き）機器は接続できません。
・本機に接続された **MD** レコーダーには、**AUTO POWER OFF** 機能を使用することはできません。

他の機器を楽しむ

接続した機器を使う

あらかじめレコードプレーヤー、ビデオデッキ等を接続しておきます。
*8,9*ページをご覧ください。

1. 接続した機器の電源を **ON** にする

2. ソースを選ぶ
・レコードプレーヤーを楽しむ
PHONO を押す

・ビデオデッキを楽しむ
VTR を押す

3. ビデオを見るときの効果を選ぶ

VIDEO SOUND(ビデオ サウンド) を押すたびに、順に切り換わります。

MOVIE, MUSIC-V, LIVE-V, KARAOKE-V は、**SSP**（サウンド・スペース・プロセッサー）の音場効果で,ソフトジャンルに最適な臨場感を再現します。

NO EFFECT(ノー エフェクト)	効果を解除
MOVIE(ムービー)	音に拡がりを持たせた映画館の迫力です。
MUSIC-V(ミュージック ビデオ)	音楽性豊かな音場です。
LIVE-V(ライブ ビデオ)	ライブコンサートの迫力が味わえます。
KARAOKE-V(カラオケ ビデオ)	カラオケの雰囲気をさらに際立てます。
NARRATION(ナレーション)	セリフが明瞭になり聞きやすくなります。

リモコンで効果を選ぶこともできます

VIDEO SOUND(ビデオ サウンド) を押すたびに、順に切り換わります。

4. 接続した機器を操作する
それぞれの機器の取扱説明書をご覧になり操作してください。

5. 音量を **VOLUME**(ボリューム) で調節する

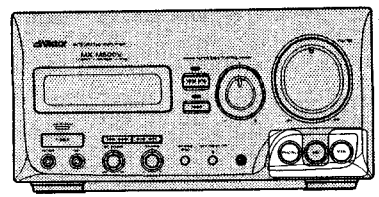

新イチ押ボタン

POWER(パワー) が **OFF (STANDBY**(スタンバイ) **状態)** のとき **PHONO,VTR** の何れかを押す

自動的に、**POWER ON** になります。
（接続した機器は自動的には動きません。）

録画するには

ビデオデッキの接続は、*8,9*ページをご覧ください。

1、録画したいソースを再生する
2、ビデオデッキを操作して録画する

・**TV** 放送を録画する場合は、ビデオデッキ内蔵の **TV** チューナーを使用します。
・録画中は **MUSIC MODE**、**VIDEO SOUND** を切り換えないでください。

ご注意
・レコードプレーヤーを接続する場合は、MMカートリッジタイプのレコードプレーヤーをご使用ください。
・レコードプレーヤーとスピーカーが近づきすぎていたり、設置場所が不安定であったりすると、音量を上げたときに「ワーン」という大きな音(ハウリング現象)がでることがあります。
その場合には、レコードプレーヤーを少し離してみたり、レコードプレーヤーの下にフェルト等を敷いてみてください。

・次のようなとき、スピーカーに過大入力が加わることがありますのでボリュームは **MIN** にしておこなってください。
1、接続端子部のプラグ(接続コード)の抜き差し時のショック音
2、カートリッジ交換時のショック音
3、レコード針を置いた時のショック音

機能編

MX-M500V

リモコンで聞きたい順に聞く

プログラム演奏

好きな曲を好きな順に聞くことができます。
リモコンを使います。

1. PROGRAM（プログラム） を押す

PROGRAM

PROGRAM
ディスプレイに表示します。

2. プログラムする

１０キーで曲番号を聞きたい順に指定する

① ② ③ ④
⑤ ⑥ ⑦ ⑧
⑨ ⑩ +10

32曲までプログラムできます。
1曲指定するごとに、プログラムされた曲番号と曲数が表示されます。ただし、演奏時間が９９分５９秒を越えると
－－：－－が表示されます。

3. CD を再生する

▷ を押す

プログラム演奏が始まります。

プログラム演奏をやめるには

□を押します（演奏が止ります。）

プログラム演奏を解除するには

演奏を停止してからリモコンの **PROGRAM** を押すか、
本体の **■/CLEAR** を押します。

曲順を確かめるには（演奏を停止してから確認します。）

リモコンの ▶▶| を押す　　⏭

以降 ▶▶| を押すごとに、プログラムした順で曲番号が表示されます。
（|◀◀ を押すと、プログラムした逆の順に曲番号を表示します。）

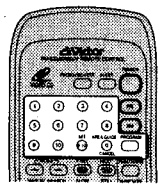

新イチ押ボタン

PROGRAM モードのまま **POWER** を **OFF** にしておきます。
POWER が **OFF (STANDBY 状態)** のときリモコンのプレイボタン ▷ を押す。
自動的に、POWER ON になり、プログラム演奏が始まります。
本体の ▷/II を押しても演奏が始まります。

本体でプログラムするには

1、本体の **PROGRAM** を押す
2、本体の ⏮ TUNE ⏭ を押して聞きたい曲を指定する
3、本体の **PROGRAM** を押す
4、プログラムが終わるまで、2、3、の操作を繰り返します

プログラムをまちがえたときは

・プログラムの最後の曲番号を間違えて入力したときは、リモコンの **CANCEL** を押して、再度曲番号を指定します。
・プログラムの途中の曲番号を間違えて入力したときや、曲順を変えたいとき、また、プログラムの全てを取り消すには、リモコンの **PROGRAM** を押すか、本体の **■/CLEAR** を押して、全ての曲を取り消してから、もう一度プログラムしなおしてください。
演奏中の場合は、いったん停止させてからおこなってください。

演奏中にプログラムを追加するには

リモコンの **10** キーで、曲番号を指定します。指定した曲はプログラムの最後に追加されます。

ちょっと一言！
プログラム演奏は、リピート演奏と組み合わせることができます。
REPEAT を押して **REPEAT** を点灯させておくと、プログラム演奏がいつまでもくりかえされます。
ご注意
・こんな時にはプログラムモードが消えてしまうことがあります。
　・電源プラグを抜いた時
　・停電の時
プログラムモードが消えてしまったときは、もう一度プログラムしてください。

くりかえし聞く

リピート演奏

CD 全曲、あるいはプログラムをくりかえす **REPEAT** と、1曲だけくりかえす **REPEAT 1** があります。

■REPEAT（リピート） を押す

REPEAT

押す毎に切り換わります。

全曲をくりかえす　**REPEAT**
同じ曲をくりかえす　**REPEAT 1**
くりかえしをやめる　表示が消えます。

（**REPEAT 1** は演奏中の曲をくりかえします。）

次の曲はどれか？…ランダムに聞く

ランダム演奏

マイコンが選曲するため、次にどの曲がかかるかわからない意外な楽しさがあります。

■CD が停止しているときに RANDOM（ランダム） を押す

RANDOM

RANDOM
ディスプレイに表示します。

ランダム演奏が始まります。
・一度演奏した曲とはダブらないように選曲されます。
・すべての曲を一回づつ演奏すると、ランダム演奏が終了します。

ランダム演奏をやめるには

■/CLEAR を押します

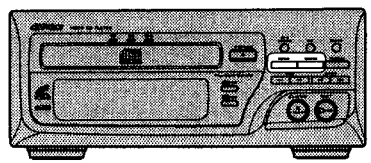

CD を聞きながら眠りたい

オートパワーオフ

CD の演奏が終わると、自動的に電源が **OFF** になります。

アンプ部の AUTO（オート） POWER（パワー） OFF（オフ） を押す

AUTO POWER OFF

インジケーターが点灯します。

・プログラム演奏時、**REPEAT** を選び **AUTO POWER OFF** を **ON** にした場合、くりかえし演奏を続け、電源は **OFF** になりません。

ちょっと一言！
ランダム演奏は、リピート演奏と組み合わせることができます。
REPEAT を押して **REPEAT** を点灯させておくと、ランダム演奏がいつまでもくりかえされます。

曲の頭だし

ミュージックスキャン

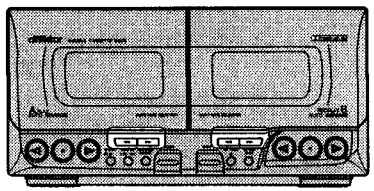

曲間の空白部分を検知して、前後の曲の出だしの部分を簡単に見つけることができます。
A,Bどちらのデッキでも操作できます。
リモコンでもできます。

■ 次の曲の頭出し

再生中に再生方向の早巻きボタンを押す
（インジケーターが早く点滅します。）

Bデッキの場合です。

▷ のときは を押す

◁ のときは を押す

■ 再生中の曲の頭出し

再生中に逆方向の早巻きボタンを押す
（インジケーターが早く点灯します。）

Bデッキの場合です。

▷ のときは を押す

◁ のときは を押す

ご注意
次のような場合、ミュージックスキャンが正常に動作しないことがあります。
・曲間が短い場合
・曲間に雑音が多い場合
　…曲間を検知できないことがあります。
・音の小さい部分や音の無い部分が長く続く曲の場合
　…誤って検知してしまうことがあります。

A,Bデッキを続けて聞く

連続再生

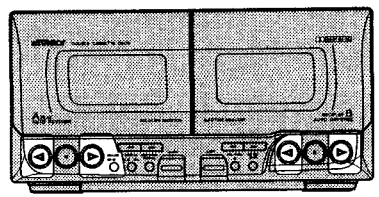

A,B両デッキにテープをセットしておくと、両方のテープを連続して楽しめます。

1. A,B 両デッキにテープを入れる

2. 最初に聞きたい方のデッキを再生する

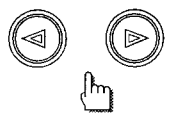

一方のデッキの再生が終わると、自動的にもう一方のデッキの再生が始まります。

演奏順序――――下記の順に、何度でも繰り返します。

REVERSE（リバース） が ON の時

ON にするとインジケーターが点灯

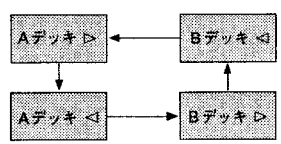

テープを聞きながら眠りたい

オートパワーオフ

テープの演奏が終わると、自動的に電源が **OFF** になります。

アンプ部の **AUTO POWER OFF**（オート パワー オフ） を押す

インジケーターが点灯します。

REVERSE が **ON** の時は、演奏しているデッキうら面（◁ 方向）が終わると、**REVERSE** が **OFF** の時は、演奏している面が終わると、電源が **OFF** になります。

機能編

MX-M500V

テープのコピーを作る

ダビング

テープの曲を楽しみながらダビングしたい。
そんなときには、コレ。

1. テープを入れる

ダビング元のテープ……Aデッキへ（再生）
ダビング先のテープ……Bデッキへ（録音）

Aデッキで再生、Bデッキで録音（ダビング）されます。

2. Bデッキを **REC PAUSE**（レック ポーズ）にする

Bデッキの **REC PAUSE** を押します

インジケーターを点灯させます。

3. ダビング元のテープを再生する

Aデッキで再生する方向の ◁ か ▷ を押します

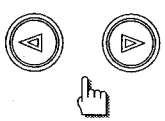

4. 録音を開始しする

Bデッキで録音する方向の ◁ か ▷ を押します

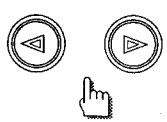

・ダビングが終了したら、A,B両デッキの ■ を押して終了します。
・録音が終了して、そのままの状態にしておくと、連続再生のモードになりますが、リバースモードのON、OFFによって再生モードが異なります。（*15*ページを参照）

ダビングを途中でやめるには、A，B両デッキの ■ を押します。

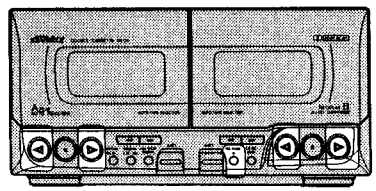

両面ともダビングしたい

REVERSE を押して（点灯）、AデッキBデッキ共、おもて面（ ▷ 方向）から始めます。

複数のテープからダビングしたいときは

最初のダビングが終了したら、Aデッキ(再生)のテープを入れ換え、再度左記の操作(ダビング)を行なってください。この操作を繰り返し行なうことで複数のテープからダビングします。

ダビング時のテープの種類は

ダビング先のテープには、ダビング元のテープと同じタイプ（テープの長さ、テープの種類）のものをご使用ください。

ちょっと一言！
・**DISCO,HALL,STADIUM,BGM,ROCK,POPS,CLASSIC,CAR, H.PHONE,MANUAL,SUPER BASS CONTROL,KARAOKE, MOVIE,MUSIC-V,LIVE-V,KARAOKE-V,NARRATION** の効果をダビングすることはできません。
・**DISCO,HALL,STADIUM,BGM,ROCK,POPS,CLASSIC,CAR, H.PHONE,MANUAL,SUPER BASS CONTROL,KARAOKE, MOVIE,MUSIC-V,LIVE-V,KARAOKE-V,NARRATION** の効果で再生音を楽しむことはできます。
・ダビング時は、**DOLBY NR (B,C)** は機能しません。

ご注意
・ダビング中、テレビの影響により雑音(ピーまたはプーという音)が録音されてしまうことがあります。その場合には、テレビの電源を切るか、テレビと本機を離してください。
・ダビング中、デッキ以外のソースに切り換えるとA デッキが自動的に停止しますので、ダビング中のソースの切り換えはしないでください。

高速でテープのコピーを作る

ハイスピードダビング

急いでダビングしたい。
CD や放送を聞きながらダビングしたい。
そんなときには、コレ。

1. テープを入れる

ダビング元のテープはAデッキへ(再生)
ダビング先のテープはBデッキへ(録音)

Aデッキで再生、Bデッキで録音(ダビング)されます。

2. ダビングする面を決める
(A,B両デッキ共)

■ を押してすぐ ◁ ▷ のどちらかを押します

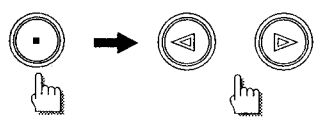

インジケーターが点灯している面がダビングされます。

3. **HIGH SPEED DUBBING**（ハイ スピード ダビング）を押す

・ハイスピードダビング中は、テープ以外の音声を楽しむことができます。**CD** や **FM** など気軽に楽しみながら、ダビングが終わるまで少しお待ちください。
・**CD** を聞きたいときは ▷/II を押します。
・**FM** を聞きたいときは **FM** を選んで選局します。
・選んでいたソースが **TAPE** のときは、倍速の音声が再生されます。

ダビングを途中でやめるには、Bデッキの ■ を押します。

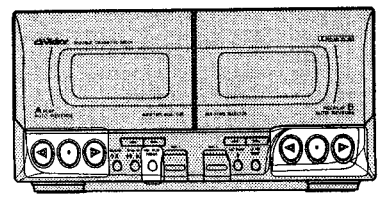

両面ともダビングしたいときは

REVERSE を押して（点灯）、AデッキBデッキ共、おもて面（ ▷ 方向）から始めます。

複数のテープからダビングしたいときは

最初のダビングが終了したら、Aデッキ(再生)のテープを入れ換え、再度左記の操作(ダビング)を行なってください。この操作を繰り返し行なうことで複数のテープからダビングします。

ダビング時のテープの種類は

ダビング先のテープには、ダビング元のテープと同じタイプ（テープの長さ、テープの種類）のものをご使用ください。

CDを聞きながらダビングするには

CDを聞きながらダビングしているときに、**AUTO POWER OFF** を **ON**（インジケーターが点灯）にすると、CD の演奏が終了すると、ダビングにかかわらず電源が **OFF** になりますので、ダビング中は、必ず **AUTO POWER OFF** を **OFF**（インジケーターが消灯）にしておいてください。

オートパワーオフ

ダビング中に **AUTO POWER OFF** を **ON** にすると、ダビングが終了すると自動的に電源が **OFF** になります。

ちょっと一言！
・**DISCO,HALL,STADIUM,BGM,ROCK,POPS,CLASSIC,CAR, H.PHONE,MANUAL,SUPER BASS CONTROL,KARAOKE, MOVIE,MUSIC-V,LIVE-V,KARAOKE-V,NARRATION** の効果をダビングすることはできません。
・**DISCO,HALL,STADIUM,BGM,ROCK,POPS,CLASSIC,CAR, H.PHONE,MANUAL,SUPER BASS CONTROL,KARAOKE, MOVIE,MUSIC-V,LIVE-V,KARAOKE-V,NARRATION** の効果で再生音を楽しむことはできます。
・ダビング時は、**DOLBY NR (B,C)** は機能しません。

ご注意
ダビング中、テレビの影響により雑音(ピーまたはプーという音)が録音されてしまうことがあります。その場合には、テレビの電源を切るか、テレビと本機を離してください。

ワンタッチで CD をテープに録音

イチ押フェードREC

テープの残りに別の **CD** を録音。途中からでも録音はOK,
ワンタッチで **CD** の録音がスタートします。テープエンドで自動的にフェードアウト。曲がいきなり途切れたりしないので、ヘッドホンステレオ用のテープ作りに最適です。

1. テープを入れる
（Bデッキにテープを入れる。）

2. CD を入れる

3. CD REC START を押す

- **CD** の1曲目から録音が始まります。
- テープが途中になっている場合は、そこから録音が始まります。
- テープの最初から録音するときは、あらかじめ10秒程（リーダーテープ部）送っておいてください。
- **CD** の曲をお好みの曲順にプログラムしておくと、プログラムの曲順で録音します。

途中で録音をやめるには、Bデッキの ■ を押します

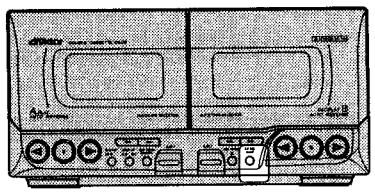

イチ押フェード録音の仕組み

- テープの両面に録音するときは、**REVERSE MODE** を**ON**（インジケーター点灯）にしておきます。
- **REVERSE MODE** を **OFF**（インジケーター消灯）にしておくと、片面の録音で終了です。
- テープエンドの前にCDの演奏が終わると、録音はそこで終了します。

1．A面のテープエンドで曲が切れると、その曲の頭まで巻き戻し、その曲をフェードアウトで録音し直します。
2．続けてB面の最初に約10秒間の空白を作った後、A面でフェードアウトした曲から録音を始めます。
3．B面の最後の曲もフェードアウトで録音されます。

例）5曲目でフェードアウト

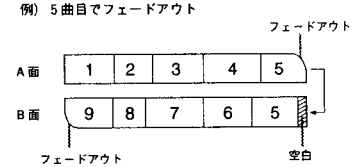

複数の CD を録音するには

左記の操作を参考に、
1．テープを入れる
2．**CD** を入れる
3．プログラムをして、録音する曲を指定する
（*40*ページを参照してください。）
4．**CD REC START** を押す
5．録音が終了すると本体は停止状態になります。
6．2、3、4の操作を繰り返します。

音質を変えて録音するには

MUSIC MODE,VIDEO SOUND,KARAOKE の効果を選んでおくと、それぞれの効果を録音することができます。録音中はそれぞれの効果の変更はできません。

ご注意
- **MD** を再生中に、**CD REC START** を押すとソースが **CD** に切り換わりますが、**MD** は停止しません。
- 録音中は、**AUTO POWER OFF** を **OFF**（インジケーター消灯）にしてください。

テープの長さに合わせて自動編集

オートエディット

CDの曲がテープ時間内におさまるようA面、B面に自動的に編集。

1. CD を入れる

2. EDIT を押して AUTO EDIT にする

EDIT を押す毎に次のように切り換わります。
→AUTO EDIT→PRGM EDIT→OFF→

いちばんむだなく録音できるテープの長さが表示されます。
表示とは異なるテープに録音したい場合は、[SEARCH] を押してテープの長さを選びます。リモコンの10キーでテープの長さを選んだ場合は、**SIDE A/B** ボタンを押す必要はありません。

3. SIDE A/B を押す

設定されたテープの長さにしたがって、自動的にB面に録音される曲を表示した後に、A面に録音される曲を表示します。

4. テープをBデッキに入れる

REVERSE を押してインジケーターを点灯させておいてください。
（A,B 両面に録音します。）

5. CD REC START を押す

- テープの頭に10秒間の空白を作ったあとA面（おもて面）から録音が始まります。
- テープが途中になっている場合は、自動的に巻き戻しテープの頭に10秒間の空白を作ったあとA面（おもて面）のから録音が始まります。

- 途中で録音をやめるにはBデッキの ■ または、CDプレーヤーの ■/CLEAR を押します
- 録音が終わったら、CDプレーヤーの ■/CLEAR を押します。オートエディットの設定が取り消されます。

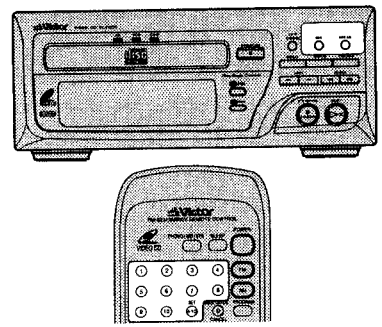

テープの長さを設定するには

[SEARCH] ボタンを押すと、テープの長さ表示が以下の順に切り換わります。

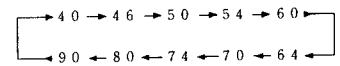

10キーを押して指定する場合。
C-30 は：+10,+10,10,と押します。
C-46 は：+10,+10,+10,+10,6,と押します。

自動編集について

- 曲の頭が切れないように、A面、B面の始まりは、約10秒間の空白を作った後1曲目から録音を始めます。
- テープの長さに応じて、最後の曲を自動編集、ムダの無い録音ができます。
編集は曲番号の小さい順におこない、最後の曲は残り時間内におさまる曲を選びます。同じ曲は選びません。

例）

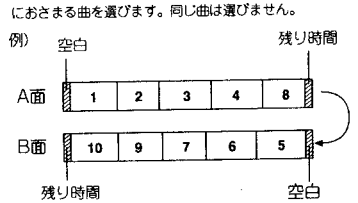

- 表示より短いテープで録音すると、最後の曲は、A面、B面共にフェードアウトで録音されます。

音質を変えて録音するには

MUSIC MODE,VIDEO SOUND,KARAOKE の効果を選んでおくと、それぞれの効果を録音することができます。録音中はそれぞれの効果の変更はできません。

ご注意
- 録音中は、**AUTO POWER OFF** を **OFF**（インジケーター消灯）にしてください。

機能編

MX-M500V

(No.11580) 1-99

聞きたい曲順に編集する

プログラムエディット

好きな曲を好きな順に編集。

1. CD を入れる

2. EDIT を押して PRGM EDIT にする

EDIT を押す毎に次のように切り換わります。
→AUTO EDIT→PRGM EDIT→OFF→

テープの長さが設定されます。表示と異なるテープに録音したい場合は、SEARCH を押してテープの長さを選びます。リモコンの10キーでテープの長さを選んだ場合は、**SIDE A/B** ボタンを押す必要はありません。

3. SIDE A/B を押す

4. 曲順を決める

1、A面の曲順を決める。リモコンの10キーで曲番号を指定します

2、B面の曲順を決める。**SIDEA/B** を押してから、リモコンの10キーで曲番号を指定します

5. テープをBデッキに入れる

REVERSE を押してインジケーターを点灯させておいてください。
(A,B 両面に録音します。)

6. CD REC START を押す

- テープの頭に10秒間の空白を作ったあとA面（おもて面）から録音が始まります。
- テープが途中になっている場合は、自動的に巻き戻しテープの頭に10秒間の空白を作ったあとA面（おもて面）のから録音が始まります。

- 途中で録音をやめるにはBデッキの ■ を押します
- 録音が終わったら、CDプレーヤーの ■/CLEAR を押します。プログラムエディットの設定が取り消されます。

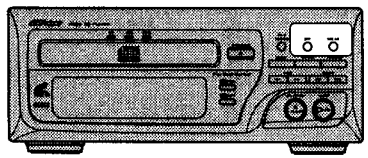

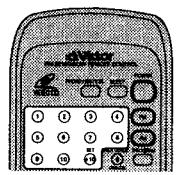

テープの長さを設定するには

SEARCH を押すと、表示が以下の順に切り換わります。

40 → 46 → 50 → 54 → 60
90 ← 80 ← 74 ← 70 ← 64

10キーを押して指定する場合。
C-30 は：＋10,＋10,10,と押します。
C-46 は：＋10,＋10,＋10,＋10,6,と押します。

プログラムエディット編集

例)

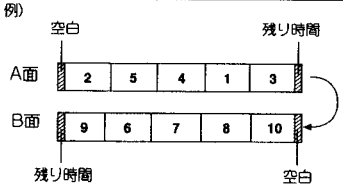

曲順をまちがえたときは

- プログラムの最後の曲番号を間違えて入力したときは、リモコンの **CANCEL** を押して、再度曲番号を入れてください。
- プログラムの途中の曲番号を取り消すときは、リモコンの ⏮ , ⏭ を押して取り消す曲を選んでからリモコンの **CANCEL** を押します。さらに曲番号を入力したときはプログラムの最後に追加されます。

音質を変えて録音するには

MUSIC MODE,VIDEO SOUND,KARAOKE の効果を選んでおくと、それぞれの効果を録音することができます。録音中はそれぞれの効果の変更はできません。

ご注意
- 録音中は、**AUTO POWER OFF** を **OFF**（インジケーター消灯）にしてください。

放送局を覚えさせる

プリセット

一度選んだ放送局はプリセットしておくと、次回からは簡単に選局することができます。**FM,AM** 別々にプリセットします。

1. 選局する

TUNING/TIMER <、>で選局します

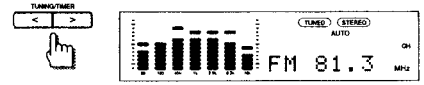

例) FM 81.3 を選局した場合。

詳しくは、基本編「放送を聞いてみよう」（*16*ページ）をご覧ください。

2. MEMORY を押す

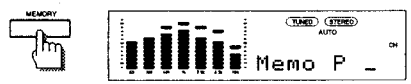

Memo P _ が表示されます。

3. プリセットチャンネルを指定する

PRESET <、>を押してプリセットしたい番号（チャンネル）を選びます

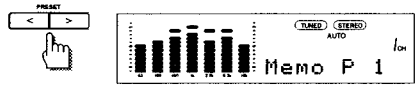

例) プリセット番号を1にした場合。

すでにプリセットされている番号を選ぶと、前の内容は消え、新たにプリセットされます。

4. メモリー（記憶）する

MEMORY を押す

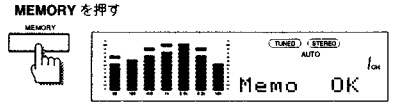

Memo OK が表示されます。

これで設定完了！

指定した番号に記憶されます。
FM,AM にそれぞれ10局までプリセットできます。

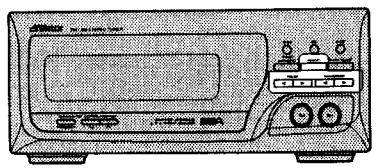

放送局名表示について

*50*ページのエリアガイド機能(*51*～*54*ページの放送局一覧表)以外の放送局を選局した場合は、周波数による表示のみで、文字(放送局名)による表示はされません。

ちょっと一言！
*50*ページのエリアガイド機能(*51*～*54*ページの放送局一覧表)以外の放送局を選局した場合は、左記のプリセット操作をすることでメモリーすることができます。

ご注意
こんな時にはプリセットが消えてしまうことがあります。
- 電源プラグを抜いた時
- 停電の時

プリセットが消えてしまったときは、最初からやり直ししてください。

市外局番で放送局をプリセット

エリアガイド

市外局番を入力するだけであなたの地域で聞くことができる放送局がプリセットされます。
リモコンを使います。

1. FM か AM を押す

2. 市外局番を入力する

例、0462と入力してみます

AREA GUIDE（エリア ガイド）を押す

市外局番の最初の **0** が入力され、
0 の次の _ が点滅します。

テンキーで残りの桁数を入力する

「**4**」「**6**」「**2**」と入力します
(局番は4桁までしか入力できません。局番が5桁以上のかたも4桁まで入力しておけばエリアガイドの機能に支障はありません。)

間違えて入力したら、再度 **FM** または **AM** を押して、やり直します。

3. SET（セット）を押す

あらかじめ市外局番によってプリセットされている **AM** 放送局を順に呼び出しメモリーします。次に、**FM** 放送局のオートプリセットが始まり、放送局名も表示していきます。オートプリセットが終わるまで、しばらくお待ちください。
全てが終了すると、**FM** の最後にプリセットされた放送局名を表示し、受信状態になります。

FMのオートプリセット中は

・地域によって時間がかかることがありますが、そのままでお待ちください。また他のキー操作はしないでください。誤動作の原因となります。
・地域によっては、放送でない電波を受信しプリセットされる場合があります。このようなときは、放送局を選んでからメモリーしてください。メモリーの方法は「放送局を覚えさせる」(*49*ページ)をご覧ください。

放送局一覧表以外の放送局をメモリーするには

・放送局をプリセット中、*51*〜*54*ページの一覧表以外の放送局を受信した場合、お好みによりメモリーすることができます。メモリーの方法は「放送局を覚えさせる」(*49*ページ)をご覧ください。
・*51*〜*54*ページの放送局一覧表以外の放送局を受信した場合は、周波数による表示のみで、文字(放送局名)による表示はされません。

プリセットした放送局名表示を削除するには

放送局のプリセットが終了してから下記の操作を行なうことで、プリセットされた放送局名を削除することができます。

1、**AREA GUIDE**（エリア ガイド） を押す

TEL 0_ _
と表示します。

2、**SET**（セット） を押す

NAME CUT
と表示します。

これで、放送局名は削除されました。
再度放送局名も表示させるには、もう一度エリアガイドの操作を行なってください。

ご注意
こんな時にはプリセットが消えてしまうことがあります。
・電源プラグを抜いた時
・停電の時
　(バックアップは、約2日〜3日です。)
プリセットが消えてしまったときは、局番が「03」地域の放送局になりますので、最初からプリセットをやり直してください。

●AMエリアガイド放送局一覧（エリアガイド機能により地域ごとに下記の放送局が呼び出せます。）

周波数単位：kHz

市外局番	都道府県名	エリアの放送がよく入る代表都市名	ディスプレイ表示とプリセットされた放送局の周波数（Pはプリセットのことです）P-1	P-2	P-3	P-4	P-5	P-6	P-7	P-8
011,0121〜0129 0131〜0136 0141〜0149	北海道	札幌	NHK 1 567	NHK 2 747	H B C 801	H B C 864	NHK 1 945	NHK 2 1125	H B C 1287	S T V 1440
0150〜0152 0157〜0159	北海道	網走 北見	NHK 2 702	NHK 2 747	H B C 801	S T V 936	NHK 1 1188	H B C 1449	S T V 1485	NHK 1 1584
0153〜0156	北海道	釧路	NHK 1 585	NHK 1 603	S T V 918	NHK 2 1125	NHK 2 1152	H B C 1269	H B C 1404	S T V 1530
0137〜0139	北海道	函館	NHK 1 567	NHK 1 675	NHK 2 747	S T V 882	H B C 900	S T V 1197	H B C 1269	NHK 2 1467
0160〜0169	北海道	旭川	NHK 1 621	NHK 2 747	NHK 1 792	NHK 1 837	H B C 864	NHK 1 927	S T V 1197	NHK 2 1602
0170〜0179	青森	青森	NHK 2 774	NHK 1 963	NHK 1 999	R A B 1233	R A B 1485	*	*	*
0180〜0189	秋田	秋田	NHK 2 774	A B S 936	NHK 1 1503	*	*	*	*	*
0190〜0199	岩手	盛岡	NHK 1 531	I B C 684	NHK 2 774	NHK 2 1386	*	*	*	*
022 0220〜0229	宮城	仙台	NHK 1 891	NHK 2 1089	T B C 1260	*	*	*	*	*
0230〜0239	山形	山形	NHK 1 540	NHK 2 774	Y B C 918	Y B C 1098	NHK 1 1368	*	*	*
0240〜0249	福島	郡山	NHK 2 693	NHK 1 846	R F C 1098	R F C 1458	*	*	*	*
025 0250〜0259	新潟	新潟	NHK 1 792	NHK 1 837	B S N 1116	B S N 1530	NHK 2 1593	*	*	*
0260〜0269	長野	長野	NHK 1 540	NHK 1 621	NHK 2 693	NHK 1 819	S B C 864	S B C 1098	*	*
0270〜0279	群馬	前橋	NHK 1 594	NHK 2 693	T B S 954	ブンカ 1134	ニッポン 1242	*	*	*
0281〜0289	栃木	宇都宮	NHK 1 594	NHK 2 693	T B S 954	ブンカ 1134	ニッポン 1242	C R T 1530	*	*
0280 0290〜0299	茨城	水戸	NHK 1 594	NHK 2 693	T B S 954	ブンカ 1134	I B S 1197	ニッポン 1242	*	*
03、043、044、045 048、0421〜0499	東京、神奈川 千葉、埼玉	東京	NHK 1 594	NHK 2 693	F E N 810	T B S 954	ブンカ 1134	ニッポン 1242	ラジオニホン 1422	*
052、0510〜0529 0531〜0536	愛知	名古屋	NHK 1 729	NHK 2 909	C B C 1053	トウカイラジオ 1332	S B S 1404	G B S 1431	*	*
053、054 0537〜0549	静岡	静岡	NHK 2 639	NHK 1 882	S B S 1404	*	*	*	*	*
0551〜0557	山梨	甲府	NHK 2 693	Y B S 765	NHK 1 927	T B S 954	ブンカ 1134	ニッポン 1242	*	*
0550 0558〜0559	静岡	沼津	NHK 2 639	NHK 1 882	S B S 1404	*	*	*	*	*
0560〜0589	愛知、岐阜	岐阜	NHK 1 729	NHK 1 792	NHK 2 909	C B C 1053	トウカイラジオ 1332	G B S 1431	*	*
0590〜0599	三重	津	NHK 1 729	NHK 2 828	C B C 1053	トウカイラジオ 1332	*	*	*	*
06 0720〜0729	大阪	大阪	ラジオカンサイ 558	NHK 1 666	NHK 2 828	A B C 1008	K B S 1143	M B S 1179	O B C 1314	*
0730〜0739	和歌山	和歌山	NHK 1 666	NHK 2 828	A B C 1008	M B S 1179	O B C 1314	W B S 1431	*	*

●本機は10局までメモリーできますが、*印の欄 およびP-9、P-10には放送局がメモリーされておりません。
　お好きな放送局をご自分でプリセットすることができます。
●近隣の AM 放送の方がうまく受信できる場合は、聞きたい放送の地域の市外局番を入力し、**SET** を押してください。

●AMエリアガイド放送局一覧（エリアガイド機能により地域ごとに下記の放送局が呼び出せます。）

周波数単位：kHz

市外局番	都道府県名	エリアの放送がよく入る代表都市名	ディスプレイ表示とプリセットされた放送局の周波数（Pはプリセットのことです）							
			P-1	P-2	P-3	P-4	P-5	P-6	P-7	P-8
075 0740～0759	京都 奈良、滋賀	京都	NHK 1 666	NHK 2 828	ABC 1008	KBS 1143	MBS 1179	OBC 1314	*	*
0761～0762	石川	金沢	MRO 1107	NHK 1 1224	NHK 2 1386	*	*	*	*	*
0763～0766	富山	富山	NHK 1 648	KNB 738	NHK 2 1035	*	*	*	*	*
0760 0767～0769	石川	七尾	NHK 1 540	MRO 1107	NHK 2 1386	*	*	*	*	*
0771～0775	京都、滋賀	大津	NHK 1 666	NHK 2 828	ABC 1008	KBS 1143	MBS 1179	KBS 1215	OBC 1314	*
0770 0776～0779	福井	福井	FBC 864	NHK 1 927	NHK 2 1521	*	*	*	*	*
078 0790～0799	兵庫	神戸	ラジオカンサイ 558	NHK 1 666	NHK 2 828	ABC 1008	MBS 1179	OBC 1314	*	*
082、0823～0826 0828～0829	広島	広島	NHK 2 702	NHK 1 1071	RCC 1350	*	*	*	*	*
0830～0839 0820、0827	山口	山口	NHK 1 675	KRY 765	NHK 2 1377	FEN 1575	*	*	*	*
0840～0849	広島	尾道	RCC 720	NHK 1 999	NHK 2 1602	*	*	*	*	*
0851～0856	島根	松江	NHK 1 1296	BSS 1431	NHK 2 1593	*	*	*	*	*
0857～0859	鳥取	米子	BSS 900	NHK 1 963	NHK 2 1125	NHK 1 1368	*	*	*	*
0860～0869	岡山、広島	岡山	NHK 1 603	NHK 2 1386	RSK 1494	*	*	*	*	*
0870～0879	香川	高松	NHK 2 828	NHK 1 1368	RNC 1449	*	*	*	*	*
0881～0886	徳島	徳島	NHK 2 828	NHK 1 945	JRT 1269	*	*	*	*	*
0880 0887～0889	高知	高知	RKC 900	NHK 1 990	NHK 1 999	NHK 2 1152	RKC 1197	*	*	*
0890～0899	愛媛	松山	NHK 1 846	NHK 1 963	RNB 1116	NHK 2 1512	RNB 1530	*	*	*
092、093 0930、0940～0949	福岡 長崎	福岡	NHK 1 612	NHK 2 1017	RKB 1278	KBC 1413	*	*	*	*
0951～0955	佐賀	佐賀	NHK 1 612	NHK 2 873	NHK 1 963	RKB 1278	KBC 1413	NBC 1458	*	*
0920、0950 0956～0959	長崎	長崎	NHK 1 684	NHK 1 819	NHK 2 873	NBC 1098	NBC 1233	*	*	*
096 0960～0969	熊本	熊本	NHK 1 756	NHK 1 846	NHK 2 873	RKK 1197	*	*	*	*
0970～0979	大分	大分	NHK 1 819	NHK 2 873	OBS 1098	*	*	*	*	*
0981～0987	宮崎	宮崎	NHK 1 540	NHK 1 621	NHK 2 873	MRT 936	OBS 1098	*	*	*
098、0980 0988～0989	沖縄	那覇	NHK 1 540	NHK 1 549	FEN 648	RBC 738	ROK 783	NHK 2 1125	*	*
0990～0999	鹿児島	鹿児島	NHK 1 576	NHK 1 792	MBC 1107	NHK 2 1386	*	*	*	*

●本機は10局までメモリーできますが、* 印の欄 およびP-9、P-10には放送局がメモリーされておりません。
お好きな放送局をご自分でプリセットすることができます。
●近隣の **AM** 放送の方がうまく受信できる場合は、聞きたい放送の地域の市外局番を入力し、**SET** を押してください。

●FMエリアガイド放送局一覧

FM 放送の場合,エリアガイドの操作を行なって受信された放送局の局名が表されます。表示する局名は以下の表を参照してください。
また、地域によっては同じ放送局から数種類の放送用電波が出ているため、複数プリセットされる場合もあります。
ケーブルで受信される場合には、下記表のディスプレイ表示と異なる場合があります。

市外局番	都道府県名	エリアの放送がよく入る代表都市名	放送局名	ディスプレイ表示
011	西北海道	札幌	FM北海道	AIR-G
0121～0149		旭川	FMノースウェーブ	ノースウェーブ
0160～0169			NHK	NHK-FM
0151～0152	東北海道	網走	FM北海道	AIR-G
0153～0156		釧路	FMノースウェーブ	ノースウェーブ
0157～0159		北見	NHK	NHK-FM
0150				
0170～0179	青森	青森	FM青森	FM アオモリ
			NHK	NHK-FM
0180～0189	秋田	秋田	FM秋田	FM Akita
			NHK	NHK-FM
0190～0199	岩手	盛岡	FM岩手	FM Iwate
			NHK	NHK-FM
022	宮城	仙台	FM仙台	FM センダイ
0220～0229			NHK	NHK-FM
0230～0239	山形	山形	FM山形	FM ヤマガタ
			NHK	NHK-FM
0240～0249	福島	郡山	NHK	NHK-FM
			開局予定	FM フクシマ
025	新潟	新潟	FMラジオ新潟	FM ニイガタ
0250～0259			NHK	NHK-FM
0260～0269	長野	長野	長野FM	FM ナガノ
			NHK	NHK-FM
0270～0279	群馬	前橋	FM群馬	FM Gunma
			FM東京	TOKYO FM
			FMジャパン	J-WAVE
			放送大学	ダイガク
			FM埼玉	NACK 5
			FM横浜	ハマラジ
			FMサウンド千葉	bayfm
			NHK	NHK-FM
0281～0289	栃木	宇都宮	FM栃木	R.BERRY
0290～0299	茨城	水戸	FM群馬	FM Gunma
0280、03	東京	東京	FM東京	TOKYO FM
043、044	神奈川	横浜	FMジャパン	J-WAVE
045、048	千葉	千葉	FM埼玉	NACK 5
0421～0499	埼玉	浦和	FM富士	FM Fuji
			放送大学	ダイガク
			FM横浜	ハマラジ
			FMサウンド千葉	bayfm
			NHK	NHK-FM

市外局番	都道府県名	エリアの放送がよく入る代表都市名	放送局名	ディスプレイ表示
052	静岡	浜松	FM愛知	P POP
0510～0529	愛知	名古屋	FM三重	FM Mie
0531～0536			FM静岡	K-MIX
			FM名古屋	ZIP-FM
			NHK	NHK-FM
053、054	静岡	静岡	FM静岡	K-MIX
0537～0549			NHK	NHK-FM
0551～0557	山梨	甲府	FM富士	FM Fuji
			NHK	NHK-FM
0550	静岡	沼津	FM静岡	K-MIX
0558～0559	伊豆半島		NHK	NHK-FM
0560～0589	愛知	岡崎	FM 岐阜	FM Gifu
0590～0599	岐阜	岐阜	FM名古屋	ZIP-FM
	三重	津	FM愛知	P POP
			FM三重	FM Mie
			NHK	NHK-FM
06	大阪	大阪	FM和歌山	FM ワカヤマ
0720～0729	和歌山	和歌山	FM大阪	FM OSAKA
0730～0739	京都	京都	FM802	FM802
075	奈良	奈良	Kiss-FM	KISS-FM
0740～0759	滋賀	大津	FM京都	α STATION
			FM奈良	FM Nara
			NHK	NHK-FM
0763～0766	富山	富山	富山FM	FM トヤマ
0767～0769	石川	七尾	FM石川	FM イシカワ
0760		金沢	FM福井	FM Fukui
0761～0762			NHK	NHK-FM
0771～0775	京都	京都	FM大阪	FM OSAKA
	滋賀	大津	FM802	FM802
			FM京都	α STATION
			NHK	NHK-FM
0770	福井	福井	FM福井	FM Fukui
0776～0779			NHK	NHK-FM
078	兵庫	神戸	FM大阪	FM OSAKA
0790～0799			FM802	FM802
			Kiss-FM	KISS-FM
			FM徳島	FM トクシマ
			NHK	NHK-FM
082	広島	広島	広島FM放送	FM ヒロシマ
0823～0826			FM山口	FM ヤマグチ
0828～0829			NHK	NHK-FM

●FMエリアガイド放送局一覧

・**FM** 放送の場合,エリアガイドの操作を行なって受信された放送局の局名が表されます。表示する局名は以下の表を参照してください。
また、地域によっては同じ放送局から数種類の放送用電波が出ているため、複数プリセットされる場合もあります。
・ケーブルで受信される場合には、下記表のディスプレイ表示と異なる場合があります。

市外局番	都道府県名	エリアの放送がよく入る代表都市名	放送局名	ディスプレイ表示
0830～0839 0820, 0827	山口	山口	FM山口	FM ヤマグチ
			FM福岡	FM フクオカ
			FM九州	CROSS FM
			NHK	NHK-FM
0840～0849	広島	尾道	広島FM放送	FM ヒロシマ
			NHK	NHK-FM
0851～0856 0857～0859	島根 鳥取	松江 米子	FM山陰 NHK	V-air NHK-FM
0860～0869 0870～0879	岡山 香川	岡山 高松	FM岡山 FM香川	FM オカヤマ FM カガワ
			広島FM放送	FM ヒロシマ
			NHK	NHK-FM
0881～0886	徳島	徳島	FM徳島	FM トクシマ
			NHK	NHK-FM
0880 0887～0889	高知	高知	FM高知 NHK	FM Kochi NHK-FM
0890～0899	愛媛	松山	FM愛媛	FM Ehime
			NHK	NHK-FM
092 093, 0930 0940～0949 0951～0955	福岡 長崎 佐賀	福岡 佐賀	FM九州	CROSS FM
			FM福岡	FM フクオカ
			FM山口	FM ヤマグチ
			FM佐賀	FM Saga
			FM中九州	FMK
			FM長崎	FM ナガサキ
			NHK	NHK-FM

市外局番	都道府県名	エリアの放送がよく入る代表都市名	放送局名	ディスプレイ表示
0920,0950 0956～0959	長崎	長崎	FM長崎	FM ナガサキ
			FM九州	CROSS FM
			NHK	NHK-FM
096 0960～0969	熊本	熊本	FM中九州	FMK
			FM福岡	FM フクオカ
			FM九州	CROSS FM
			FM長崎	FM ナガサキ
			NHK	NHK-FM
0970～0979	大分	大分	FM大分	AirRadio
			NHK	NHK-FM
0981～0987	宮崎	宮崎	FM宮崎	FM ミヤザキ
			NHK	NHK-FM
098, 0980 0988～0989	沖縄	那覇	FM沖縄	FM オキナワ
			NHK	NHK-FM
			FEN沖縄	F E N
0990～0999	鹿児島	鹿児島	FM鹿児島	μ FM
			NHK	NHK-FM

エリアガイドと放送局名表示について

このセットは、電話の市外局番を入力するだけでその地域で聞くことのできる放送局を（エリアガイド機能）自動的にプリセットし、聞いている放送局名を表示します。

・設置後、あなたの地域の市外局番を入力されますと、このエリアガイド機能によって、聞きたい放送局を簡単に選局することができるようになり、あなたの地域の放送局名が表示されます。詳しい操作方法につきましては、取扱説明書の「エリアガイド」をご覧ください。
なお、この機能のデモンストレーションとして、あらかじめ市外局番"03"地域の放送局が **FM/AM** 各7局プリセットされていて、関東地域の放送局名が表示されますが、あなたの地域の市外局番を入力されれば、それに置き換わります。
また、市外局番"03"地域は広域にわたりますので、電波状態等の関係により受信状態が良好でないときは、市外局番"03"地域にお住まいの方もエリアガイドを行なってください。

ちょっと一言
・***51***～***54***ページは、エリアガイド機能で自動的にプリセットされる放送局一覧表です。電波事情によっては、エリアガイド機能で選局された放送局以外の放送局の方が良好に受信できる地域もあります。その場合は、***49***ページのメモリー方法「放送局を覚えさせる」で、放送局をプリセットしてください。また、電波事情によっては、エリアガイドで選局された放送局が良好に受信できない場合もあります。
・放送局一覧表以外の放送局を選局された場合は、周波数表示のみ表示します。（文字による局名表示はされません。）

プリセットした放送局を選ぶ

プリセット選局

聞きたい放送局がリモコンで簡単に選べます。

リモコンを使います。

1. **FM** か **AM** を選ぶ

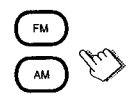

2. テンキーで、プリセットチャンネルを指定する

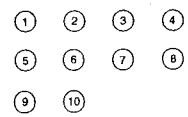

チューナー本体の PRESET < > でも選ぶこともできます。

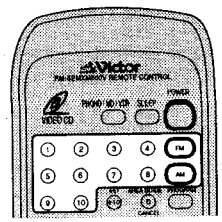

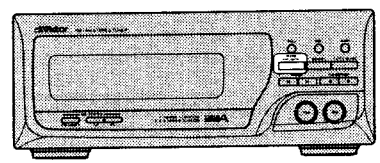

電波が弱く、ステレオ放送に雑音が混じる時は

本体の **STEREO AUTO/MONO** を押してモノラルにします

ステレオ放送をモノラルで受信します。
雑音が少なくなり聞きやすくなります。

MONO 点灯 ..... モノラルの音声に固定され、ステレオ放送のときも、モノラルの音声になります。

AUTO 点灯 ..... ステレオ放送のときはステレオの音声、モノラル放送のときはモノラルの音声に自動的に切り換わります。

・**STEREO AUTO/MONO** は **FM, AM** 別々に設定されます。
普段は **AUTO** を点灯させた状態でお楽しみください。
・付属のアンテナでうまく受信できないときは、***5***ページをご覧になって、屋外アンテナを接続してください。

ちょっと一言！
本機は **AM** ステレオ放送にも対応しておりますので、**AM** でもステレオ放送の番組をお楽しみいただけます。***5***ページをご覧になり **AM** アンテナをきちんと接続してください。
電波状態、地域によってはステレオ放送を受信できないこともあります。

機能編

MX-M500V

(No 11598) 1-22

タイマー操作の前に

本機には次の３種類のタイマーがあります。

■DAILY（デイリー）タイマー　57ページ

開始時刻（電源がONになる時刻）、終了時刻（電源がOFFになる時刻）聞きたいソースを設定しておくと、毎日同じ時刻に動作します。

■REC（レック）タイマー　58ページ

開始時刻（電源がONになる時刻）、終了時刻（電源がOFFになる時刻）録音したい放送を設定しておくと、留守中の番組予約録音ができます。1日1回だけ動作します。

■SLEEP（スリープ）タイマー　59ページ

終了時刻（電源がOFFになるまでの時間）を設定しておくと、音楽を聞きながら眠ることができます。自動的に電源がOFFになります。

！時計は正確に合わせてありますか？

1、タイマーご使用の前に、時計を合わせておいてください。（11ページをご覧ください。）
2、DAILY,REC タイマーは ON/OFF 時刻が設定されている時のみ動作します。ON/OFF 時刻が同じときは動作しません。
3、一度設定したタイマーの内容は、再度設定しない限り記憶されています。
4、こんな時にはタイマー設定が消えてしまうことがあります。
　・電源プラグを抜いた時
　・停電のとき

タイマーが重なったときは

	設定	実際の動作
例1	REC TIMER: ON Ⓐ OFF DAILY TIMER: ON Ⓑ OFF 6:30　7:00　7:30　8:00	REC TIMER が優先します。 ON Ⓐ OFF 6:30　7:30
例2	REC TIMER: ON Ⓐ OFF DAILY TIMER: ON Ⓑ OFF 6:30　7:00　7:30　8:00	REC TIMER が優先します。 ON Ⓑ ON Ⓐ OFF 6:30　7:00　8:00 REC TIMER がON になる直前の数秒間は音が途切れます。
例3	REC TIMER: ON Ⓐ OFF SLEEP TIMER: Ⓑ OFF 22:00　22:30　23:00	REC TIMER が優先します。 Ⓑ ON Ⓐ OFF 22:00　22:30 REC TIMER がON になる直前の数秒間は音が途切れます。
例4	REC TIMER: ON Ⓐ OFF SLEEPTIMER: Ⓑ OFF 22:00　22:30　23:00	REC TIMER が優先します。 Ⓑ ON Ⓐ OFF 22:00　23:00 REC TIMER がON になる直前の数秒間は音が途切れます。
例5	DAILYTIMER: ON Ⓐ OFF SLEEPTIMER: Ⓑ OFF 7:00　7:30　8:00	SLEEP TIMER が優先します。 Ⓑ OFF 7:30
例6	DAILYTIMER: ON Ⓐ OFF SLEEPTIMER: SET Ⓑ OFF 7:00　7:30　8:00　8:30	SLEEP TIMER が優先します。 ON Ⓐ SET Ⓑ OFF 7:00　7:30　8:30

好きな音楽で目覚める

目覚ましタイマー

大好きな音楽で気持ちよく1日をスタートしたい。
そんなときにはコレ。

1. DAILY（デイリー）を押す

⊕DAILY が点滅します。

2. 開始時刻と終了時刻を設定する

最初に開始時刻（ONタイム）を設定したら、終了時刻（OFFタイム）を設定する。
1、「時」を設定する。TUNING/TIMER（チューニング/タイマー）で合わせてから、MEMORY（メモリー）を押して設定します。
2、「分」を設定する。TUNING/TIMER（チューニング/タイマー）で合わせてから、MEMORY（メモリー）を押して設定します。

（詳しい時刻の設定操作は58ページを参照してください。）

3. 聞きたいソースを設定する

TUNING/TIMER（チューニング/タイマー）で選んでから、MEMORY（メモリー）を押します

（右のソースの設定を参照）

・CD を選んだ場合は、一般の音楽 CD をご使用ください。（ビデオ CD を選んだ場合は、ディスクにより選択画面のまま先に進まない種類などがあります。またこの時は、音もでない場合があります。）
・FM または AM を選んだ場合には、PRESET < > を押してプリセットチャンネルを指定してください。
・MD/DCC（当社のコンピュリンク対応機器）を選んだ場合の操作と接続は、接続した機器の取扱説明書をご覧ください。（シンクロ接続は、7ページを参照）

4. ボリュームを設定する

TUNING/TIMER（チューニング/タイマー）選びます

4段階に設定することができます。（右のボリュームの設定を参照）

5. DAILY（デイリー）を押す

DAILYを押すと、設定されたONタイム、OFFタイム、選んだソース（FMまたはAM）とプリセットチャンネル、「CD」,「TAPE」,「MD/DCC」、選んだ VOLUME の順に表示します。

これで設定完了！　⊕DAILY が点灯になります。

ソースの設定

FM	FM 放送を聞く
AM	AM 放送を聞く
CD	CD を聞く(一般の音楽CDを聞く)
TAPE	テープを聞く
MD/DCC	MD/DCC を聞く

・FMまたはAMを選んだ場合には、PRESET < > を押してプリセットチャンネルを指定してください。
・TAPE を選んだ場合、A,B の両デッキにテープが入っている場合は、B デッキが優先します。
・MD/DCC（当社のコンピュリンク対応機器）を選んだ場合の操作と接続は、接続した機器の取扱説明書をご覧ください。（シンクロ接続は、7ページを参照）

ボリュームの設定

表示	ボリュームの設定
Volume −	電源を切る前の位置
Volume 1	
Volume 2	
Volume 3	

・ソースによっては、曲の出だしの部分が聞こえないことがあります。
・Volume 2 のときは、Volume 1 → Volume 2 に、
・Volume 3 のときは、Volume 1 → Volume 2 → Volume 3 に、段階的に変化します。

毎日同じ時刻に目覚める

・1度設定するとタイマーを OFF にしない限り、毎日同じ時刻に目覚めることができます。
・DAILY タイマーは終了時刻になると、自動的に電源が OFF になります。
・DAILY タイマーが動作中は、ディスプレイに ⊕DAILY と時間を表示します。

設定は

電源が ON でも OFF でもできます。
ただし、電源が ON 状態で設定したときは、設定後忘れずに電源を OFF にしてください。

設定をやめるには

設定後に DAILY タイマーを押すと、設定が無効となり、⊕DAILY が消灯しますが、設定した内容は記憶されています。

機能編

留守番録音をする

録音タイマー

聞きたいラジオ番組があるのに出かけなければいけない。
そんなときはコレ。
・Bデッキにテープを入れることをお忘れなく、

1. **REC** を押す

🕘REC が点滅します。

2. 録音開始時刻と終了時刻を設定する

最初に開始時刻（ONタイム）を設定したら、終了時刻（OFFタイム）を設定する。
「時」、「分」を設定する。**TUNING/TIMER**で合わせてから、**MEMORY** を押して設定完了です。（右の時刻の設定を参照）

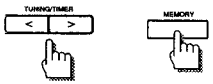

3. FMまたはAMを選ぶ

1, **TUNING/TIMER** で、**FM** または **AM** を選ぶ

2, **PRESET** で、プリセットチャンネルを選んでから、**MEMORY** を押す

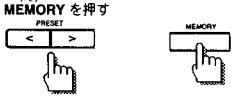

4. 録音機器を選ぶ

1, **TUNING/TIMER** で、**TAPE** または **MD/DCC** を選ぶ

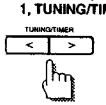

MD/DCC（当社のコンピュリンク対応機器）を選んだ場合の操作と接続は、接続した機器の取扱説明書をご覧ください。
（シンクロ接続は、7ページを参照）

5. **REC** を押す

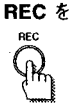

REC を押すと、設定された**ON** タイム、**OFF** タイム、選んだソース（**FM**または**AM**）とプリセットチャンネル、選んだ録音機器の順に表示します。

🕘REC が点灯になります。

これで設定完了！

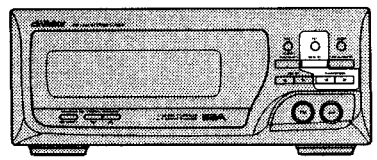

Bデッキにテープを入れることをお忘れなく！

時刻の設定

1、**TUNING/TIMER** <、>で「時」を設定します

2、**MEMORY** を押します

3、**TUNING/TIMER** <、>で「分」を設定します

4、**MEMORY** を押します

設定は

電源が **ON** でも **OFF** でもできます。

設定をやめるには

設定後に **REC** を押すと、設定が無効となり、🕘REC が消灯しますが、設定した内容は記憶されています。

テープの両面に録音するには

REVERSE を押して（インジケーター点灯）Bデッキのおもて面（▷方向）から始めます。

ちょっと一言！
REC タイマーは、録音開始時刻になると、自動的に**VOLUME** を **MIN** にします。

音楽を聞きながら眠りたい

スリープタイマー

音楽を聞きながらここちよい眠りにつきたい。
そんなときはコレ。

1. 聞きたい曲を再生する

2. 何分後に電源を **OFF** にするかを設定する

SLEEP を押して時間を設定します

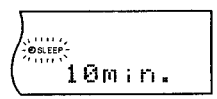

ディスプレイの表示例（設定時間：10分）

🕘SLEEP が点滅します。

SLEEP を押す毎に、設定時間は次にように変わります。

10→20→30→60→90→120→解除

時間設定が終了して、5秒間たつと設定完了です。
🕘SLEEP が点灯に変わります。

設定された時間が経過すると、自動的に電源は **OFF** になります。

リモコンで時間を設定することもできます
SLEEP を押す毎に、切り換わります。

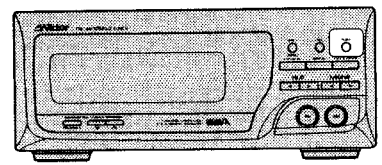

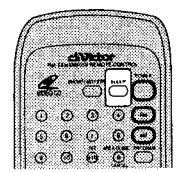

時間の設定を変更するには

スリープタイマー設定後に **SLEEP** を押すと残り時間が表示されます。設定を変更したいときは **SLEEP** を押して設定し直します。

設定をやめるには

設定後に、下記のどちらかの操作をすることでスリープタイマーを解除することができます。共に 🕘SLEEP が消灯します。

- 設定後に **SLEEP** を押して、設定時間表示を解除（120分のつぎが消灯）させます。
- 本体の電源を **OFF** にします。

機能編

お手入れ時の注意

開けないで
内部に触れると、危険なうえ故障の原因となります。
点検・修理は、販売店にご相談ください。

お手入れのときは
乾いたやわらかい布でふきます。汚れがひどい場合は中性洗剤などをご使用の後、よく洗剤を拭き取ってください。（洗剤の注意書をよくお読みください。）シンナー、ベンジン等は使用しないでください。

■デッキ部のお手入れ
汚れを取る「クリーニング」と磁気を取る「消磁」があります。

・クリーニング
ヘッド、キャプスタン、ピンチローラーが汚れると．．．
- 音質が劣化する。
- 前の音が消えないで残る。
- 音が小さくなる、途切れる。
- 録音できなくなる。

等の症状が出ます。こまめにクリーニングしてください。

・消磁
ヘッドが磁気を帯びると、サーと言う雑音が入ったり高音が消えたりします。
このような場合は、本機の電源を切ってから市販のヘッド消磁器で消磁してください。

ヘッド部のクリーニング法
無水アルコールをしみこませた綿棒で拭き取ります。
当社よりクリーニングキット **CK-1A** を発売しております。

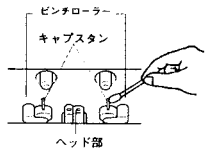

著作権について

放送やCD・その他ミュージックテープなど録音物の作品は、歌詞・楽曲などと同じく、著作権法により保護されています。したがって、それらの作品から録音したテープの使用には、一定の制限があります。
例えば．．．
●売ったり配ったりする場合。あるいは、貸し借りしたり、譲ったり、交換したりする場合。
●営利のため（店のBGMなど）に使用する場合。
これらの場合には、著作権法上の権利者の許諾を必要とします。使用条件は場合によって異なりますので、詳しい内容や申請その他の手続きについては、「日本音楽著作権協会」（JASRAC）の本部、もしくは最寄りの支部におたずねください。

社団法人日本音楽著作権協会（JASRAC）
〒105　東京都港区西新橋1-7-13　TEL (03)3502-6551　（大代表）　ＦＡＸ　(03)3508-8183

●北海道支部(業務地域　北海道)
TEL (011)221-5088　(代表)
●盛岡支部(業務地域　岩手・青森・秋田)
TEL (0196)52-3201　(代表)
●仙台支部(業務地域　宮城・山形・福島)
TEL (022)264-2266　(代表)
●大宮支部(業務地域　埼玉・栃木・群馬・長野・新潟)
TEL (048)643-5461　(代表)
●東京支部(業務地域　東京都東部・千葉・茨城)
TEL (03)3562-4455　(代表)
●西東京支部(業務地域　東京都西部・山梨)
TEL (03)3232-8301　(代表)
●横浜支部（業務地域　神奈川）
TEL (045) 662-6551　(代表)
●静岡支部(業務地域　静岡)
TEL (054) 254-2621　(代表)
●中部支部(業務地域　愛知・岐阜・三重)
TEL (052) 586-1155　(代表)
●北陸支部(業務地域　石川・富山・福井)
TEL (0762) 21-3602　(代表)
●京都支部(業務地域　京都・滋賀・奈良)
TEL (075) 251-0134　(代表)
●大阪支部(業務地域　大阪府南部・和歌山)
TEL (06) 244-0351　(代表)
●大阪北支部(業務地域　大阪府北部)
TEL (06) 244-0351　(代表)
●神戸支部(業務地域　兵庫)
TEL (078) 322-0561　(代表)
●中国支部(業務地域　広島・岡山・山口・鳥取・島根)
TEL (082) 249-6362　(代表)
●四国支部(業務地域　香川・徳島・高知・愛媛)
TEL (0878) 21-9191　(代表)
●九州支部(業務地域　福岡・大分・佐賀・長崎・熊本)
TEL (092) 441-2285　(代表)
●鹿児島支部(業務地域　鹿児島・宮崎)
TEL (0992) 24-6211　(代表)
●那覇支部(業務地域　沖縄)
TEL (098) 863-1228　(代表)

安全上の注意

電圧は 100V
必ず、**AC**（交流）**100V** をご使用ください。

コードをひっぱらないで
電源の接続の際は、プラグの部分を持つようにしてください。コードをひっぱったり、折り曲げたりすると、火災の原因になる恐れがあります。また、濡れた手でさわると、感電の恐れがあります。

旅行に出るときなどは
長時間ご使用にならないときは、電源プラグをコンセントから抜いておきましょう。

雷が鳴り出したら
早めに電源プラグを抜いてください。
屋外に設置したアンテナ線には絶対に触れないでください。

煙や変な匂いが出たりしたときは
異常状態のまま使用すると危険です。急いで電源プラグを抜いて、販売店にご相談ください。

取り扱い上の注意

風通し良く
通風孔を塞いだり、風通しの悪いせまい場所に押しこんだりしないでください。

アンテナは
良好な受信のため、道路や電車の線路、電線、ネオンサインなどから離してください。

水は大敵です。
万一、内部に水が入った場合は、電源プラグを抜いて販売店にご相談ください。

水滴に御用心
次のような場合、内部に水滴がつき、正しく動作しないことがあります。
- 暖房を始めた直後
- 湿気の多い場所
- 寒い所から急に温かい部屋に持ち込んだ時

その場合には、電源を入れたまま数時間おいた後、電源コードを抜いて、もう一度差し込んでください。
それでも直らないときは販売店にご相談ください。

外国では使えません。
本機は日本国内用に作られています。

This set is designed for use in Japan only and can not be used in any other country.

■カセットテープについて

たるみは取って
テープのたるみは故障の原因となります。
鉛筆などでたるみを取ってからご使用ください。

保管の際は
専用ケースに入れ、次のような場所は避けてください。
- テレビやスピーカーの上
- 直射日光が当たるなど、高温になるところ
- 湿気やほこりの多いところ

取り扱いはていねいに
テープ面には触れないでください。雑音の原因になります。
C-100 以上の長時間タイプのテープは薄いため、巻き込んだりしやすいので、できるだけ使用しないようにしてください。

■再生できるディスクの種類について

・一般の音楽用CD（CDシングル8cm含む）の音声の再生。

・ビデオCDの映像（静止画）と音声の再生。
・プレイバックコントロール機能付きビデオCDの映像（動画と高精細静止画）と音声の再生。

・CD グラフィックスの映像（静止画）と音声の再生。

ケースから取り出すときは
外側をはさむようにして、中心の穴を軽く押しながら持ち上げます。

保管の際は
専用のケースに入れ、次のような場所は避けてください。
- 直射日光が当たるなど、高温になるところ
- 湿気やほこりの多いところ

取り扱いはていねいに
録音面（印刷されていない面）をさわったり汚したりしないでください。
- シールなど異物を貼らないでください。

汚れたときは
内から外へ放射状に軽く拭きます。
- 固くしぼったやわらかい布で拭いた後、乾いた布で水気を拭き取ってください。
- レコードクリーナーやスプレー、またはシンナー、ベンジン等は使用しないでください。

置き場所は
末永くご使用いただくため、次のような場所を選んでください。
- 暑すぎたり寒すぎたりしないところ。
- 湿気やほこりのすくないところ。
- 水平で振動のすくないところ。
- 直射日光の当たらないところ。

また、殺虫剤など揮発性のものがかかると「くもり」や「変色」の原因となりますのでご注意ください。

故障？と思う前に

おや？故障かな？と思ったら．．．．．．
修理を依頼する前に、ちょっとお確かめください。

症状	原因	処置	参照ページ
音が出ない。	接続を間違えていませんか。	「接続」のページをご覧になり、正しく接続し直してください。	5,6
録音できない。	テープのつめは折れていませんか。	セロハンテープなどで穴を塞いでください。テープを交換してください。	19
放送が雑音で聞き苦しい。	アンテナがはずれていませんか。	アンテナを確実に接続してください。	5
	ループアンテナが本体に近づいていませんか。	ループアンテナの位置と向きを変えてください。	
	アンテナを束ねたまま床などに放っていませんか。	最も受信状態の良い向きに、ピーンとはってお使いください。	
CD の音が途切れる。	CD に傷・汚れなどがありませんか。	CD をクリーニングしてください。	61
CD が演奏されない。	CD が裏返しになっていませんか。	CD のラベル面が上になるように、ディスクトレイに正しくのせてください。	12
ビデオ CD, CD-G の再生画がテレビにでない	接続を間違えていませんか。	「接続」のページをご覧になり、正しく接続し直してください。	8,9
	CD に傷・汚れなどがありませんか。 CD が裏返しになっていませんか。	CD をクリーニングしてください。 CD のラベル面が上になるように、ディスクトレイに正しくのせてください。	12,61
ビデオ CD, CD-G の再生画が途切れる。	CD に傷・汚れなどがありませんか。	CD をクリーニングしてください。	61
各操作ができない。	落雷などの外部雑音で、マイコンが誤動作することがあります。	電源コードを抜いて、もう一度差し込んでください。	10
カセットホルダーが開かない。	テープ走行中に電源コードが抜けませんでしたか。	電源コードをもう一度差し込んでから、EJECT を押します。	10,15
リモコン操作ができない。	操作範囲が狭くなってきたり、本体に近づけないと操作できない。	乾電池を交換してください。	10
	リモートセンサーとの間に障害物がありませんか。	障害物を取り除いてください。	24

保証とアフターサービス

●保証書には、購入年月日が必要です。
この商品には、保証書を添付しております。お買いあげのときに、販売店で、「販売日、販売店名」等所定事項を記入してお渡ししますので、記載内容をご確認のうえ、大切に保存してください。

●保証期間は、お買い上げの日から1年間です。
保証書の記載内容に従って、お買い上げ販売店が修理致します。詳細は、保証書をご覧ください。

●保証期間経過後の修理については
販売店にご相談ください。修理によって機能が維持できる場合は、お客様のご要望により有料にて修理致します。

●補修用性能部品の保有期間は
製造打ち切り後、最低8年間です。（通商産業省の指導によります。）補修用性能部品とは、その製品の機能を維持するために必要な部品です。

●アフターサービスのお問い合わせ先は
ご転居、ご贈答、その他アフターサービスについてご不明の点は、お買い上げ販売店または別紙「ビクターサービス窓口案内」をご覧のうえ、最寄りのサービス窓口にご相談ください。

●修理を依頼されるときは
「故障？と思う前に」をよくお読みの上、故障かどうかお調べください。それでも具合が悪いときは、電源フラグをコンセントから抜いて、お買い上げ販売店またはビクターサービス窓口に次のことをお知らせください。

- 型名（MX-M500V）
- お名前、おところ、電話番号
- 訪問ご希望日
- ご自宅までの道順
- 故障状態をできるだけ詳しく

寸法図

寸法の単位はmmです。

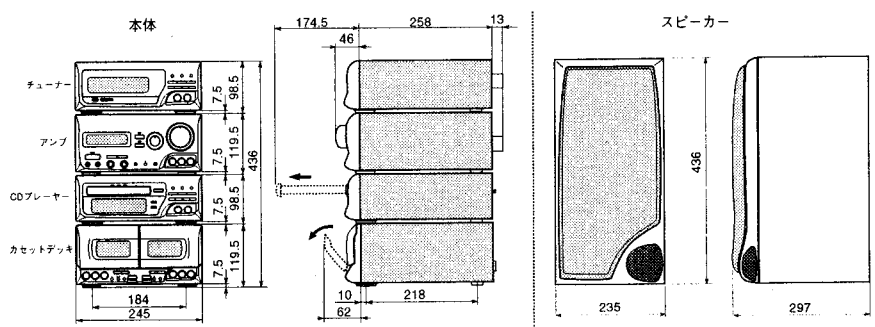

本機の外観は、改善のため予告なく変更することがあります。

(No. 11580) 1-37

仕様

■アンプ部

回路方式	差動入力コンプリメンタリーOCL
実用最大出力（EIAJ）	60W+60W (1kHz, メインスピーカー6Ω、サラウンドピーカー16Ω同時駆動)
入力感度／インピーダンス	
MIC	1.6mV/10kΩ
スピーカー端子	
メインスピーカー	6Ω
リアスピーカー	16Ω
電源電圧	AC100V (50Hz/60Hz両用)
消費電力	118W(㊦ 電気用品取締法基準) 15W(スタンバイ時)
質量	4.6 kg
寸法(mm)	245(W)×119.5(H)×317(D)

■チューナー／タイマー／SEA部

〈FMチューナー部〉

受信周波数	76MHz～108MHz
アンテナ	75Ω不平衡型

〈AMチューナー部〉

受信周波数	522kHz～1629kHz
アンテナ	ループアンテナ 外部アンテナ端子

〈タイマー部〉

タイマー形式	1日型3系統(DAILY,REC,SLEEP)
DAILY,REC	1分～23時59分
SLEEP	10分～120分
時計表示	24時間表示

〈SEA部〉

SEA中心周波数	63Hz, 160Hz, 400Hz, 1kHz, 2.5kHz, 6.3kHz,16kHz
SEAコントロールレンジ	±12dB(±1dB)
入力感度／インピーダンス	
MD,VTR	300mV/47kΩ
PHONO	2.5mV/50kΩ
出力レベル／インピーダンス	150mV/5kΩ(MD/VTR)
質量	1.7 kg
寸法 (mm)	245 (W)×98.5 (H)×305 (D)

■CDプレーヤー部

形式	コンパクトディスクプレーヤー
信号読取方式	非接触光学式ピックアップ
チャンネル数	2チャンネル
ワウフラッター	測定限界値以下
プログラムステップ数	32ステップ
映像出力端子	
ビデオ(コンポジット)	1.0Vp-p/75Ω
Sビデオ(輝度信号)	1.0Vp-p/75Ω
(色信号)	0.29Vp-p/75Ω
光デジタル出力端子	OPTICAL DIGITAL IN（角形光コネクタージャック）
再生ディスク	音楽CD ディスク CD グラフィックスディスク ビデオ CD ディスク
質量	2.2 kg
寸法 (mm)	245 (W)×98.5 (H)×305 (D)

■カセットデッキ部

トラック方式	コンパクトカセット・ステレオ
ヘッド	
Aデッキ	再生　：メタパーム
Bデッキ	録音・再生　：メタパーム 消去　：2ギャップ　フェライト
モーター	キャプスタン用×1(電子制御DC モーター) リール用×2（DCモーター） メカニズムコントロール用×2 (DC モーター)
テープ速度	4.8cm/s (定速時)
ワウフラッター	±0.15%　W.PEAK(EIAJ) 0.09%　WRMS
周波数範囲(EIAJ)	
メタル	30Hz～17kHz
ハイポジション	30Hz～16kHz
ノーマル	30Hz～15kHz
質量	2.9 kg
寸法(mm)	245(W)×119.5(H)×293.5(D)

仕様

■スピーカーシステム部

形式	3ウェイ・バスレフ型・防磁形(EIAJ)
使用ユニット	
低音用	20cm　コーン型
中音用	3.5cm　ソフトドーム型
高音用	ホーン型
定格入力(EIAJ)	15W
最大入力(EIAJ)	60W
定格インピーダンス	6Ω
再生周波数帯域	40Hz～25kHz
出力音圧レベル	88dB/W.m
質量	6.5 kg（1本）
寸法 (mm)	235 (W)×436 (H)×297 (D)

付属品

お使いになる前に付属品をお確かめください。

(FM簡易型アンテナとスピーカーコードはスピーカー部に添付されています。)

- AMループアンテナ 1
- AMループアンテナスタンド 1
- リモコン 1
- リモコン用乾電池（単4） 2
  （動作確認用です。）
- ビデオコード 1
- 接続ワイヤー 1

AMループアンテナ

AMループアンテナスタンド

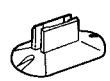

リモコン

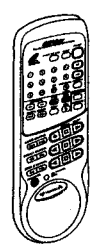

リモコン用乾電池

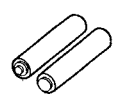

ビデオコード

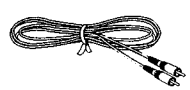

接続ワイヤー

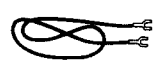

注意

以下の付属品はスピーカー部に添付されています。

- FM簡易型アンテナ 1
- スピーカーコード 2

FM簡易型アンテナ

スピーカーコード

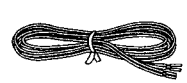

～とは?／～したい		ここにあります
準備／接続		
FM 室内アンテナ（付属）を接続したい	5	アンテナの接続
AM ループアンテナ（付属）を接続したい	5	アンテナの接続
FM 室外アンテナを接続したい	5	アンテナの接続
各ユニットを接続したい	6	システムコネクターの接続
スピーカーを接続したい	6	スピーカーの接続
MD を接続したい	7	オプション機器の接続
サラウンドスピーカーを接続したい	7	オプション機器の接続
レコードプレーヤーを接続したい	8	他の機器の接続
テレビやビデオを接続したい	8	他の機器の接続
リモコンに乾電池を入れたい	10	電源/乾電池の入れかた
時計を合わせたい	11	時計を合わせる
基本編		
CD を聞きたい	12	**CD** を聞いてみよう
CD の演奏を一時止めたい	13	演奏を一時止めるには
ワンタッチで **CD** の選曲をしたい	13	聞きたい曲を指定するには
今聞いている曲をとばして次の曲を聞きたい	13	曲の始まりへ戻すには
今聞いている曲を最初から聞きたい	13	曲の始まりへ戻すには
テープを聞きたい	14	テープを聞いてみよう
BGM としてエンドレスで聞きたい	15	テープの両面を続けて聞くには
ドルビー**NR** を使って録音されたテープを聞きたい	15	ドルビー**NR** を使って録音されたテープを聞くには
FM/AM 放送を聞きたい	16	放送を聞いてみよう
ステレオ放送に雑音が混じるときは?	17	電波が弱く、ステレオ放送に雑音が混じるときは
録音したい	18	録音してみよう
ドルビー**NR** を使って録音したい	19	ドルビー**NR** を使って録音するには
ドルビー**NR** とは?	19	ドルビー**NR** を使って録音するには
テープの両面に録音したい	19	テープの両面に続けて録音するには
アンプ		
左右の音量バランスを変えたい	26	バランス
低音を増強したい	26	スーパーバス
KARAOKE とは?	27	マイクミキシング
音楽に合わせて歌いたい	27	マイクミキシング
希望のソースと一緒に歌いたい	27	マイクミキシング
マイクミキシングした音を録音したい	27	マイクミキシング
マイクの音だけをスピーカーから出したい	27	マイクミキシング
CD カラオケを楽しみたい	28～33	カラオケを楽しむ（ビデオ**CD**,**CD-G**）
SEA（音場・音質効果）		
SEA を使って音を聞きたい	36	プリセットパターン
SEA を使って録音したい	36	プリセットパターン
SEA を使って自分の好みの音を作りたい	37	マニュアルパターン

～とは?／～したい	ページ	ここにあります
CDプレーヤー		
CD の曲の演奏プログラムをまちがえたときは	40	プログラム演奏
CD を演奏中に演奏プログラムを追加したい	40	プログラム演奏
CD の演奏プログラムの内容を確かめたい	40	プログラム演奏
CD の曲を聞きたい順番にならべ換えて再生したい	40	プログラム演奏
CD のすべての曲を繰り返し聞きたい	41	リピート演奏
CD の演奏中の曲だけを繰り返し聞きたい	41	リピート演奏
CD の曲をバラバラな順番で聞きたい	41	ランダム演奏
CD を聞きながら眠りたい	41	オートパワーオフ
カセットデッキ		
テープの曲の出だし部分を見つけたい	42	ミュージックスキャン
Aデッキ、Bデッキの順で連続してテープを聞きたい	43	連続再生
テープを聞きながら眠りたい	43	オートパワーオフ
テープの曲を聞きながらダビングしたい	44	ダビング
テープの両面ともにダビングしたい	44	ダビング
速くダビングしたい	45	ハイスピードダビング
複数のテープからダビングしたい	44.45	ダビング
CDの編集録音		
とにかく **CD** を録音したい	46	イチ押フェード **REC**
複数の **CD** を１本のテープに録音したい	46	イチ押フェード **REC**
テープの長さに合わせて１枚の **CD** を録音したい	47	オートエディット
CD の曲を好きな順番にならべ換えて録音したい	48	プログラムエディット
チューナー		
放送局を覚えさせたい(プリセット)	49	プリセット
自分の地域の放送局を自動的に覚えさせたい	50	エリアガイド
プリセットした放送局を選びたい	55	プリセット選局
タイマー		
タイマーを使うと何ができるの?	56	タイマー操作の前に
CD の音楽を目覚ましにしたい	57	目覚ましタイマー
テープの音楽を目覚ましにしたい	57	目覚ましタイマー
FM/AM 放送を目覚ましにしたい	57	目覚ましタイマー
FM/AM 放送の録音開始時刻と終了時刻を設定したい	58	録音タイマー
音楽を聞きながら電源を **OFF** にしたい	59	スリープタイマー

索引

MX-M500V

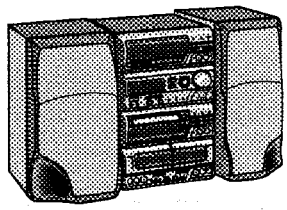

接続と操作の補足説明

Victor

取扱説明書の内容が一部不足しておりましたのでお詫びするとともに、下記の内容を補足説明させていただきます。

● **本体とテレビ、ビデオデッキを接続するときは、下図のように添付ワイヤーを接続してください。**

・アンプとCDプレーヤーのターミナル部に添付のワイヤーを固定します。
下図は、たて置きの場合ですが、よこ置きの場合も同様に接続します。

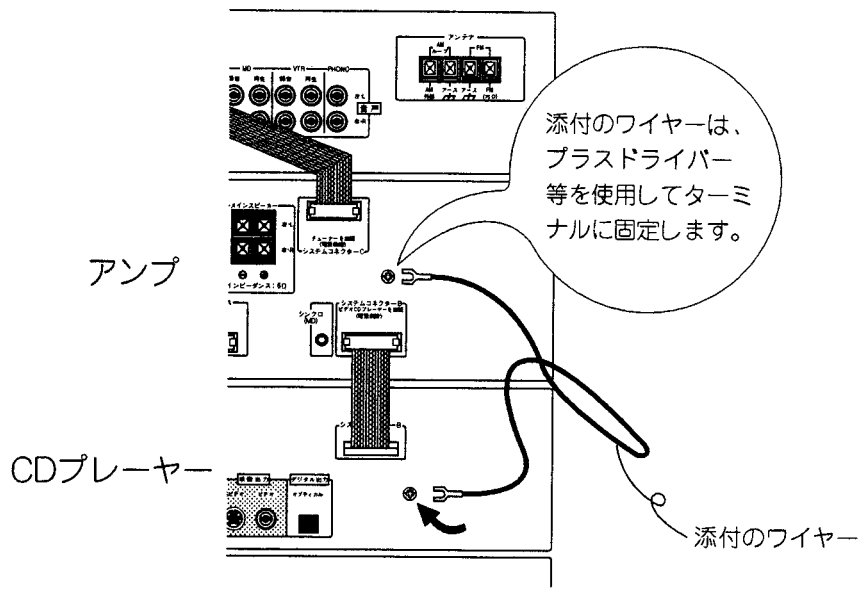

● ***27*** **ページで、カラオケを録音するとき**

・「マイクミキシングした音を録音するには」、の操作で**KARAOKE** 以外の効果、**L ch MONO ,R ch MONO** の効果を録音することはできません。

● ***30,34*** **ページの「操作** ***5,*** **曲を選ぶ」、「操作** ***3,*** **選択画面で好きな番号を選ぶ」**
番号を選ぶ操作で

・リモコンのサーチ CD/MD CONTROL ⏮ ⏭ ボタンでも選ぶことができますが、ビデオCDの種類によっては、番号を選ぶことができない場合があります。その場合は、リモコンの１０キーで指定してください。

AX-MXM500V

－目次－

主要ICの説明 2-2
FL表示管の内部接続 2-5
分解方法 2-6
ブロックダイヤグラム 2-8
基準回路図 2-9
基板図 2-11

主要ICの説明

■ MN171202J5A (IC800) : システム·コントローラ

1. 外観図

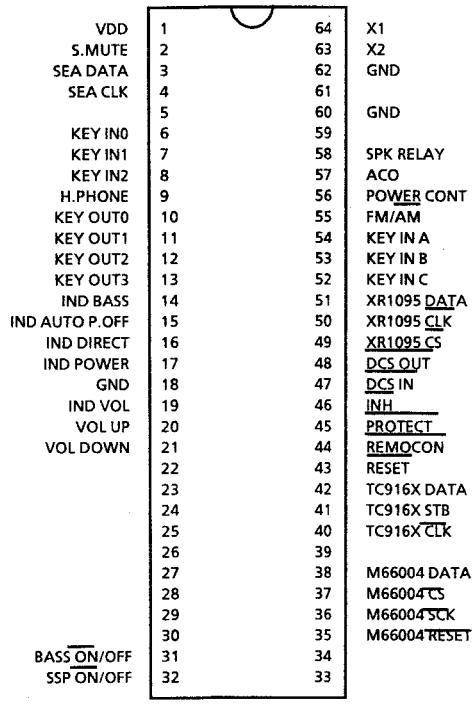

2. キーマトリクス

	KEY IN 0	KEY IN 1	KEY IN2
KEY OUT 0	POWER	DIRECT	BASS
KEY OUT 1	VIDEO SOUND	MUSIC MODE	KARAOKE/ MONO
KEY OUT 2	AUTO P.OFF	—	—
KEY OUT 3	MD	VTR	PHONO

3. 端子機能

Pin No.	シンボル	I/O	機能説明	Pin NO.	シンボル	I/O	機能説明
1	VDD	--	電源	39		--	未使用端子
2	S.MUTE	O	ソースミュート	40	$\overline{CLK}$	O	IC701,503用クロック出力
3	SEA DATA	O	IC704用データ出力	41	STB	O	IC701,503用ストローブ出力
4	SEA CLK	O	IC704用クロック出力	42	TC916X DATA	O	IC701,503用データ出力
5		--	未使用端子	43	$\overline{RESET}$	I	システムリセット信号入力
6~8	KEY IN0~2	I	キーマトリックス入力	44	$\overline{REMOCON}$	I	リモコン信号入力
9	H.PHONE	I	ヘッドホン検出入力	45	$\overline{PROTECT}$	I	プロテクタ検出
10~13	KEY OUT0~3	O	キーマトリックス出力	46	$\overline{INH}$	I	インヒビット信号入力
14	IND BASS	O	BASSインジケータコントロール	47	$\overline{DCS\ IN}$	I	コンピュリンク入力
15	IND AUTO P.OFF	O	AUTO P.OFFインジケータ コントロール	48	$\overline{DCS\ OUT}$	O	コンピュリンク出力
16	IND DIRECT	O	DIRECTインジケータコントロール	49	$\overline{CS}$	O	IC502用チップセレクト出力
17	IND POWER	O	POWERインジケータコントロール	50	$\overline{CLK}$	O	IC502用クロック出力
18	GND	--	GND	51	XR1095 DATA	O	IC502用データ出力
19	IND VOL	O	VOLインジケータコントロール	52~54	KEY IN A~C	I	キーマトリックス入力
20	VOL UP	O	VOLモータドライバコントロール	55	FM/$\overline{AM}$	I	FM/AM切換え入力 (FM:H, AM:L)
21	VOL DOWN	O	VOLモータドライバコントロール	56	POWER CONT	O	TD,XL用電源ON/OFFコントロール
22~30		--	未使用端子	57	ACO	O	パワーON/OFF時の電源コントロール
31	BASS $\overline{ON}$/OFF	O	BASSコントロール ON:L, OFF:H	58	SPK RELAY	O	スピーカリレーコントロール
32	SSP $\overline{ON}$/OFF	O	SSPコントロール ON:L, OFF:H	59		--	未使用端子
33,34		--	未使用端子	60	GND	--	GND
35	$\overline{RESET}$	O	IC840用リセット出力	61		--	未使用端子
36	$\overline{SCK}$	O	IC840用クロック出力	62	GND	--	GND
37	$\overline{CS}$	O	IC840用チップセレクト出力	63	X2	--	クロック発振端子
38	M66004 DATA	O	IC840用データ出力	64	X1	--	クロック発振端子

■ M66004SP (IC840) : FL管駆動用コントロー ラ

1. 外観図

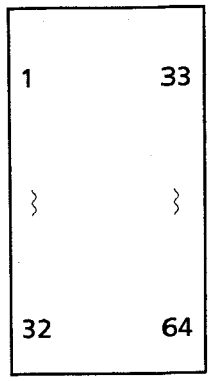

2. 端子機能

Pin No	シンボル	I/O	機 能 説 明
2~12	1G,11G~20G	--	FL管グリッドドライブ出力
13	$\overline{\text{RESET}}$	I	リセット入力
14	$\overline{\text{CS}}$	I	IC800からのチップセレクト信号入力
15	$\overline{\text{SCK}}$	I	IC800からのクロック信号入力
16	S.DATA	I	IC800からのデータ信号入力
19,60	Vcc	--	電源
20,21	XOUT,XIN	I/O	発振子接続端子
22	GND	--	グランド
32	VP	--	FL駆動用電源(−30V)
31,33,34,36~39,41~44, 46~49,51~54,56~59	S1~S23	O	FL管アノードドライブ出力

■ NJH32H380A (IC850) : リモコン受信 IC

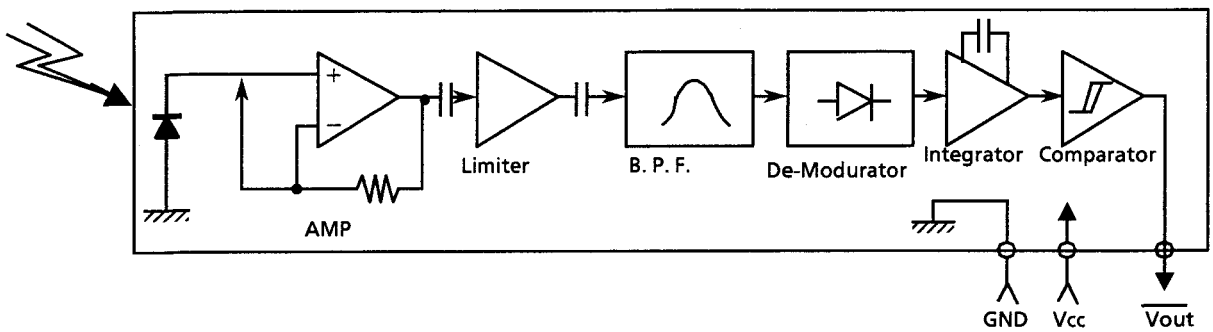

■ XRA15218N(IC880)･･･デュアル オペアンプ

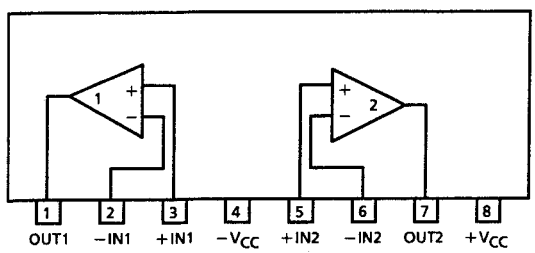

■ VC4580L(IC702,703,IC705~707,711,712) ･･･オーディオ用 デュアル オペアンプ

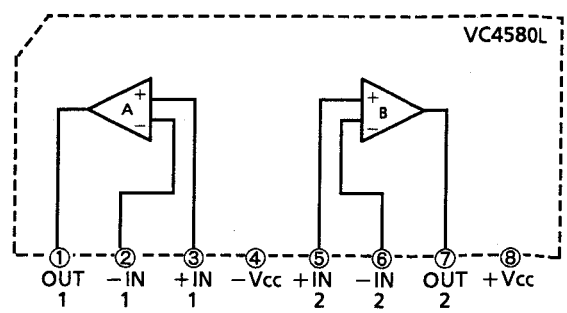

■ LB1639-CV (IC801) : モータードライバー

1. 外観図

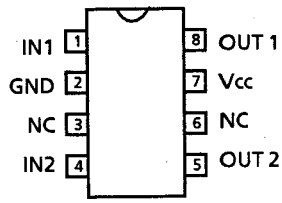

2. 真理値表

IN 1	IN 2	OUT 1	OUT 2	MOTOR
H	L	H	L	CLOCKWISE
L	H	L	H	COUNTER-CLOCKWISE
H	H	OFF	OFF	WAITING
L	L	OFF	OFF	WAITING

3. 内部ブロック

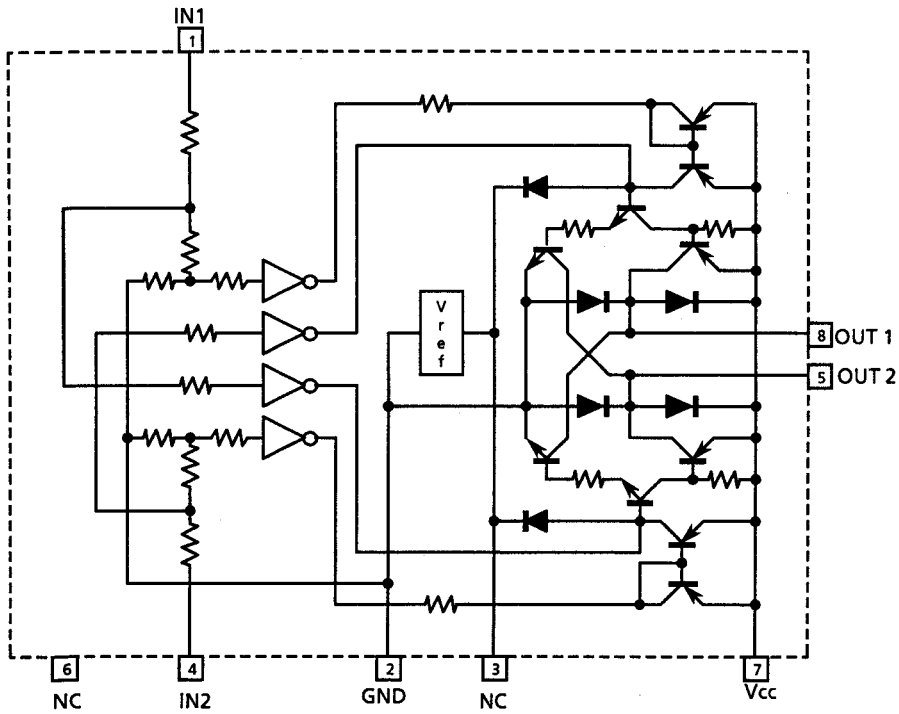

(1) グリット分割

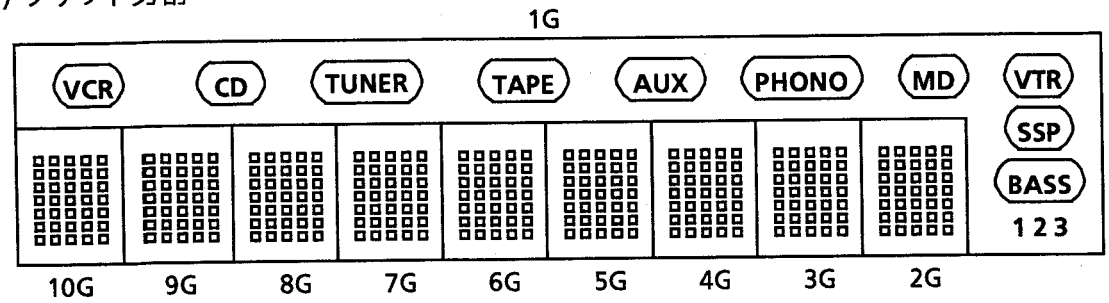

(2) 端子接続

(UPPER)

TERMINAL NO.	60	59	58	57	56	55	54	53	52	51	50	49	48	47	46
ELECTRODE	F1	F1	NP	P S1	P S2	P S3	P S4	P S5	P S6	P S7	P S8	P S9	P S10	P S11	P S12
TERMINAL NO.	45	44	43	42	41	40	39	38	37	36	35	34	33	32	31
ELECTRODE	P S13	P S14	P S15	P S16	P S17	P S18	P S19	P S20	P S21	P S22	P S23	P S24	NP	F2	F2

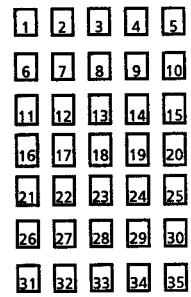

(LOWER)

TERMINAL NO.	16	17	18	19	20	21	22	23	24	25	26	27	28	29	30
ELECTRODE	NP	P S35	P S34	P S33	P S32	P S31	P S30	P S29	P S28	P S27	P S26	P S25	NP	F2	F2
TERMINAL NO.	1	2	3	4	5	6	7	8	9	10	11	12	13	14	15
ELECTRODE	F1	F1	NP	10G	9G	8G	7G	6G	5G	4G	3G	2G	1G	NP	NP

Notes F : Filament G : Grid P : Anode
NP : No Pin

(3) 端子接続

	10G	9G	8G	7G	6G	5G	4G	3G	2G	1G
S1	1	1	1	1	1	1	1	1	1	VCR
S2	2	2	2	2	2	2	2	2	2	CD
S3	3	3	3	3	3	3	3	3	3	TUNER
S4	4	4	4	4	4	4	4	4	4	TAPE
S5	5	5	5	5	5	5	5	5	5	AUX
S6	6	6	6	6	6	6	6	6	6	PHONO
S7	7	7	7	7	7	7	7	7	7	MD
S8	8	8	8	8	8	8	8	8	8	VTR
S9	9	9	9	9	9	9	9	9	9	SSP
S10	10	10	10	10	10	10	10	10	10	BASS
S11	11	11	11	11	11	11	11	11	11	1
S12	12	12	12	12	12	12	12	12	12	2
S13	13	13	13	13	13	13	13	13	13	3
S14	14	14	14	14	14	14	14	14	14	
S15	15	15	15	15	15	15	15	15	15	
S16	16	16	16	16	16	16	16	16	16	
S17	17	17	17	17	17	17	17	17	17	
S18	18	18	18	18	18	18	18	18	18	

	10G	9G	8G	7G	6G	5G	4G	3G	2G	1G
S19	19	19	19	19	19	19	19	19	19	
S20	20	20	20	20	20	20	20	20	20	
S21	21	21	21	21	21	21	21	21	21	
S22	22	22	22	22	22	22	22	22	22	
S23	23	23	23	23	23	23	23	23	23	
S24	24	24	24	24	24	24	24	24	24	
S25	25	25	25	25	25	25	25	25	25	
S26	26	26	26	26	26	26	26	26	26	
S27	27	27	27	27	27	27	27	27	27	
S28	28	28	28	28	28	28	28	28	28	
S29	29	29	29	29	29	29	29	29	29	
S30	30	30	30	30	30	30	30	30	30	
S31	31	31	31	31	31	31	31	31	31	
S32	32	32	32	32	32	32	32	32	32	
S33	33	33	33	33	33	33	33	33	33	
S34	34	34	34	34	34	34	34	34	34	
S35	35	35	35	35	35	35	35	35	35	

分解方法

(1) トップカバーの外し方

1. リアのスクリューⒷ4本と両サイドのスクリューⒶ2本を外します。
2. トップカバーを外します。

(2) リアパネルの外し方

1. トップカバーを外します。
2. リアのスクリューⒷ7本を外します。(図1)
3. リアパネルを外します。

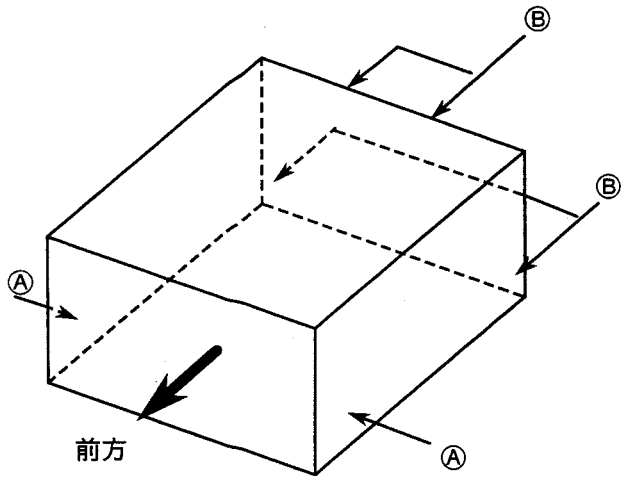

図 1　トップカバー

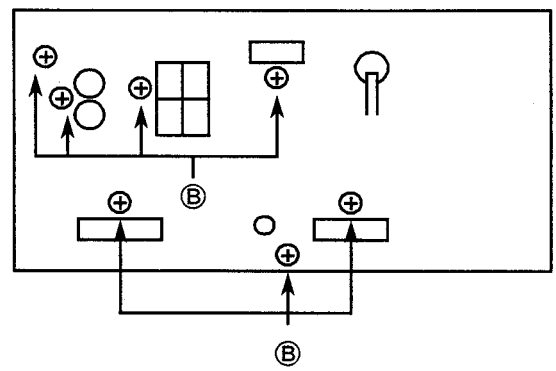

図 2　リアーパネル

(3) マイコン基板(ENB-202-1)の外しかた

1. リアパネルを外します。
2. タイバンドⓀを切ります。
3. 各ボードコネクタを外しながらマイコン基板を外します。(フロント基板とつながっているボードコネクタは手前に引くと抜けます。)

(4) サウンド基板(ENH-256-2)の外し方

1. マイコン基板を外します。
2. サウンド基板を固定しているスクリューⒸを外します。
3. ボードコネクタJB601,JA807とコネクタJ601を外しながらサウンド基板を外します。

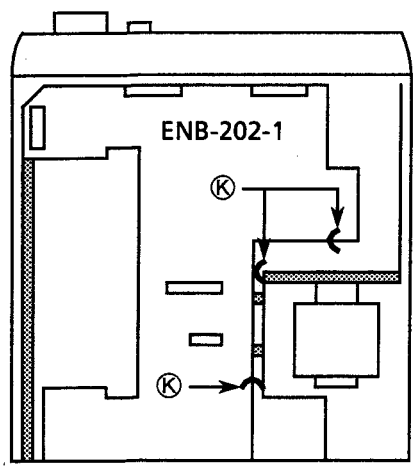

図 3　セット上面

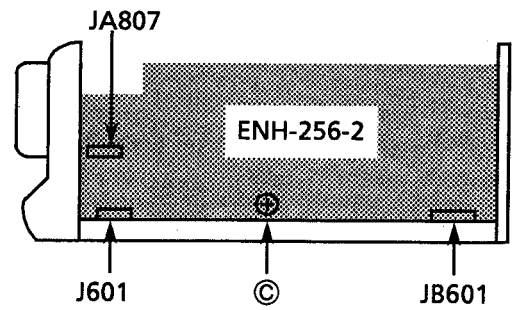

図 4　セット右側面

Ⓐ .. SDSG3006M　Ⓑ ... E73273-003　Ⓒ ... SBSG3008CC

(5) フロントパネルAss'yの外し方

1. サウンド基板を外します。
2. コネクタJB808,J813を外します。
3. フロントパネルを固定している底面のネジⒶを外し、底面の爪と両サイドの爪を外します。
4. シャーシーからフロントパネルAss'yが外せます。

(6) フロント基板(ENB-202-2)の外し方

1. フロントパネルAss'yを外します。
2. フロントパネルのノブ(VOLUME,BASS CONTROL,BALANCE,MIC VOLUME)を外します。
3. VOLUMEを固定しているナットを外します。
4. コネクタJ811を外します。(VOL C.Bが外れます。)
5. コネクタJB806を外します。(MIC C.Bが外れます。)
6. フロント基板を固定しているネジⒹ8本を外します。
7. フロント基板を外します。

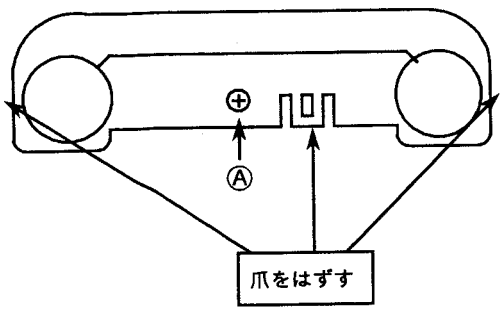

図 5　セット底面

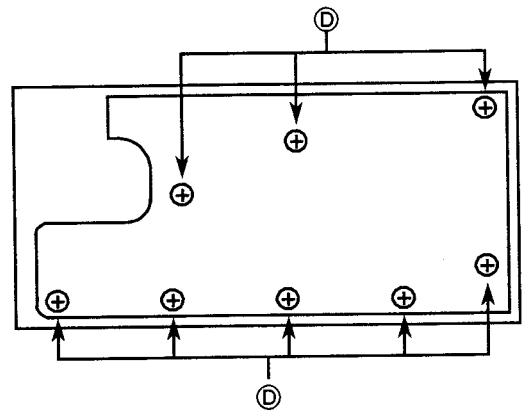

図 6　フロント裏側

(7) パワーアンプ基板(ENB-202-3)/レギュレータ基板(ENB-202-4)の外し方

1. マイコン基板を外します。
2. コネクタJ813を外します。
3. ボードコネクタJA901,902をそれぞれ外しながら、ヒートシンクAss'yごとパワーアンプ基板とレギュレータ基板を外します。

(8) メイン基板(ENH-256-1)の展開の仕方

1. サウンド基板を外します。
2. パワーアンプ基板とレギュレータ基板を外します。
3. メイン基板を固定しているスクリューⒸ2本を外します。
4. メイン基板を展開することが出来ます。

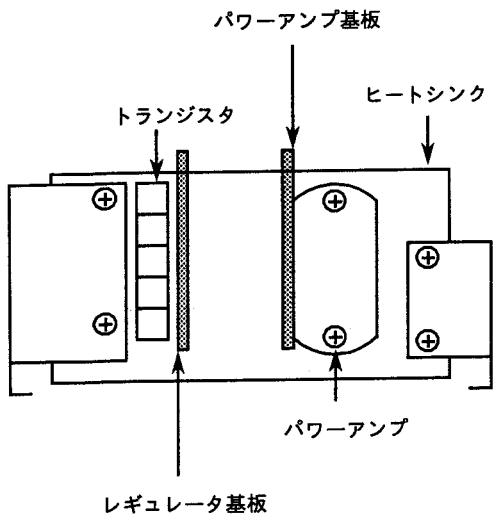

図 7　ヒートシンクAss'y

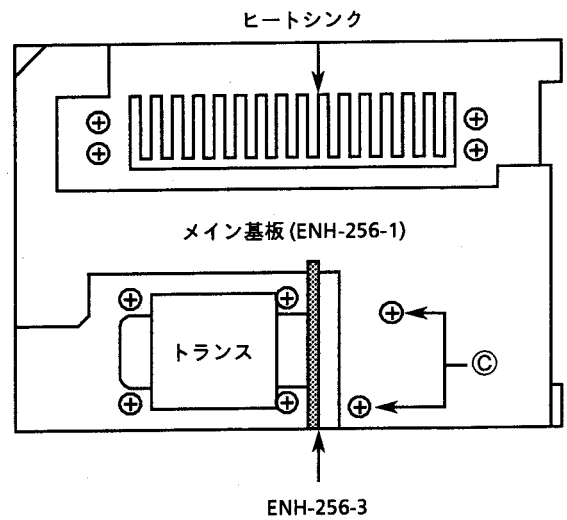

図 8　セット上面

Ⓓ .. SDSF2608Z　　Ⓔ ... SBSG3014CC

ブロック図

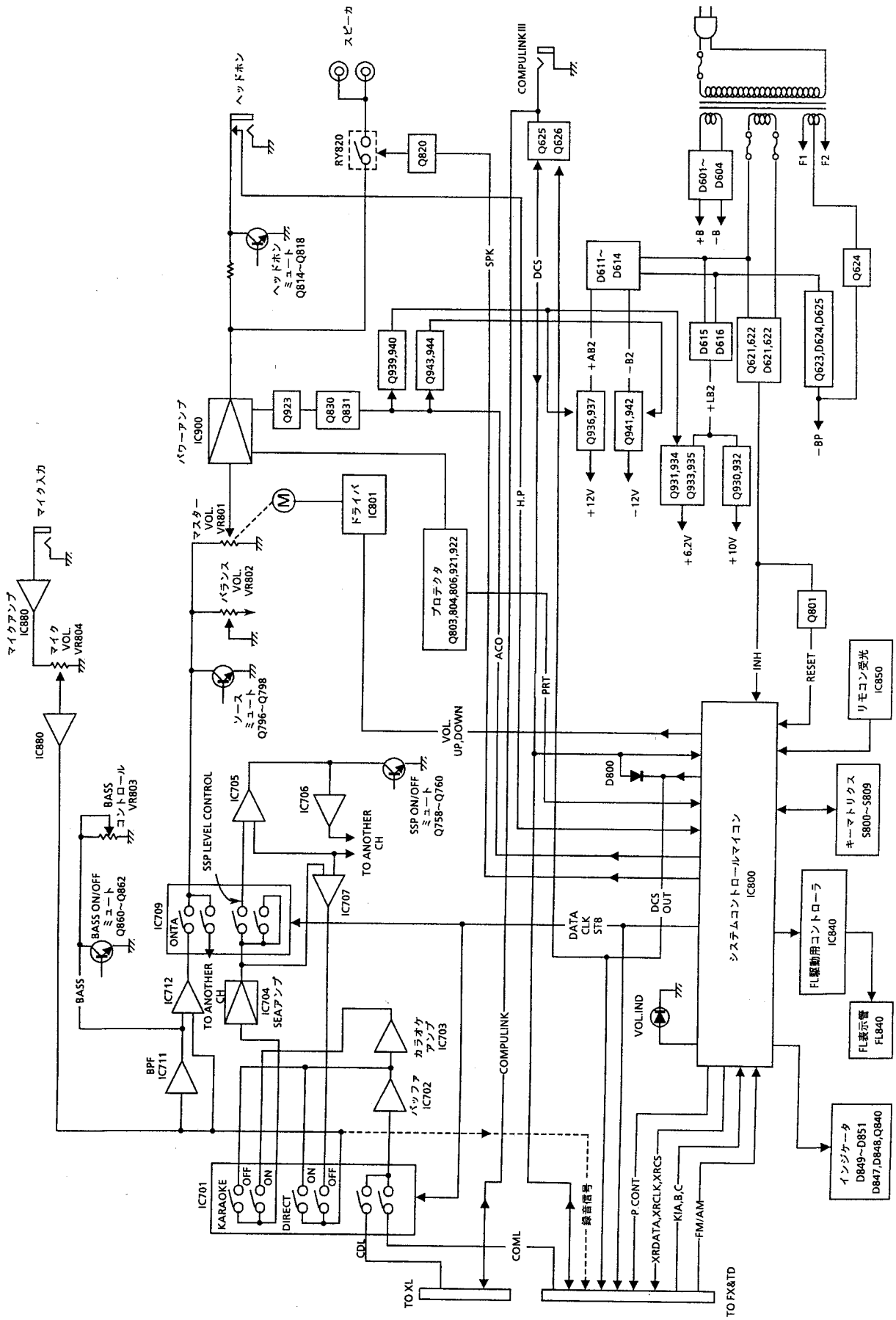
ヘッドホン
スピーカ
COMPULINK III
RY820
Q820
Q625
Q626
D601~
D604
F1
F2
ヘッドホン
ミュート
Q814~Q818
SPK
DCS
D611~
D614
Q624
Q939,940
Q943,944
D615
D616
Q621,622
D621,622
Q623,D624,D625
パワーアンプ
IC900
Q923
Q830
Q831
+AB2
-B2
+LB2
Q936,937
Q941,942
Q931,934
Q933,935
Q930,932
-BP
+12V
-12V
+6.2V
+10V
マイク入力
マスター
VOL.
VR801
ドライバ
IC801
プロテクタ
Q803,804,806,921,922
H.P
マイクアンプ
IC880
マイク
VOL.
VR804
バランス
VOL.
VR802
ソース
ミュート
Q796~Q798
ACO
PRT
Q801
INH
RESET
リモコン受光
IC850
VOL.
UP,DOWN
IC880
BASS
コントロール
VR803
SSP LEVEL CONTROL
IC705
IC706
TO ANOTHER
CH
SSP ON/OFF
ミュート
Q758~Q760
D800
システムコントロールマイコン
IC800
キーマトリクス
S800~S809
BASS ON/OFF
ミュート
Q860~Q862
IC709
ONTA
IC707
DATA
CLK
STB
DCS
OUT
FL駆動用コントローラ
IC840
BASS
IC712
TO ANOTHER
CH
IC704
SEAアンプ
VOL.IND
FL表示管
FL840
BPF
IC711
カラオケ
アンプ
IC703
バッファ
IC702
COMPULINK
インジケータ
D849~D851
D847,D848,Q840
IC701
KARAOKE
OFF
ON
DIRECT
ON
OFF
CDL
COML
TO XL
録音信号
P.CONT
XRDATA,XRCLK,XRCS
K1A,B,C
FM/AM
TO FX&TD

基準回路図

（1）システムコントロール＆ＦＬ部

1. ――― は、＋Ｂラインを示す。
2. ――― は、－Ｂラインを示す。
3. ▒▒▒ は、再生信号経路を示す。
4. ▒▒▒ は、録音信号経路を示す。
5. ⚠及び網がけ ▒▒▒ で示した部分は安全部品です。必ず指定の部
6. この回路図は基準回路図ですので、回路及び回路定数を改善の

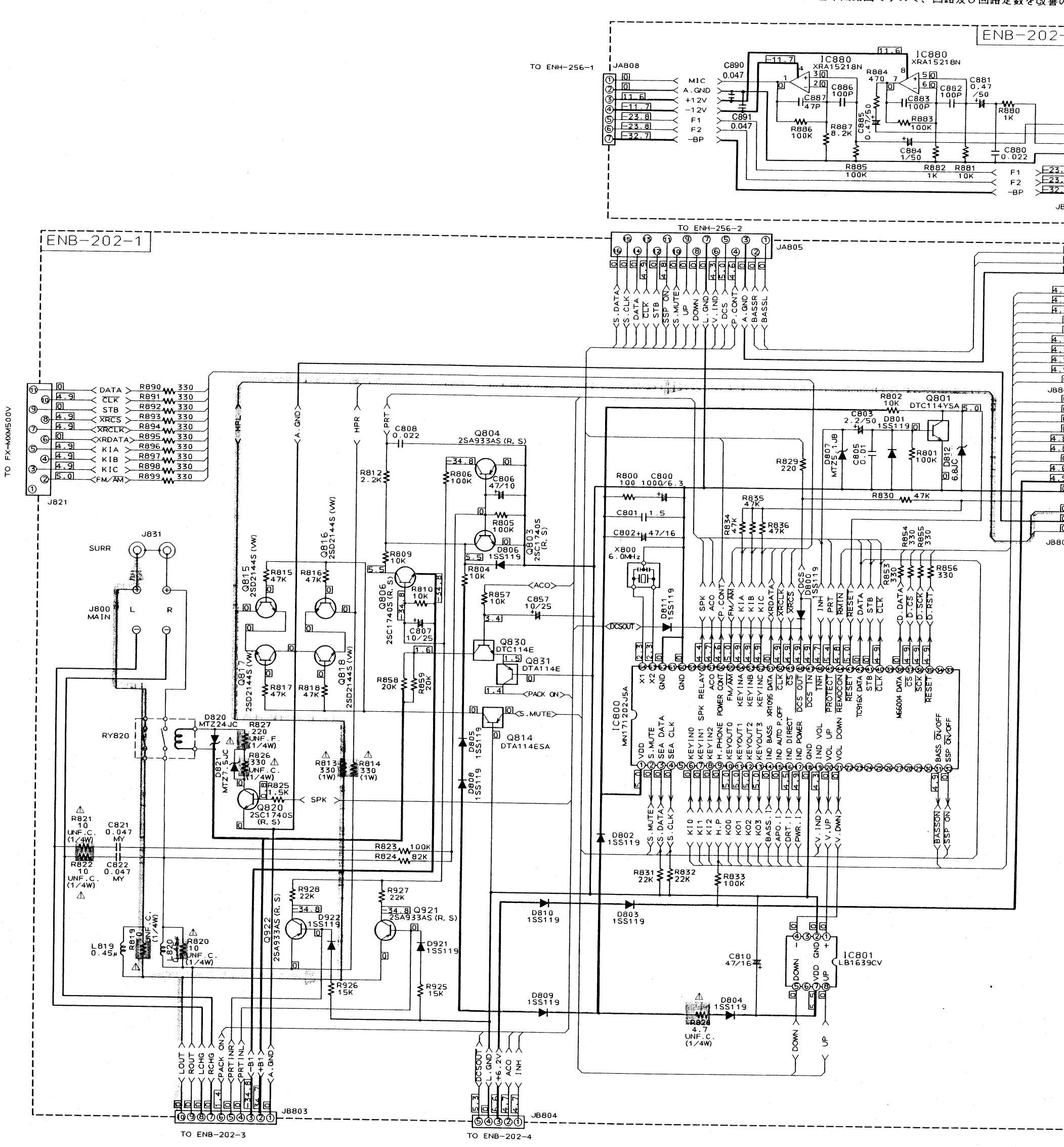
ENB-202-1
ENB-202-2
TO FX-MXM500V
J821
DATA
CLK
STB
XRCS
XRCLK
XRDATA
KIA
KIB
KIC
FM/AM
R890 330
R891 330
R892 330
R893 330
R894 330
R895 330
R896 330
R897 330
R898 330
R899 330
J831
SURR
J800 MAIN
L
R
TO ENH-256-1
JA808
MIC
A.GND
+12V
-12V
F1
F2
-BP
C890 0.047
C891 0.047
IC880 XRA15218N
C886 100P
C887 47P
R886 100K
R887 8.2K
C885 0.47/50
R884 470
C883 100P
C882 100P
C881 0.47 /50
R880 1K
R883 100K
C884 1/50
C880 0.022
R885 100K
R882 1K
R881 10K
TO ENH-256-2
JA805
S.DATA
S.CLK
DATA
CLK
STB
SSP ON
S.MUTE
UP
DOWN
L.GND
V.IND
DCS
P.CONT
A.GND
BASSR
BASSL
HPL
A.GND
HPR
PRT
C808 0.022
R812 2.2K
Q804 2SA933AS (R, S)
R806 100K
C806 47/10
R805 100K
Q803 2SC1740S (R, S)
D806 1SS119
R809 10K
R804 10K
Q806 2SC1740S (R, S)
R810 10K
C807 10/25
R857 10K
C857 10/25
ACO
Q830 DTC114E
Q831 DTA114E
PACK ON
R858 20K
R859 20K
Q815 2SD2144S (VW)
Q816 2SD2144S (VW)
Q817 2SD2144S (VW)
Q818 2SD2144S (VW)
R815 47K
R816 47K
R817 47K
R818 47K
D820 MTZ24JC
RY820
R827 220 UNF.F. (1/4W)
R826 330 UNF.C. (1/4W)
D821 MTZ7.5JC
R813 330 (1W)
R814 330 (1W)
R825 1.5K
SPK
Q820 2SC1740S (R, S)
R821 10 UNF.C. (1/4W)
R822 10 UNF.C. (1/4W)
C821 0.047 MY
C822 0.047 MY
R823 100K
R824 82K
R928 22K
R927 22K
Q922 2SA933AS (R, S)
Q921 2SA933AS (R, S)
D922 1SS119
D921 1SS119
L819 0.45μ
L820 0.45μ
R819 10 UNF.C. (1/4W)
R820 10 UNF.C. (1/4W)
R926 15K
R925 15K
D805 1SS119
D808 1SS119
Q814 DTA114ESA
S.MUTE
R800 100
C800 1000/6.3
C801 1.5
C802 47/16
X800 6.0MHz
D811 1SS119
DCSOUT
R829 220
R830 47K
R835 47K
R834 47K
R836 47K
D802 1SS119
D810 1SS119
D803 1SS119
D809 1SS119
R831 22K
R832 22K
R833 100K
C810 47/16
IC801 LB1639CV
R828 4.7 UNF.C. (1/4W)
D804 1SS119
DOWN
UP
R802 10K
Q801 DTC114YSA
C803 2.2/50
D801 1SS119
D807 MTZ5.1JB
C805 0.01
R801 100K
D812 6.8JC
IC800 MN1712202JSA
SPK
ACO
P.CONT
FM/AM
KIA
KIB
KIC
XRDATA
XRCS
DCS
D800 1SS119
INH
PRT
RMTN
RESET
DATA
STB
CLK
R853 330
R854 330
R855 330
R856 330
D.DATA
D.CS
D.SCK
D.RST
JB805
JB806
JB807
JB808
JB809
JB810
JB811
JB812
JB813
JB814
JB815
JB816
JB817
JB818
JB819
JB820
JB821
JB822
JB823
JB824
JB825
JB826
JB827
JB828
JB829
JB830
JB831
JB832
JB833
JB834
JB835
JB836
JB837
JB838
JB839
JB840
JB841
JB842
JB843
JB844

全部品です。必ず指定の部品番号のものをご使用ください。
回路及び回路定数を改善のために予告なく変更することがあります。

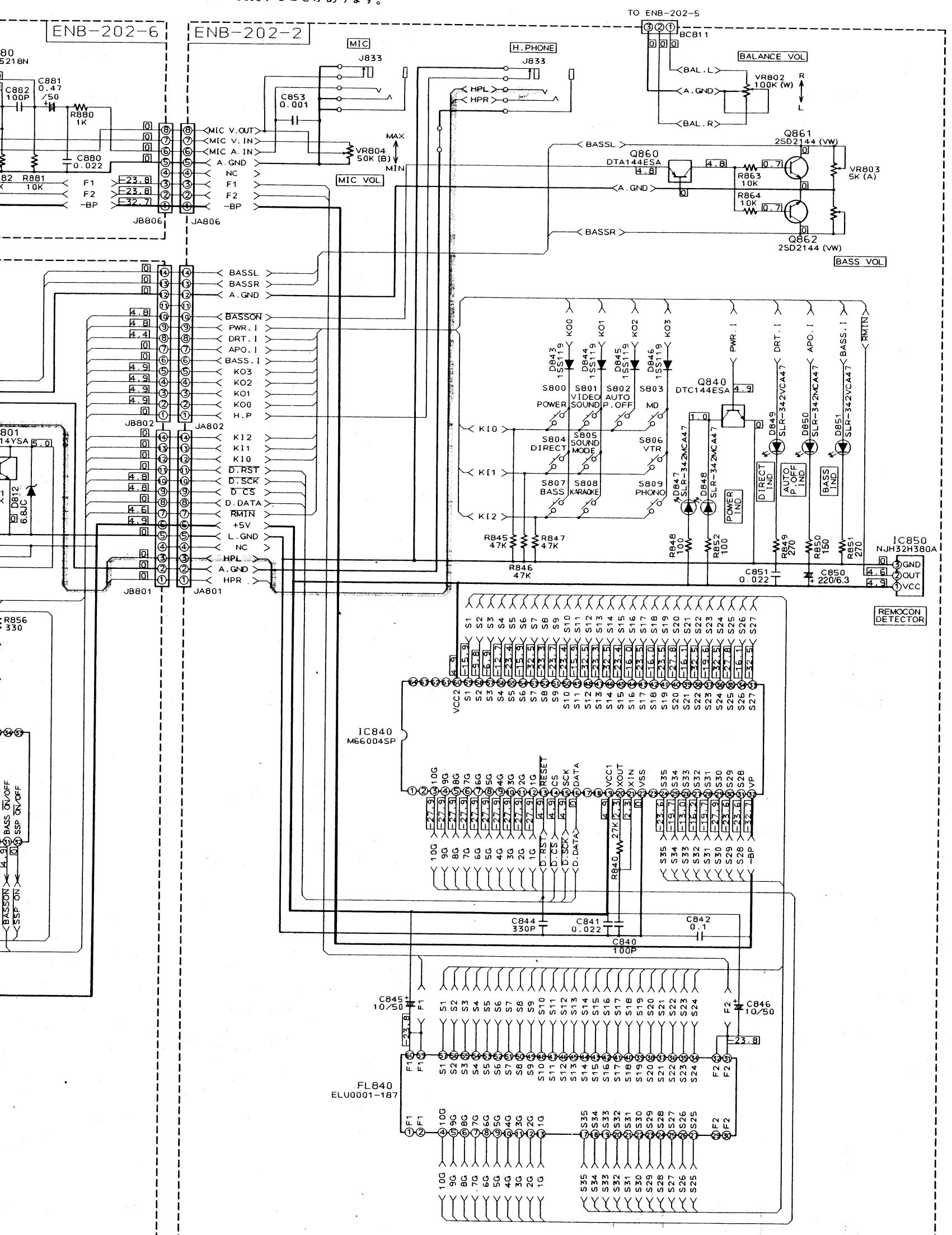

（2）電源、パワーアンプ＆ＳＳＰ部

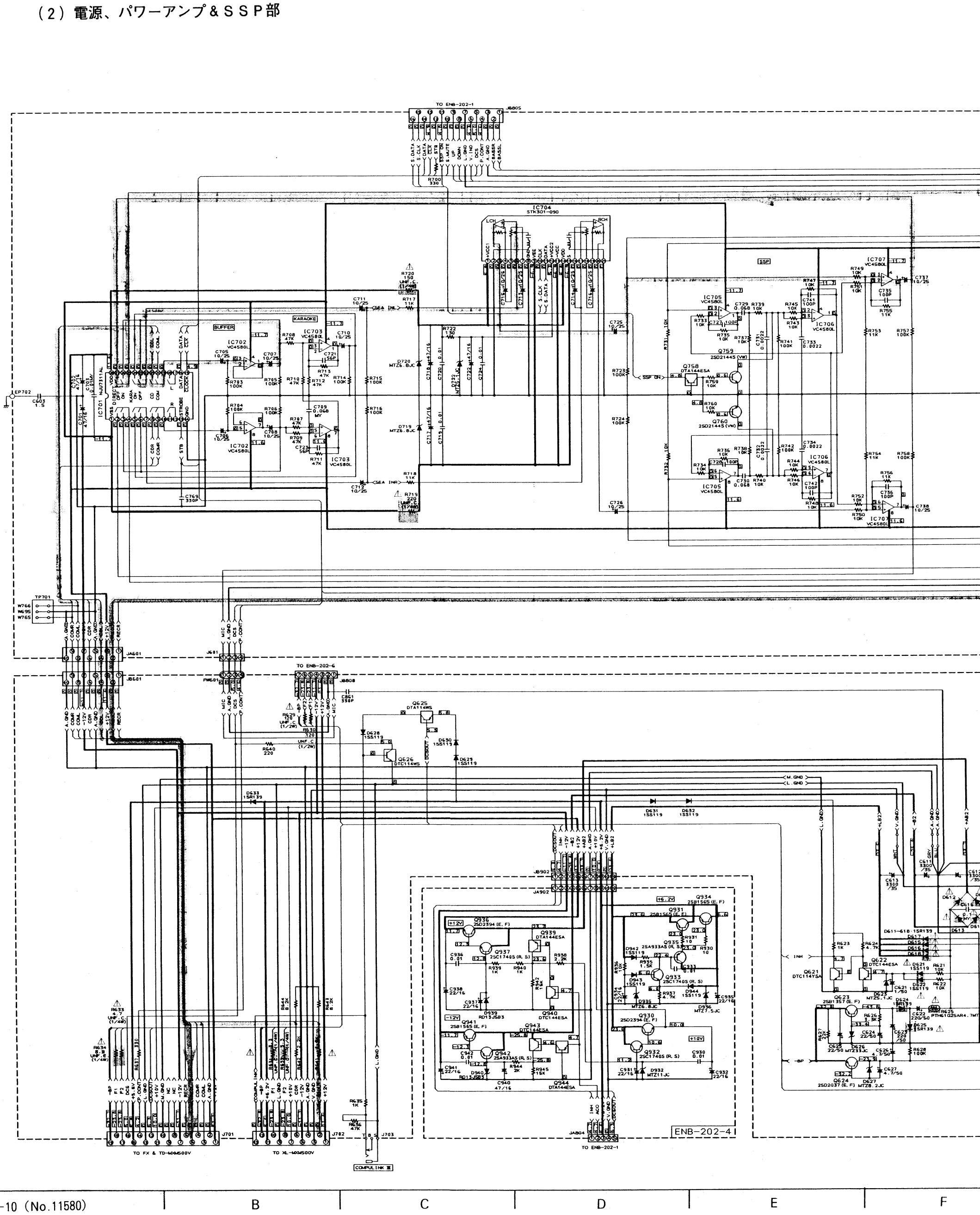

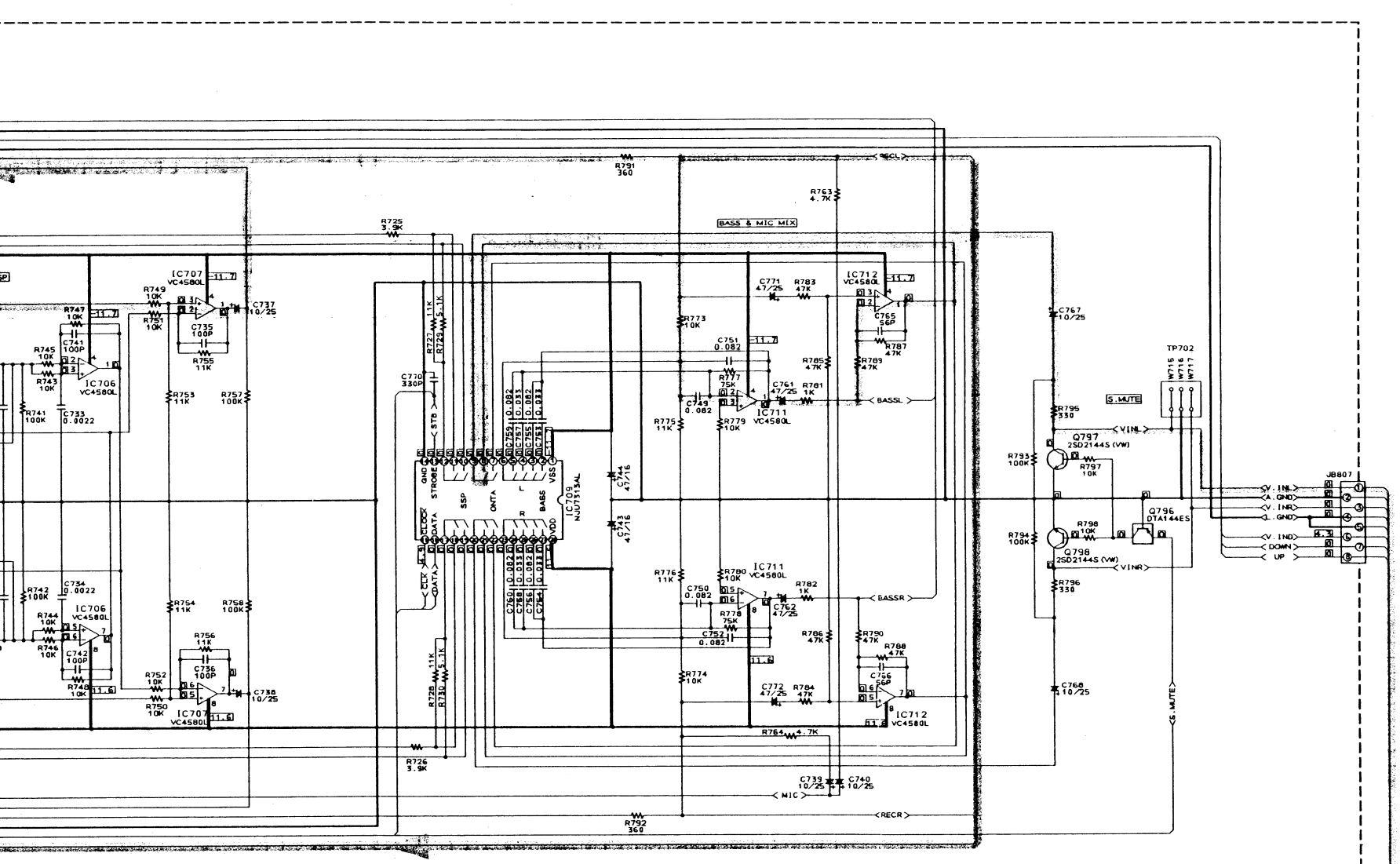
R791 360
R763 4.7K
BASS & MIC MIX
<SCL>
R725 3.9K
IC707 VC4580L
IC706 VC4580L
IC711 VC4580L
IC712 VC4580L
C771 47/25
R783 47K
C765 56P
R787 47K
R773 10K
C751 0.082
R777 75K
C749 0.082
R775 11K
R779 10K
C764 47/25
R781 1K
R785 47K
R789 47K
<BASSL>
C767 10/25
TP702
W715
W716
W717
S.MUTE
R795 330
<VINL>
Q797 2SD2144S (VW)
R793 100K
R797 10K
Q796 DTA144ES
R798 10K
Q798 2SD2144S (VW)
R794 100K
<VINR>
R796 330
J8807
<V.INL>
<A.GND>
<V.INR>
<L.GND>
<V.IND>
<DOWN>
<UP>
C770 330P
<STB>
<CLOCK>
<DATA>
<CLK>
<DATA>
GND
STROBE
SSP
DATA
CLOCK
VDD
VSS
BASS
R
L
IC709 NJU7313AL
C744 47/16
C743 47/16
C759 0.082
C757 0.033
C755 0.082
C753 0.033
C760 0.082
C758 0.033
C756 0.082
C754 0.033
R776 11K
C750 0.082
IC711 VC4580L
R780 10K
R782 1K
<BASSR>
C762 47/25
R778 75K
C752 0.082
R786 47K
R790 47K
R788 47K
C756 56P
R774 10K
C772 47/25
R784 47K
IC712 VC4580L
R764 4.7K
C768 10/25
<G.MUTE>
R722 5.1K
R723 5.1K
R728 5.1K
R730 5.1K
R726 3.9K
C739 10/25
C740 10/25
<MIC>
<RECR>
R792 360
C735 100P
R755 11K
R753 11K
R757 100K
C733 0.0022
C734 0.0022
R754 11K
R758 100K
R756 11K
C736 100P
R752 10K
R750 10K
C738 10/25
R747 10K
R749 10K
R751 10K
C737 10/25
R745 10K
R743 10K
C741 100P
R741 100K
R742 100K
R744 10K
R746 10K
C742 100P
R740 10K
ENH-256-2

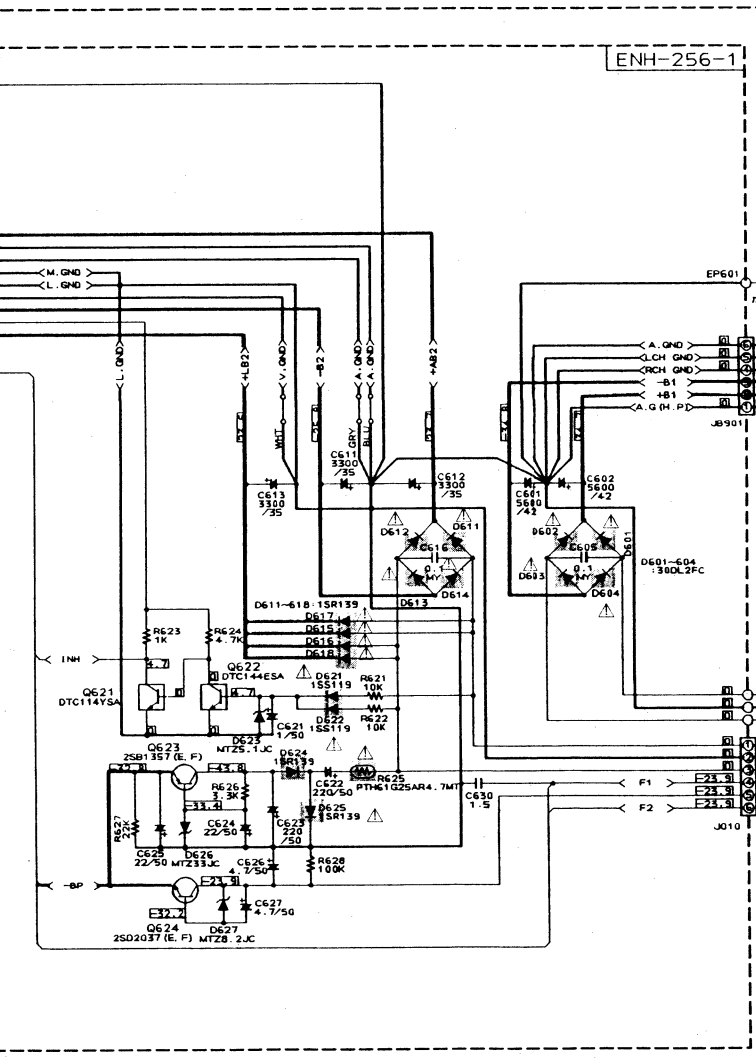
ENH-256-1
<M.GND>
<L.GND>
+B2
<V.GND>
-B2
<A.GND>
<A.GND>
+AB2
C611 3300/35
C612 3300/35
C613 3300/35
C601 5600/42
C602 5600/42
D601~604 :30DL2FC
D611~618 :1SR139
D612
D611
D616
D614
D613
D615
D617
D618
D603
D602
D604
D601
C605 0.1
C606 0.1
<INH>
R623 1K
R624 4.7K
Q621 DTC114YSA
Q622 DTC144ESA
D621 1SS119
R621 10K
D622 1SS119
R622 10K
C621 1/50
D623 MTZS.1JC
Q623 2SB1357 (E, F)
D624 1SR139
R626 3.3K
C622 220/50
D625 PTH61G25AR4.7MT
D625 1SR139
R627 2K
C624 22/50
C623 220/50
C625 22/50
D626 MTZ33JC
C626 4.7/50
R628 100K
C627 4.7/50
Q624 2SD2037 (E, F)
D627 MTZ8.2JC
<-BP>
C630 1.5
F1
F2
J010
ENH-256-3
TW001
TW002
TW003
F101 2A
F102 2A
FW010
F081 5A
BLK LIVE
AC100V 50/60Hz
BLK/WHT NEUTRAL
ENB-202-3
IC900 STK401-060
C903 220P
Q923 2SC1740S (R, S)
R916 68
R903 100K
C903 100P
C950 0.1
R950 10K
R915 68
C910 220P
R904 100K
C904 100P
R954 0.22 (1W)
R921 0.22 (1W)
R922 0.22 (1W)
R953 0.22 (1W)
C907 100P
R907 100K
C908 100P
R908 100K
C902 10/50
C901 10/50
R902 1K
R901 1K
C912 100/50
C913 100/50
C914 100/50
C911 100/50
R951 10K
R923 2.7K
R924 2.7K
C905 22/50
C906 22/50
R905
R906 1K
EP601
JB901
JA901
<A.GND>
<LCH GND>
<RCH GND>
-B1
+B1
<A.G(H.P)>
JB813
BC813
<V.OUTL>
<V.OUTR>
<A.GND>
JA803
<LOUT>
<ROUT>
<LCH GND>
<RCH GND>
<PACKON>
<PRTTNR>
<PRTTNL>
-B1
+B1
<A.G(HP)>
TO ENB-202-2
TO ENB-202-1
JB11
<BAL.L>
<BAL.R>
<A.GND>
ENB-202-5
JA807
<R.IND>
<V.IND>
<L.GND>
<L.INR>
<V.INR>
<A.GND>
C870 0.01
R870 330
R872 2.2K
R874 27K
R873 27K
R871 2.2K
MAX MIN
VR801
MIN MAX

E F G H I J

基板図

■ＥＮＨ－２５６　電源、ＳＳＰ＆セレクタ基板

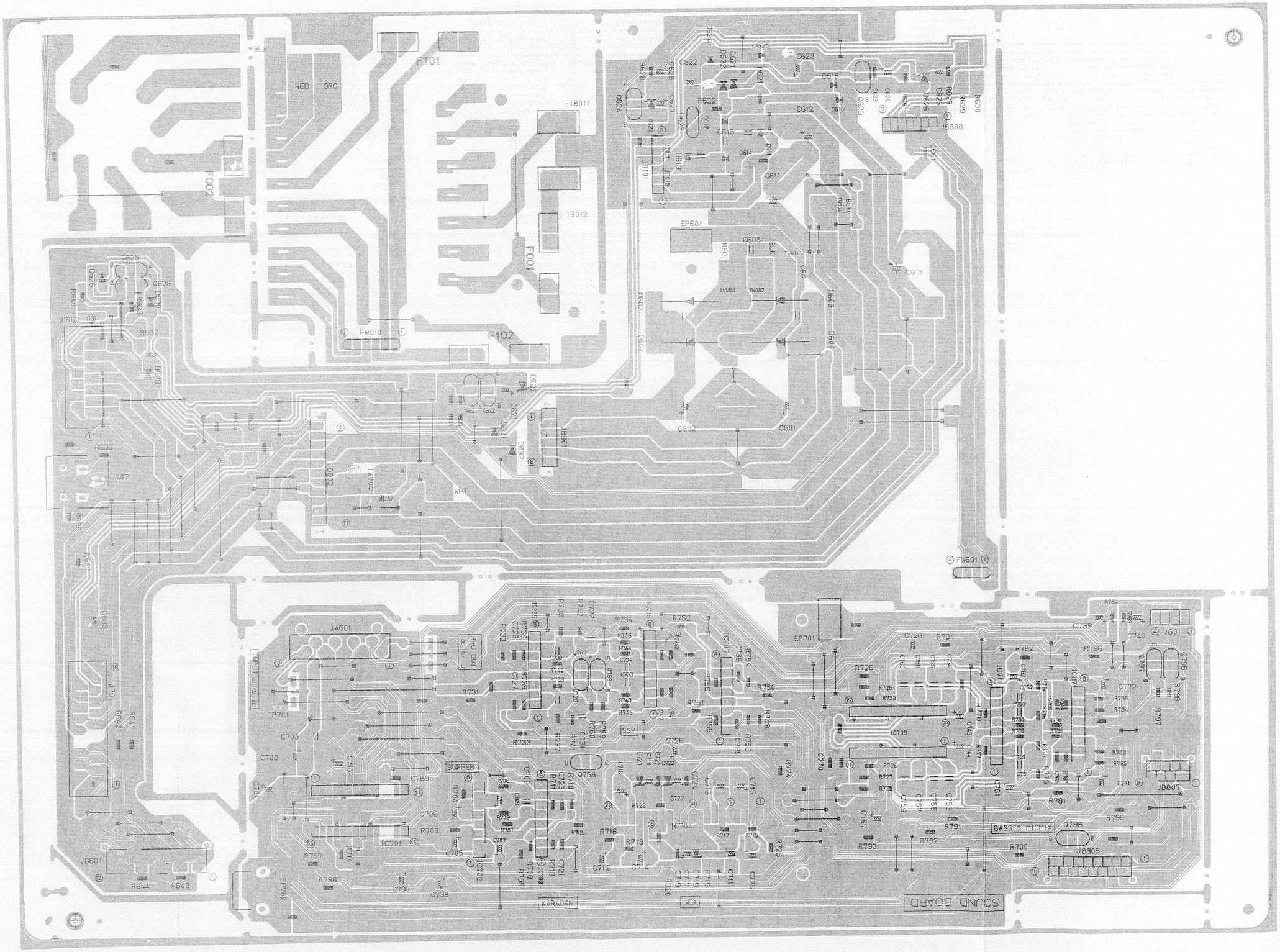

■ＥＮＢ－２０２　フロント＆パワーアンプ基板

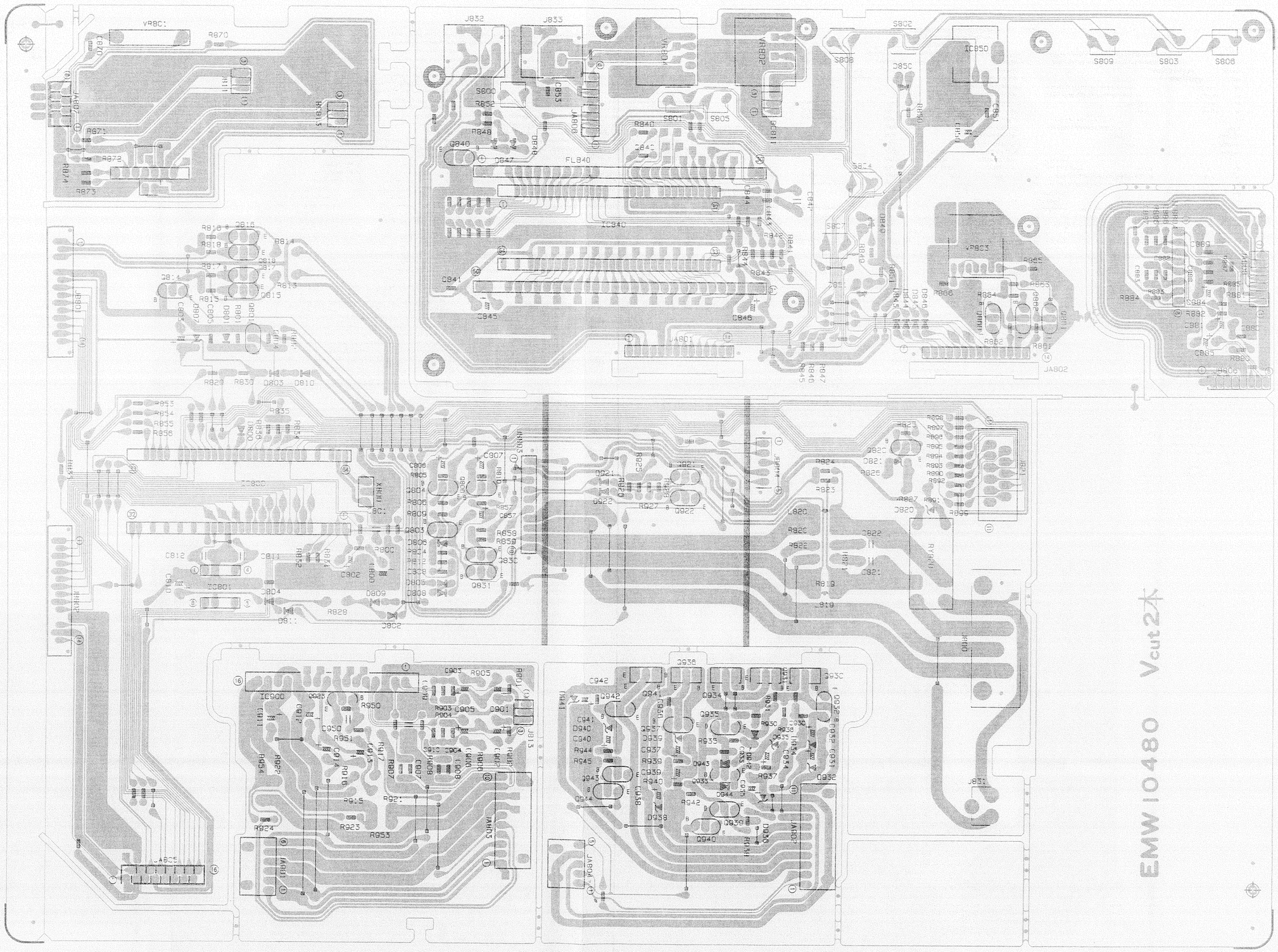

FX-MXM500V

ー目次ー

主要ICの説明 3-2
FL表示管の内部接続 3-6
分解方法 3-7
調整方法 3-9
ブロックダイヤグラム 3-10
基準回路図 3-12
基板図 3-14

主要ICの説明

■ MN172412JYW1 (IC501) : チューナー·システム·コントローラ

1.端子配列

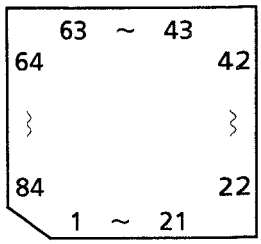

2.キーマトリクス

	KEY IN 1 (PIN56)	KEY IN 2 (PIN57)	KEY IN 3 (PIN58)	KEY IN 4 (PIN59)
KEY OUT 1 (PIN60)	—	SLEEP	DAILY	REC
KEY OUT 2 (PIN61)	—	CLOCK ADJ	FM/AM MODE	MEMORY
KEY OUT 3 (PIN62)	UP	DOWN	PRESET UP	PRESET DOWN
KEY OUT 6 (PIN65)	—	—	FM	AM

3.端子説明

ピンNO.	シンボル	I/O	機能	ピンNO.	シンボル	I/O	機能
1,2	G8~G9	O	FL グリッドコントロール出力	53	FM/AM	O	FM/AM切換え出力
3~22	S1~S20	O	FL セグメントコントロール出力	54,55	DCS OUT,IN	O/I	コンピュリンク信号
23	−BP	--	FL 電源端子	56~59	KI1~KI4	I	キーマトリクス入力
24~38	S21~S35	O	FL セグメントコントロール出力	60~63	KO0~KO4	O	キーマトリクス出力
39		--	未使用端子	64		--	未使用端子
40	CE	O	IC121へのチップイネーブル信号	65,66	KO6,KO7	O	キーマトリクス出力
41	CK	O	IC121へのクロック信号	67		--	未使用端子
42	IF DATA	I	IC121からのデータ入力	68	RST	I	リセット信号入力
43	TU DATA	O	IC121へのデータ出力	69	VSS	--	グランド
44	fout	O	周波数出力	70,77		--	未使用端子
45~47		--	未使用端子	71		--	グランドに接続
48	INH	I	インヒビット信号入力	72,73		--	クロック発振
49		--	未使用端子	74	VDD	--	電源端子
50	TUNED	I	TUNEDインジケータ用入力	75	U/DO	--	グランドに接続
51	STEREO	I	STEREOインジケータ用入力	76	TEST	I	テスト"H"によりテストモードに入る
52	MUTE	O	ミューティング出力	78~84	G1~G7	O	FL グリッドコントロール出力

■ MC13028M (IC103) : AM ステレオ復調器

1. ブロック図

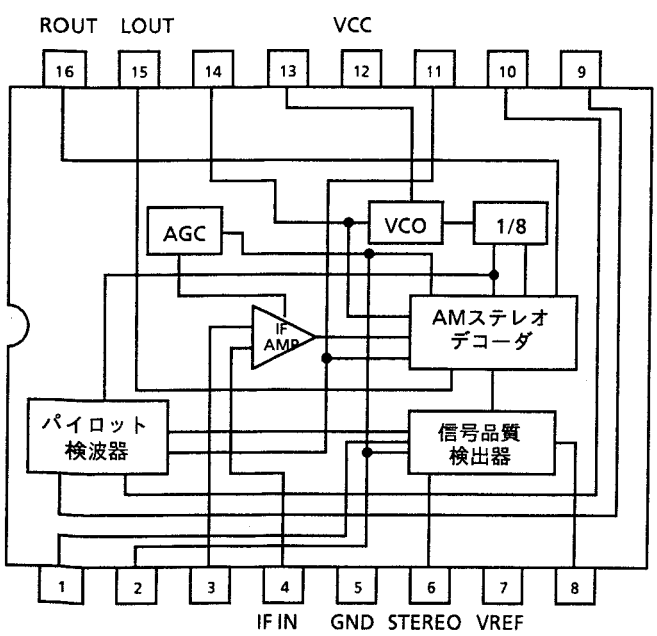

2. 端子説明

ピンNO.	シンボル	I/O	機 能
1	STA	--	ステレオスレッショルド調整端子
2	AGC	--	AGCバイパスフィルタ
3	IF FB	--	IFフィードバックバイパス
4	IF IN	I	IF入力端子
5	GND	--	GND
6	STEREO	O	ステレオインジケータドライブ端子
7	VREF	--	1V基準電圧出力
8	CAP	--	ブレンド
9	I PILOT	O	パイロットI検波器出力
10	Q PILOT	O	パイロットQ検波器出力
11	PILOT	I	パイロット信号入力フィルタ
12	VCC	--	電源
13	OSC	I	発振器入力
14	LOOP	--	ループフィルタ
15	L OUT	O	左チャネル出力
16	R OUT	O	右チャネル出力

■ LC7218M (IC121) : PLL シンセサイザ

1. 外観図

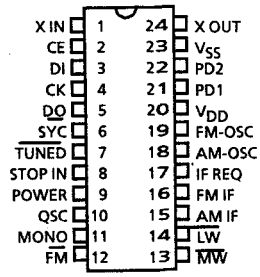

2. ブロック図

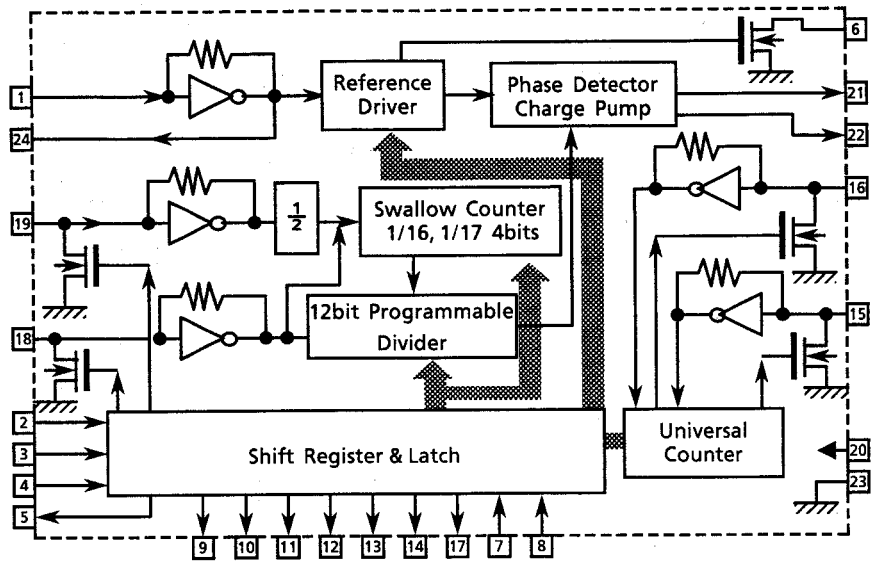

3. 端子機能

Pin No.	シンボル	I/O	機能説明	Pin No.	シンボル	I/O	機能説明
1	X in,	I	水晶発振接続端子 (7.2MHz)	13	MW	O	"LOW" で MW モード
2	CE	I	3番ピン(DATA)や5番ピン(DO)へデータを入出力する時は"H"とする	14	LW	--	未使用端子
3	DATA	I	コントローラから制御データを受け取る為の入力端子	15	AM IF	I	ユニバーサルカウンタ信号入力(AM-IF用)
4	CK	I	コントローラとの間でデータの受渡しに使う同期信号入力端子	16	FM IF	I	ユニバーサルカウンタ信号入力(FM-IF用)
5	IF DATA	O	コントローラへデータを渡すための出力端子	17	IF REQ	O	IF信号リクエストが出力される
6	SYC	--	未使用端子	18	AM IN	I	AM 局部発振信号入力
7	TUNED	I	TUNED信号入力 LOW : アクティブ	19	FM IN	I	FM 局部発振信号入力
8	STOP IN	--	グランドに接続	20	VDD	--	電源端子
9	POWER	--	未使用端子	21	PD1	O	PLLのチャージポンプ出力。局部発振周波数が基準周波数より高いと"HIGH"低いと"LOW"、一致するとフローティングになる
10	QSC	--	未使用端子	22	PD2	--	未使用端子
11	MONO	O	IC102,103のMONOコントロール出力	23	VSS	--	グランドに接続
12	FM	O	"LOW" で FM モード	24	X out	O	水晶発振接続端子 (7.2MHz)

■ MN1281 (P.Q)TA : IC508 RESET IC

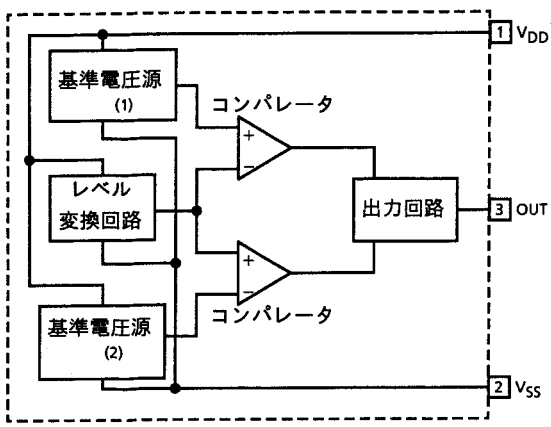

■ LA1836M (IC102) : FM AM IF AMP & detector

1.端子配列

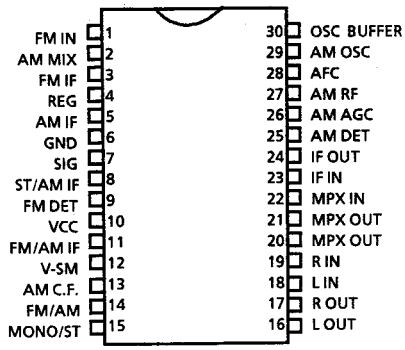

3.端子説明

ピン No.	シンボル	I/O	機能
1	FM IN	I	FM 信号入力
2	AM MIX	O	AM ミキサ出力
3	FM IF	I	FM IFのバイパス
4	REG	O	FMの帯域幅をコントロール
5	AM IF	I	AM IF信号入力
6	GND	—	グランド端子
7	SIG	O	TUNDEインジケーター駆動出力　アクティブ"L"
8	ST/AM IF	O	ステレオインジケーター駆動出力　"H" : モノラル, "L" : ステレオ
9	FM DET	—	FM 検波コイル接続端子
10	VCC	—	電源供給端子
11	FM/AM	O	LC7218(IC121)のIF REQが出力されると、FM/AM IF 信号を出力する
12	VSM	O	AMのTUNED感度を決める
13	AM C.F.	—	AMセラミックフィルター端子
14	FM/AM	I	FM / AM の切り換 "H" : AM, "L" : FM
15	MONO/ST	O	Stereo : "H", Mono : "L"
16	L OUT	O	左側出力
17	R OUT	O	右側出力
18	L IN	I	左側ポストアンプ入力
19	R IN	I	右側ポストアンプ入力
20	MPX L OUT	O	マルチプレックス左側出力
21	MPX R OUT	O	マルチプレックス右側出力
22	MPX IN	I	マルチプレックス信号入力
23	VCO	I	VCO発振子接続端子
24	DET OUT	O	AM/FM 検波出力
25	AM DET	—	AM 信号帯域幅をコントロール
26	AM AGC	I	AM AGC電圧入力
27	AM RF	I	AM RF信号入力
28	AFC	—	FM- AFC (Automatic Frequency Control) 用電圧出力
29	AM OSC	—	AM 局部発振
30	OSC BUFFER	O	AM 局部発振出力

2.ブロック図

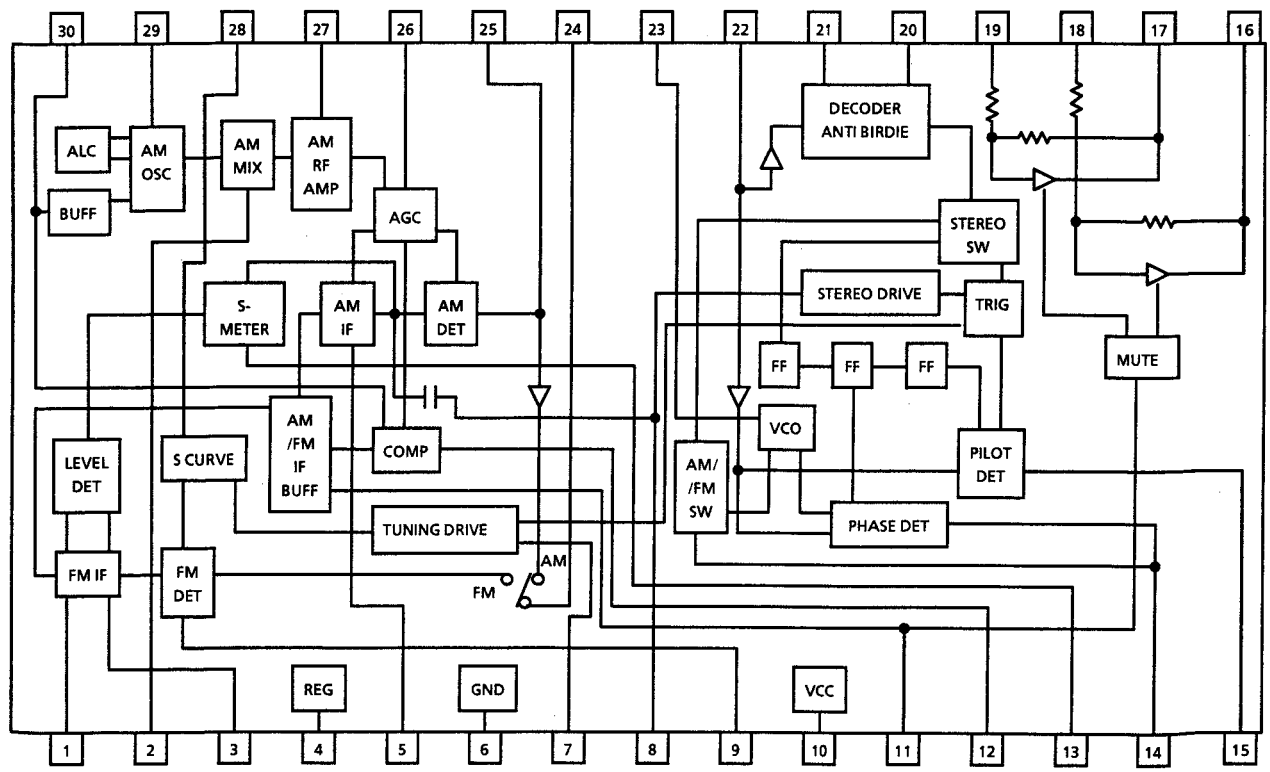

■ XR1095CP (IC502): FL管駆動用コントローラ

1. 外観図

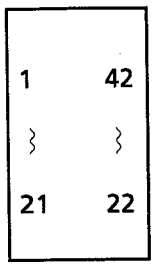

2. ブロック図

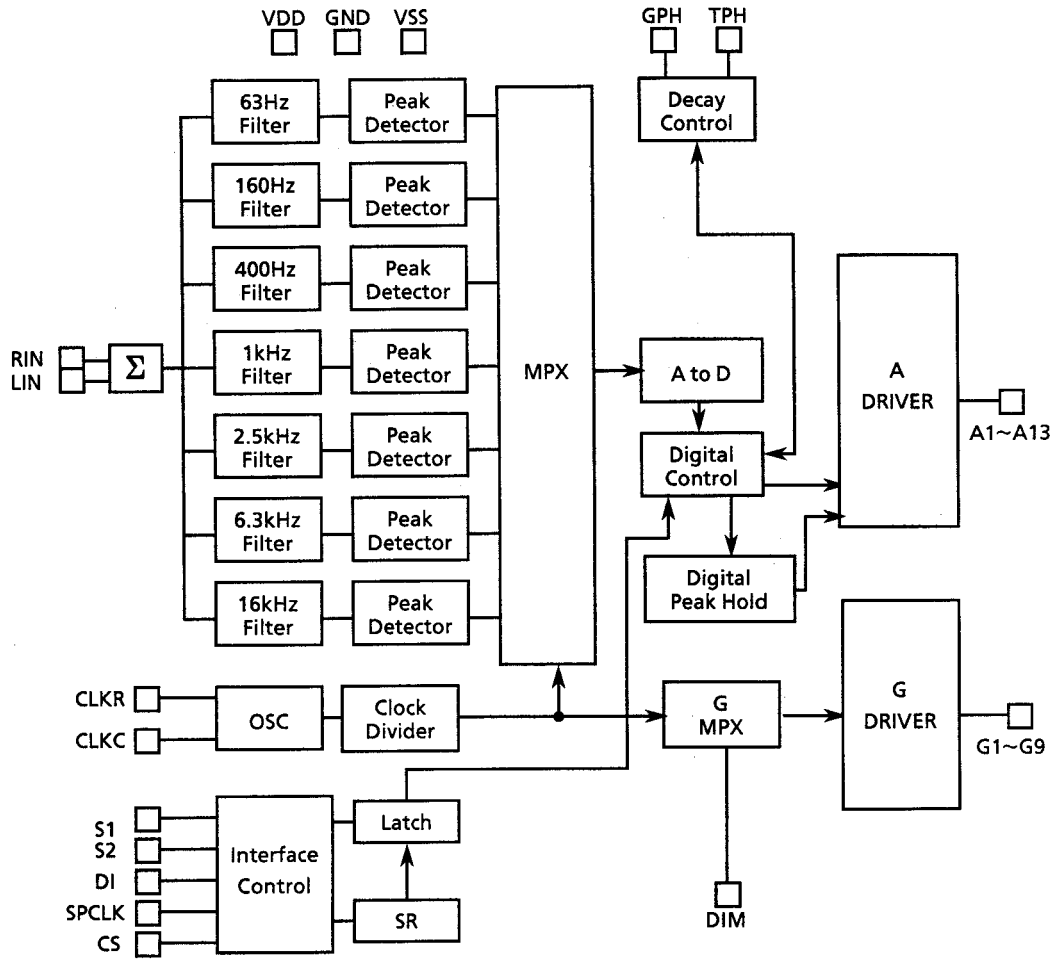

3. 端子機能

ピンNo	シンボル	機 能 説 明
1~5,9~16	T1~T13	アノード駆動端子
32~38	10G~16G	グリッド端子
25	RIN	R入力
26	LIN	グランド
27,28	GPH,TPH	フィルタ振幅表示持続時間制御。このピンからVSSへの抵抗とタイミングコンデンサは、ピークホールド減衰時間を調整する。
40	CLKR	このピンとCLKCピンの間のオシレータタイミング抵抗
41	CLKC	このピンとVSSピンの間のオシレータタイミングコンデンサ
20,21,22	---	グランド
19	DATA	シリアルポートデータ
18	SP CLK	シリアルポートクロック
17	CS	チップセレクト
42	VDD	電源電圧(正)
23	VSS	電源電圧(負)
24	GND	グランド

FL表示管の内部接続

(1) グリット分割

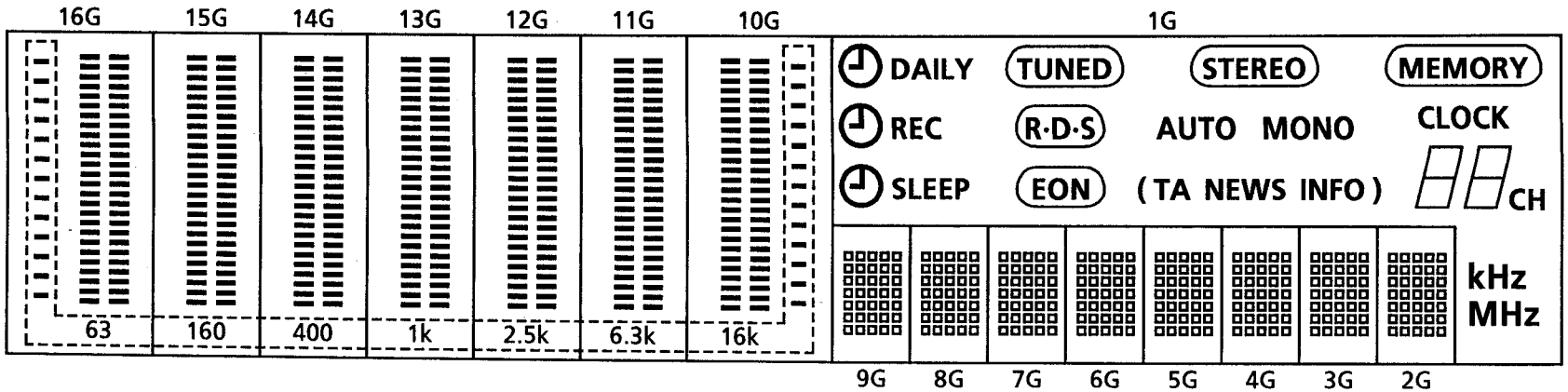

注) 10~16G [ ]で囲まれたセグメントは各々のグリッドと共通接続。

(2) 端子接続

TERMINAL NO.	1	2	3	4	5	6	7	8	9	10	11	12	13	14	15	16	17	18	19	20	21	22	23
ELECTRODE	F1	F1	F1	NP	P T1	P T2	P T3	P T4	P T5	P T6	P T7	P T8	P T9	P T10	P T11	P T12	P T13	NP	NP	NP	NP	P S9	P S8
TERMINAL NO.		45	44	43	42	41	40	39	38	37	36	35	34	33	32	31	30	29	28	27	26	25	24
ELECTRODE		F2	F2	F2	NP	NP	9G	8G	7G	6G	5G	4G	3G	2G	1G	NP	P S1	P S2	P S3	P S4	P S5	P S6	P S7

TERMINAL NO.	46	47	48	49	50	51	52	53	54	55	56	57	58	59	60	61	62	63	64	65	66	67	68
ELECTRODE	F2	F2	F2	NP	P S21	P S22	P S23	P S24	P S25	P S26	P S27	P S28	P S29	P S30	P S31	P S32	P S33	P S34	P S35	P S20	P S19	P S18	P S17
TERMINAL NO.		90	89	88	87	86	85	84	83	82	81	80	79	78	77	76	75	74	73	72	71	70	69
ELECTRODE		F1	F1	F1	NP	16G	15G	14G	13G	12G	11G	10G	NP	NP	NP	NP	P S10	P S11	P S12	P S13	P S14	P S15	P S16

Notes F : Filament G : Grid P : Anode NP : No Pin

(3) 端子接続

(1G~9G)

	9G	8G	7G	6G	5G	4G	3G	2G	1G		9G	8G	7G	6G	5G	4G	3G	2G	1G
S1	1	1	1	1	1	1	1	1	◴ DAILY	S19	19	19	19	19	19	19	19	19	S19
S2	2	2	2	2	2	2	2	2	TUNED	S20	20	20	20	20	20	20	20	20	S20
S3	3	3	3	3	3	3	3	3	STEREO	S21	21	21	21	21	21	21	21	21	S21
S4	4	4	4	4	4	4	4	4	MEMORY	S22	22	22	22	22	22	22	22	22	S22
S5	5	5	5	5	5	5	5	5	◴ REC	S23	23	23	23	23	23	23	23	23	S23
S6	6	6	6	6	6	6	6	6	R·D·S	S24	24	24	24	24	24	24	24	24	S24
S7	7	7	7	7	7	7	7	7	AUTO	S25	25	25	25	25	25	25	25	25	S25
S8	8	8	8	8	8	8	8	8	MONO	S26	26	26	26	26	26	26	26	26	S26
S9	9	9	9	9	9	9	9	9	CLOCK	S27	27	27	27	27	27	27	27	27	S27
S10	10	10	10	10	10	10	10	10	◴ SLEEP	S28	28	28	28	28	28	28	28	28	S28
S11	11	11	11	11	11	11	11	11	EON	S29	29	29	29	29	29	29	29	29	S29
S12	12	12	12	12	12	12	12	12	( )	S30	30	30	30	30	30	30	30	30	
S13	13	13	13	13	13	13	13	13	TA	S31	31	31	31	31	31	31	31	31	
S14	14	14	14	14	14	14	14	14	NEWS	S32	32	32	32	32	32	32	32	32	
S15	15	15	15	15	15	15	15	15	INFO	S33	33	33	33	33	33	33	33	33	kHz
S16	16	16	16	16	16	16	16	16	S16	S34	34	34	34	34	34	34	34	34	MHz
S17	17	17	17	17	17	17	17	17	S17	S35	35	35	35	35	35	35	35	35	CH
S18	18	18	18	18	18	18	18	18	S18										

(10G~16G)

	16G	15G	14G	13G	12G	11G	10G
T1	T1	T1	T1	T1	T1	T1	T1
T2	T2	T2	T2	T2	T2	T2	T2
T3	T3	T3	T3	T3	T3	T3	T3
T4	T4	T4	T4	T4	T4	T4	T4
T5	T5	T5	T5	T5	T5	T5	T5
T6	T6	T6	T6	T6	T6	T6	T6
T7	T7	T7	T7	T7	T7	T7	T7
T8	T8	T8	T8	T8	T8	T8	T8
T9	T9	T9	T9	T9	T9	T9	T9
T10	T10	T10	T10	T10	T10	T10	T10
T11	T11	T11	T11	T11	T11	T11	T11
T12	T12	T12	T12	T12	T12	T12	T12
T13	T13	T13	T13	T13	T13	T13	T13

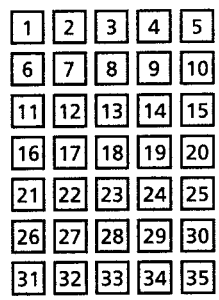

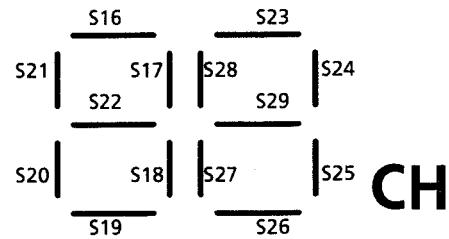

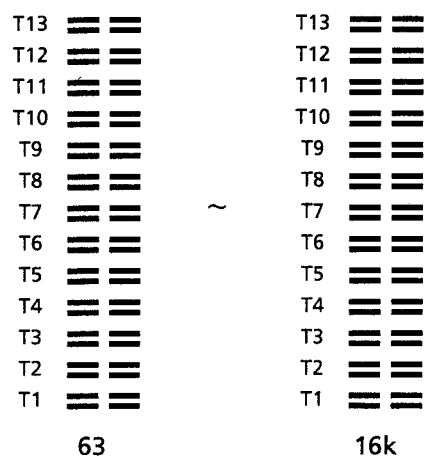

分解方法

(1) トップカバーの外し方

1. リアのスクリューⒷ4本と両サイドのスクリューⒶ2本を外します。
2. トップカバーを外します。

(2) フロントパネルAss'yの外し方

1. トップカバーを外します。
2. コネクタJ502,J503,J102を外します。
3. フロントパネルを固定している底面の爪と両サイドの爪を外します。
4. シャーシーからフロントパネルAss'yが外せます。

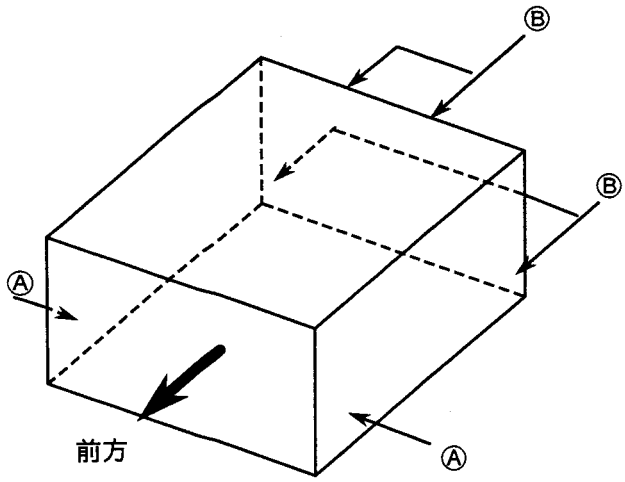

図 1　トップカバー

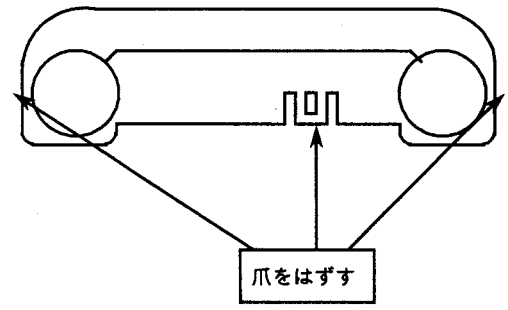

図 2　セット底面

(3) フロント基板(ENC-116-2)の外し方

1. フロントパネルAss'yを外します。
2. フロント基板を固定しているネジⒸ7本を外します。
3. フロント基板を外します。

(4) チューナー基板(ENA-158)の外し方

1. トップカバーを外します。
2. リアのスクリューⒷ3本を外します。
3. コネクタJ102を外します。
4. ボードコネクタを外しながらチューナー基板を外します。

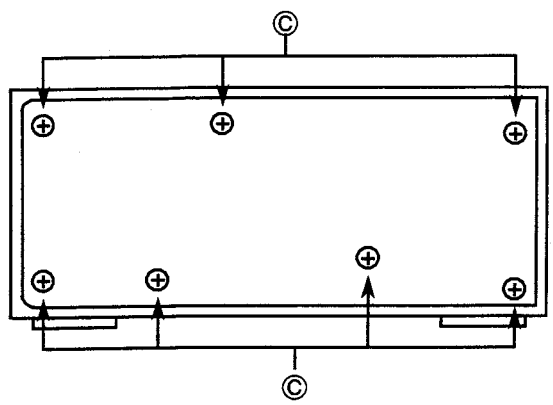

図 3　フロント裏側

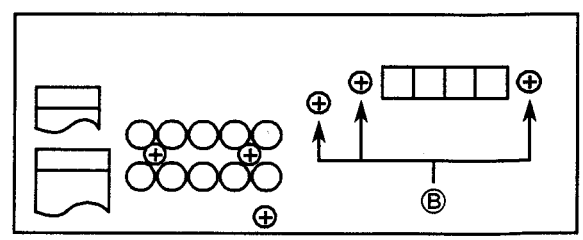

図 4　リアーパネル

Ⓐ .. SDSG3006M　Ⓑ ... E73273-003　Ⓒ ... SDSF2608Z

(5) メイン基板(ENC-116--1)の外しかた

1. チューナー基板を外します。
2. コネクタJ504,J503,P821,PT701,PT702を外します。
3. リアのスクリューⒷ2本を外します。
4. チューナー基板を固定しているスクリューⒹ2本を外します。

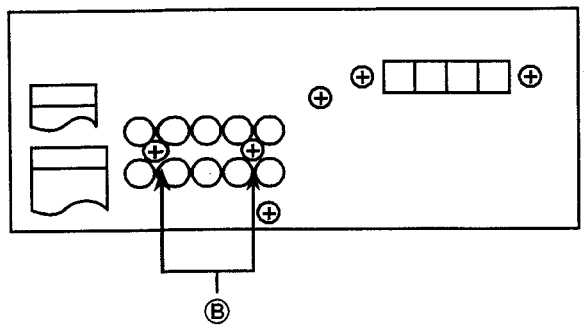

図 5　リアーパネル

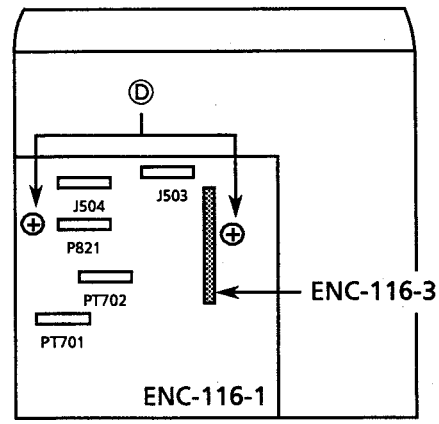

図 6　セット上側面

Ⓓ .. SBSG3006CC

■ 調整方法

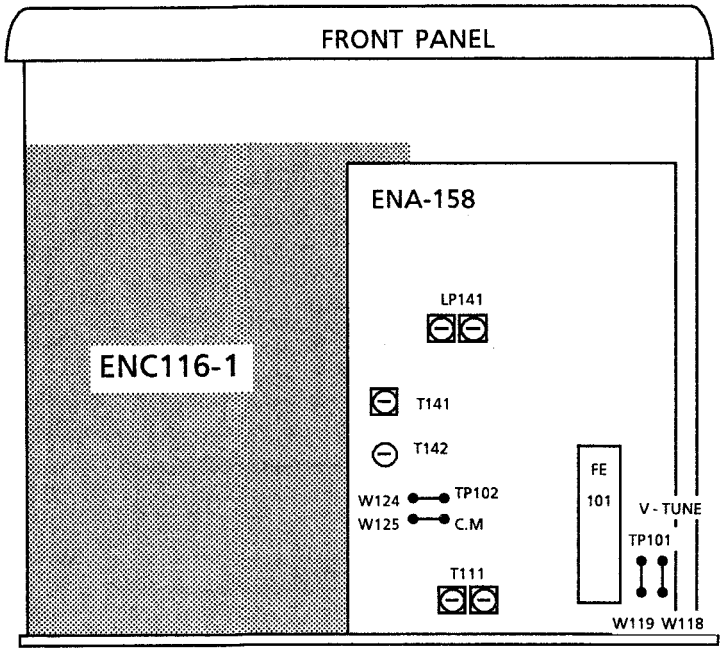

図 1

■ チューナ部の調整

1. チューニング電圧

チューニング電圧は無調整ですので、TP101 端子にて下記電圧を確認してください。

	FM	
受信周波数、CH	76MHz	108MHz
チューニング電圧	1.0V~1.5V	8V~10V
	AM	
受信周波数、CH	522KHz	1629KHz
チューニング電圧	0.5V~1.2V	7.2V~8.5V

2. FM検波コイルの調整 : T141

オートストップ可能な放送局を受信してT141のコアでTP102の電圧が0±1.5mV になるように調整します。

3. タイマーのクロック周波数の調整 : TC501

1) フロント基板のTESTとGNDを右図のようにダイオードでショートさせた後
アンプのACプラグをコンセントに差し込み電源を投入します。
2) この時、チューナのFL表示が消えてることを確認し、ダイオードを取り外してからF OUT(W518)に周波数カウンターを接続します。
3) TC501で 34952.5Hz ± 0.15Hz に調整します。
この値が時計の精度となります。

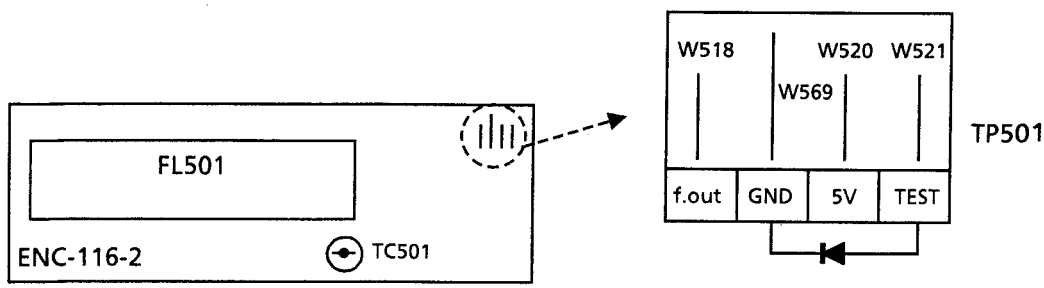

部品面

ブロック図

■ チューナーコントロール & ソースセレクタ部

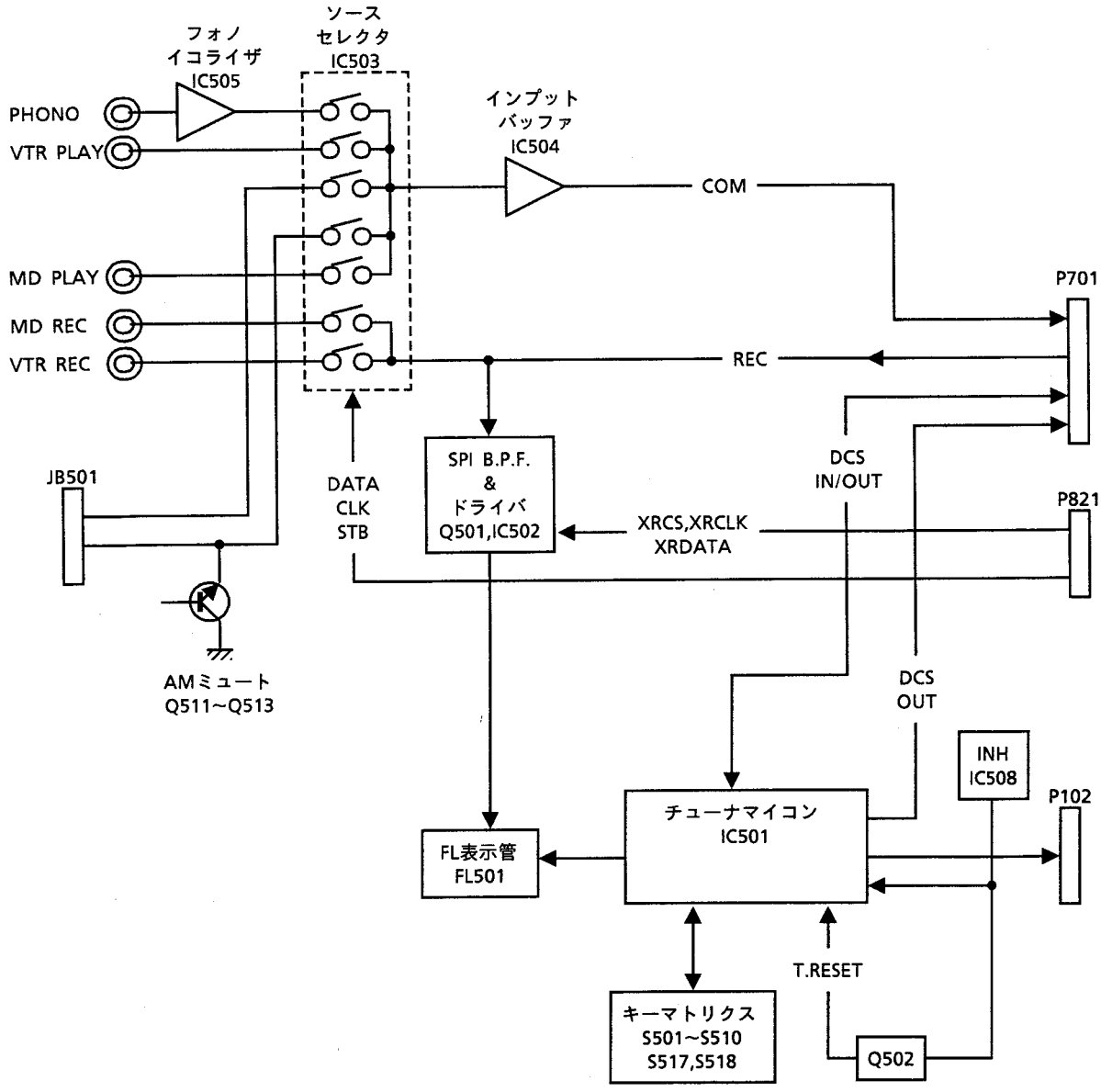

■ チューナー部

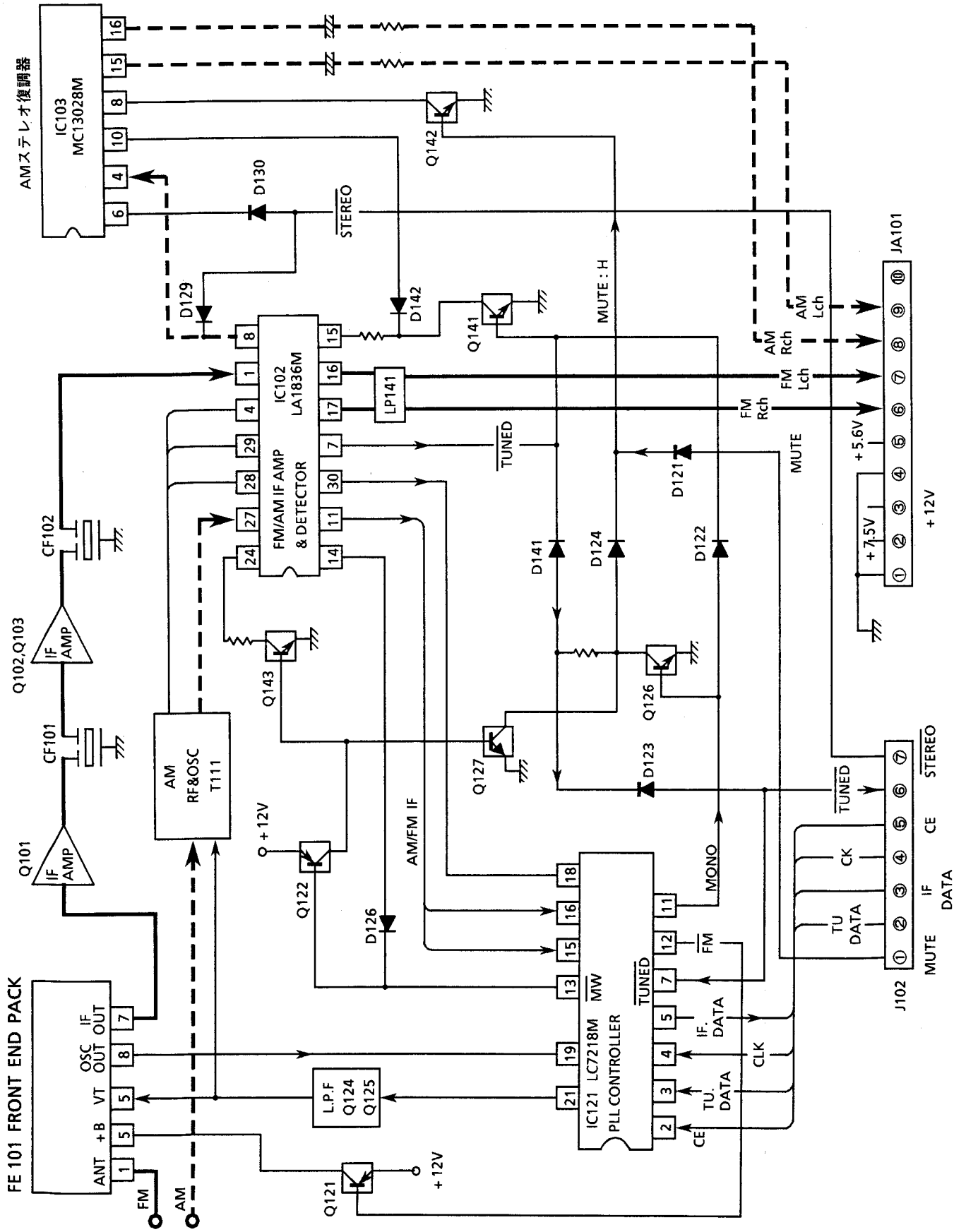
AMステレオ復調器
IC103
MC13028M
D130
STEREO
D129
D142
Q142
Q141
MUTE : H
IC102
LA1836M
FM/AM IF AMP
& DETECTOR
LP141
TUNED
D121
MUTE
D141
D124
D122
JA101
AM Rch
AM Lch
FM Lch
FM Rch
+5.6V
+7.5V
+12V
CF102
CF101
Q102,Q103
IF AMP
Q101
IF AMP
AM
RF&OSC
T111
Q143
Q126
Q127
D123
+12V
Q122
AM/FM IF
D126
MONO
IC121 LC7218M
PLL CONTROLLER
MW
TUNED
FM
IF. DATA
CLK
TU. DATA
CE
L.P.F
Q124
Q125
Q121
+12V
FE 101 FRONT END PACK
ANT
+B
VT
OSC OUT
IF OUT
FM
AM
J102
TUNED
STEREO
CE
CK
IF DATA
TU DATA
MUTE

基準回路図

（1）ＦＬ＆チューナーマイコン部

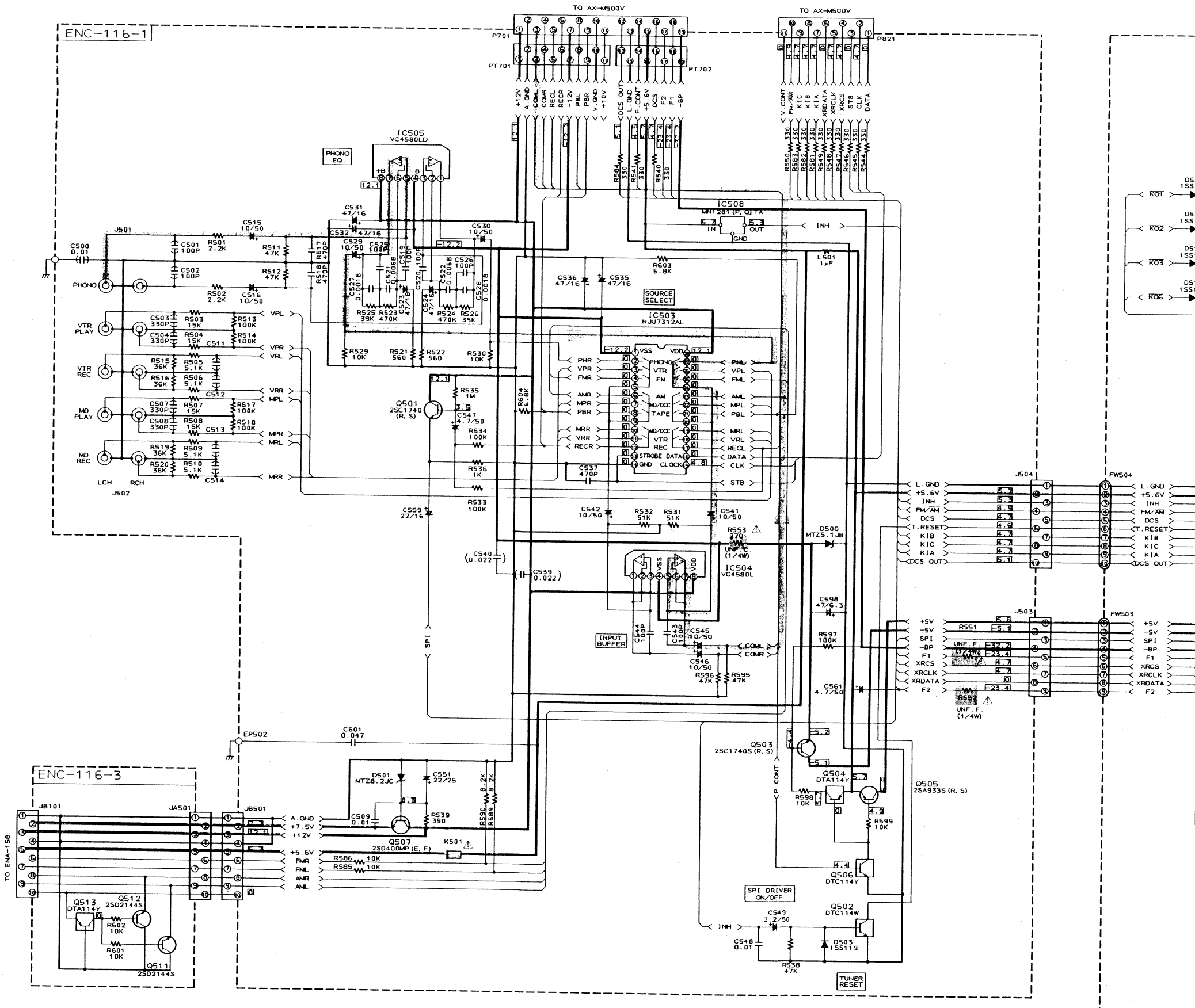

1. ――― は、＋Ｂラインを示す。
2. ――― は、－Ｂラインを示す。
3. ▨ は、再生信号経路を示す。
4. ▨ は、録音信号経路を示す。
5. ⚠及び網がけ ▨ で示した部分は安全部品です。必ず指定の部品番号のものをご使用ください。
6. この回路図は基準回路図ですので、回路及び回路定数を改善のために予告なく変更することがあります。

A | B | C | D | E | F

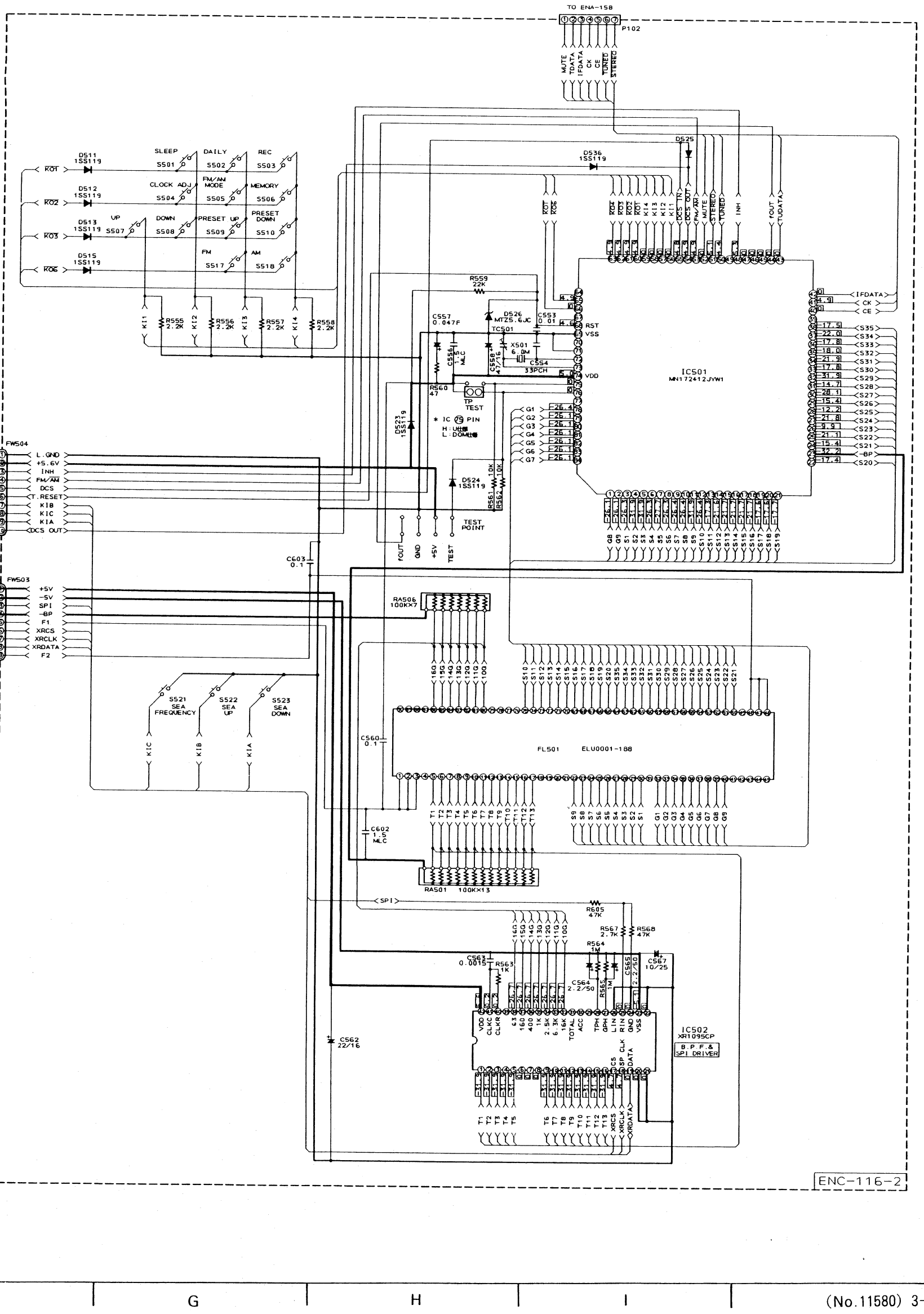
TO ENA-158
P102
MUTE
TDATA
IFDATA
CK
CE
TUNED
STEREO
D525
D536 1SS119
SLEEP S501
DAILY S502
REC S503
CLOCK ADJ S504
FM/AM MODE S505
MEMORY S506
UP S507
DOWN S508
PRESET UP S509
PRESET DOWN S510
FM S517
AM S518
D511 1SS119
D512 1SS119
D513 1SS119
D515 1SS119
R555 2.2K
R556 2.2K
R557 2.2K
R558 2.2K
R559 22K
D526 MTZ5.6JC
C557 0.047F
C553 0.01
C556 1.5 MLC
C558 47/16
X501 6.0M
C554 33PCH
TC501
RST
VSS
VDD
R560 47
TP TEST
* IC 79 PIN
D523 1SS119
D524 1SS119
R561 10K
R562 10K
IC501
MN172412JYW1
IFDATA
CK
CE
-BP
TEST POINT
fOUT
GND
+5V
TEST
C603 0.1
FW504
L.GND
+5.6V
INH
FM/AM
DCS
T.RESET
KI8
KIC
KIA
DCS OUT
FW503
+5V
-5V
SPI
-BP
F1
XRCS
XRCLK
XRDATA
F2
RA506 100K×7
S521 SEA FREQUENCY
S522 SEA UP
S523 SEA DOWN
C560 0.1
FL501 ELU0001-188
C602 1.5 MLC
RA501 100K×13
SPI
R605 4.7K
R567 2.7K
R568 47K
R564 1M
C563 0.0015
R563 1K
C564 2.2/50
R565 1M
C565 2.2/50
C567 10/25
C562 22/16
IC502
XR1095CP
B.P.F.& SPI DRIVER
VDD
CLKC
CLKR
TOTAL
ACC
TPH
QPH
LIN
RIN
GND
VSS
CS
SP CLK
DATA
XRCS
XRCLK
XRDATA
ENC-116-2

（2）チューナー部

ENA-158-1

FM RF

FM IF AMP

FE101
EAF6102-001
ANT ANT NC GND VT +B IFOUT OSCOUT

AT101
EMB41YV-302K
FM 75Ω
GND
AM

EP101

Q101 2SC461 (B.C)
Q103 2SC461 (B.C)
Q102 2SC535 (B.C)

R101 R102 R103 R104 R105 R106 R107 R108 R109
C101 C102 C103 C104 C105 C107

CF101
ECB2123-006R

T111
EQR7121-005

R119 2.2K
R115 100K
C113 0.047 QCC
C111 0.022
C112 12P (CH)

R125 2.2K
R128 4.7K
C129 0.001
C128 0.47
R127 8.2K
R129 2.2K
R124 2.2K
C130 220/16
Q125 2SC3311A (Q, R)
Q124 2SK301 (Q2)
R126 180
TP101 V.TUNE

⚠ R130 68 JUNE F

C124 1.5MLC
C123 0.047 QCC
C126 100P
C127 100P

IC121 LC7218M
XOUT VSS PD2 PD1 VDD RMCU OSCU AMOSC IF REQ FM IF AM IF LW MW
Xin CE DI CK DO SYC TUNED STOP 5V POWER QSC MONO FM

R121 47K
XT121 7.2M
C121 18P (CH)
C122 18P (CH)
R134 10K

D127 1SS119
R132 1K
D126 1SS119
Q122 DTA124ES
R122 4.7K
Q121 DTA124ES
D123 1SS119
R123 5.6K
Q127 DTC114ES
Q126 DTC114ES
D124 1SS133
D122 1SS119
D121 1SS119
R133 47K
R182 10K
R183 10K
R184 10K
D183 1SS119
D182 1SS119

Q143 DTC114ES
TUNE
C156 0.022
C158 10/50
C157 0.047
R147 22K
TP102 C.M.

PLL

J102
MUTE T DATA IF DATA CK CE TUNED STEREO

JA101
+7.5V +4.2V +5.6V FM RCH AM RCH

（2）チューナー部

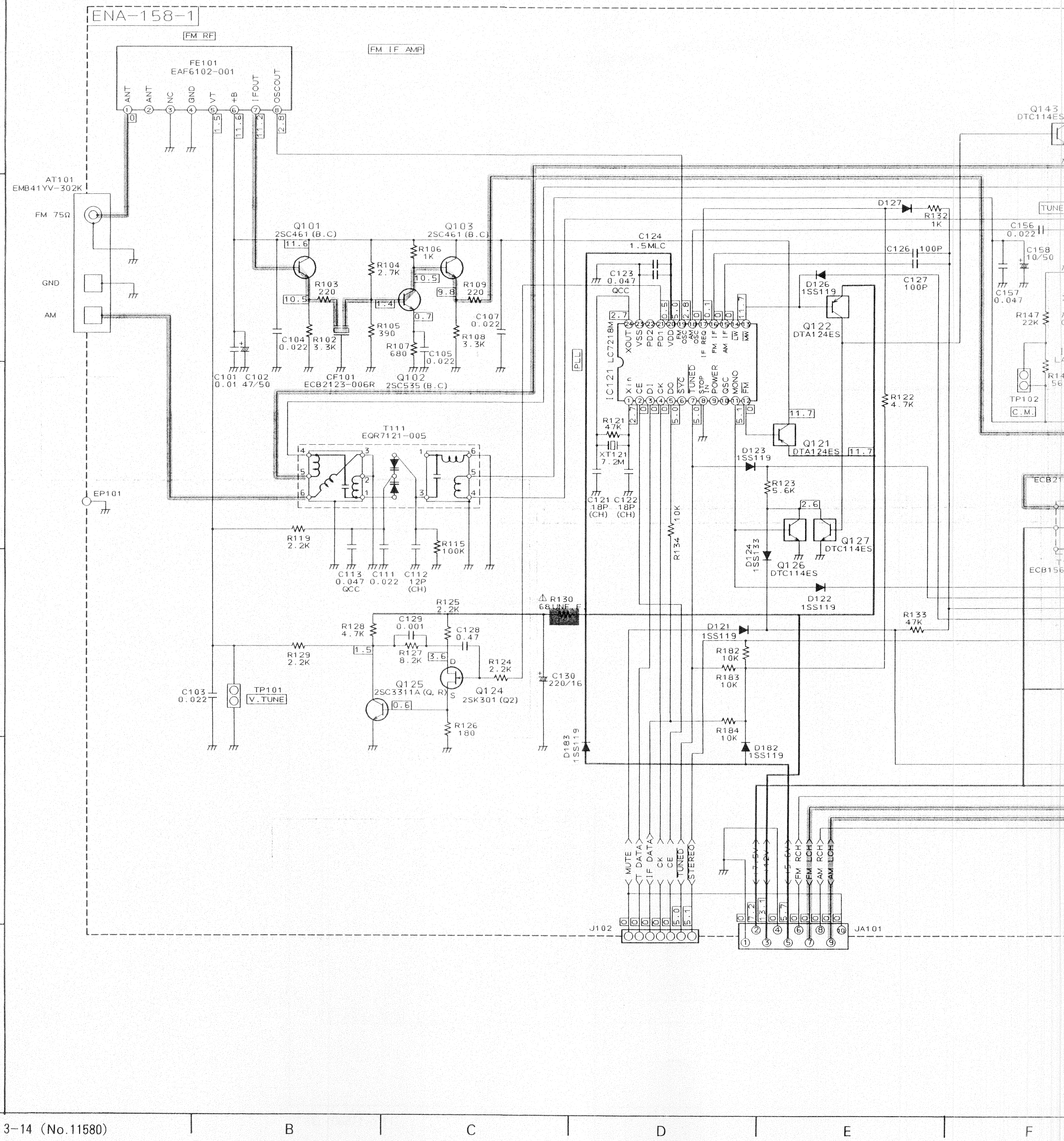
ENA-158-1
FM RF
FM IF AMP
FE101
EAF6102-001
ANT
ANT
NC
GND
VT
+B
IFOUT
OSCOUT
AT101
EMB41YV-302K
FM 75Ω
GND
AM
EP101
Q101
2SC461 (B.C)
Q103
2SC461 (B.C)
R106
1K
R104
2.7K
R103
220
R109
220
R105
390
R107
680
R108
3.3K
C104
0.022
R102
3.3K
C105
0.022
C107
0.022
C101
0.01
C102
47/50
CF101
ECB2123-006R
Q102
2SC535 (B.C)
T111
EQR7121-005
R119
2.2K
R115
100K
C113
0.047
QCC
C111
0.022
C112
12P
(CH)
R125
2.2K
R128
4.7K
C129
0.001
C128
0.47
R127
8.2K
R129
2.2K
R124
2.2K
C103
0.022
TP101
V.TUNE
Q125
2SC3311A (Q, R)
Q124
2SK301 (Q2)
R126
180
C130
220/16
R130
68 UNF F
D183
1SS119
C124
1.5MLC
C123
0.047
QCC
IC121 LC7218M
XOUT
VSS
PD2
PD1
VDD
FM OSC
AM OSC
IF REQ
FM IF
AM IF
LW
MW
Xin
CE
DI
CK
DO
SYC
TUNED
STOP
5V
POWER
QSC
MONO
FM
PLL
R121
47K
XT121
7.2M
C121
18P
(CH)
C122
18P
(CH)
R134
10K
D127
R132
1K
C126
100P
C127
100P
D126
1SS119
Q122
DTA124ES
R122
4.7K
Q121
DTA124ES
D123
1SS119
R123
5.6K
Q127
DTC114ES
Q126
DTC114ES
D124
1SS133
D122
1SS119
D121
1SS119
R182
10K
R183
10K
R184
10K
D182
1SS119
R133
47K
Q143
DTC114ES
C156
0.022
C158
10/50
C157
0.047
R147
22K
TP102
C.M.
TUNE
ECB21
ECB156
MUTE
T DATA
IF DATA
CK
CE
TUNED
STEREO
7.5V
11.2V
15.6V
FM RCH
FM LCH
AM RCH
AM LCH
J102
JA101

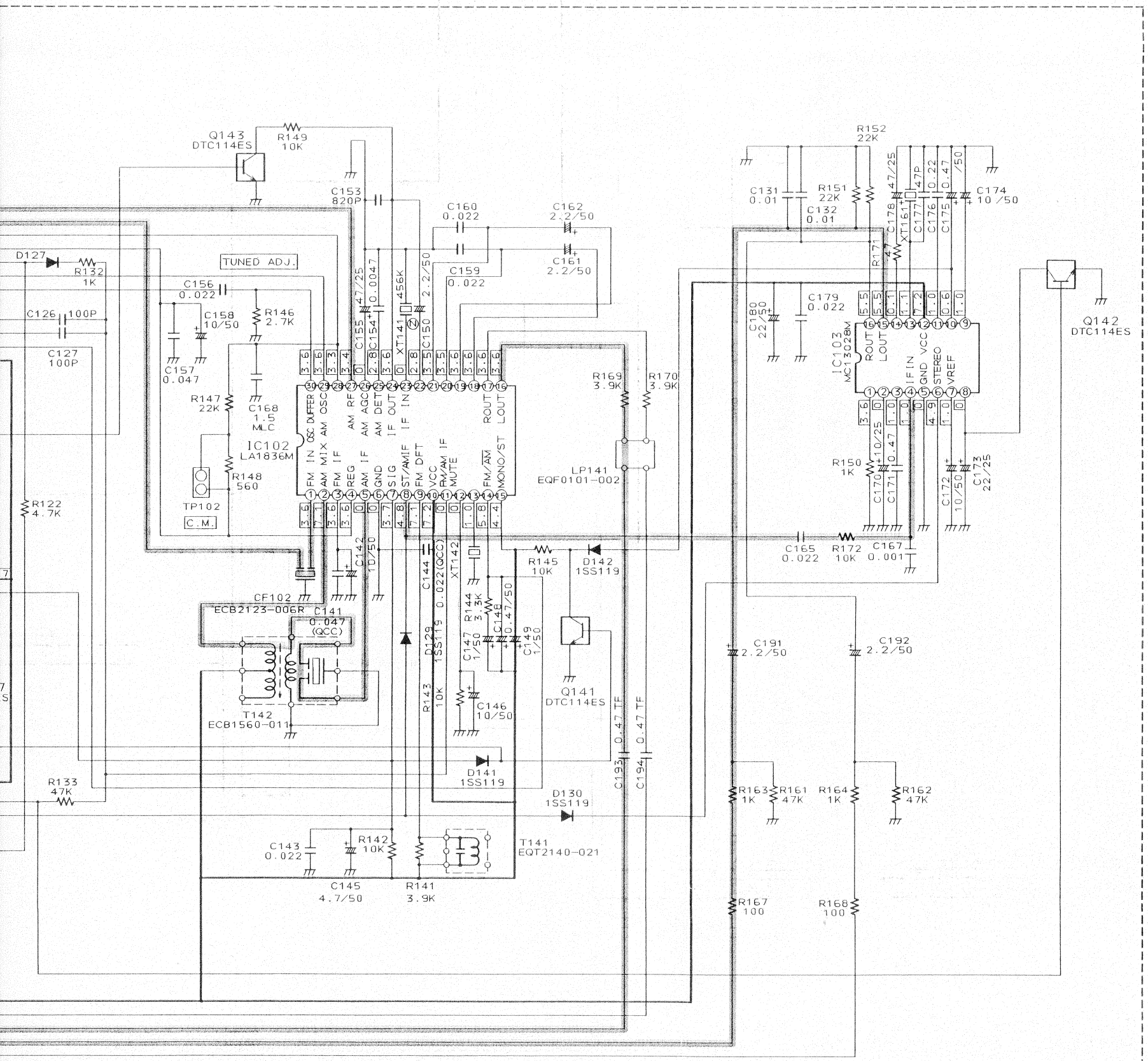
Q143
DTC114ES
R149
10K
C153
820P
C160
0.022
C162
2.2/50
C161
2.2/50
C159
0.022
D127
R132
1K
TUNED ADJ.
C156
0.022
C158
10/50
R146
2.7K
C126
100P
C127
100P
C157
0.047
R147
22K
C168
1.5
MLC
IC102
LA1836M
R148
560
TP102
C.M.
R122
4.7K
C155
47/25
C154
0.0047
XT141
456K
C150
2.2/50
R169
3.9K
R170
3.9K
LP141
EQF0101-002
C142
10/50
C144
0.022(QCC)
XT142
R145
10K
D142
1SS119
CF102
ECB2123-006R
C141
0.047
(QCC)
T142
ECB1560-011
R144
3.3K
C148
0.47/50
C147
1/50
C149
1/50
R143
10K
D129
1SS119
C146
10/50
Q141
DTC114ES
D141
1SS119
D130
1SS119
C193
0.47 TF
C194
0.47 TF
R133
47K
C143
0.022
R142
10K
T141
EQT2140-021
C145
4.7/50
R141
3.9K
R152
22K
C131
0.01
R151
22K
C132
0.01
C178
47/25
C177
47P
C176
0.22
C175
0.47
/50
C174
10/50
XT161
R171
47
C179
0.022
C180
22/50
IC103
MC13028M
ROUT
LOUT
IFIN
GND
VCC
STEREO
VREF
Q142
DTC114ES
R150
1K
C170
10/25
C171
0.47
C172
10/50
C173
22/25
C165
0.022
R172
10K
C167
0.001
C191
2.2/50
C192
2.2/50
R163
1K
R161
47K
R164
1K
R162
47K
R167
100
R168
100

101

F G H I J

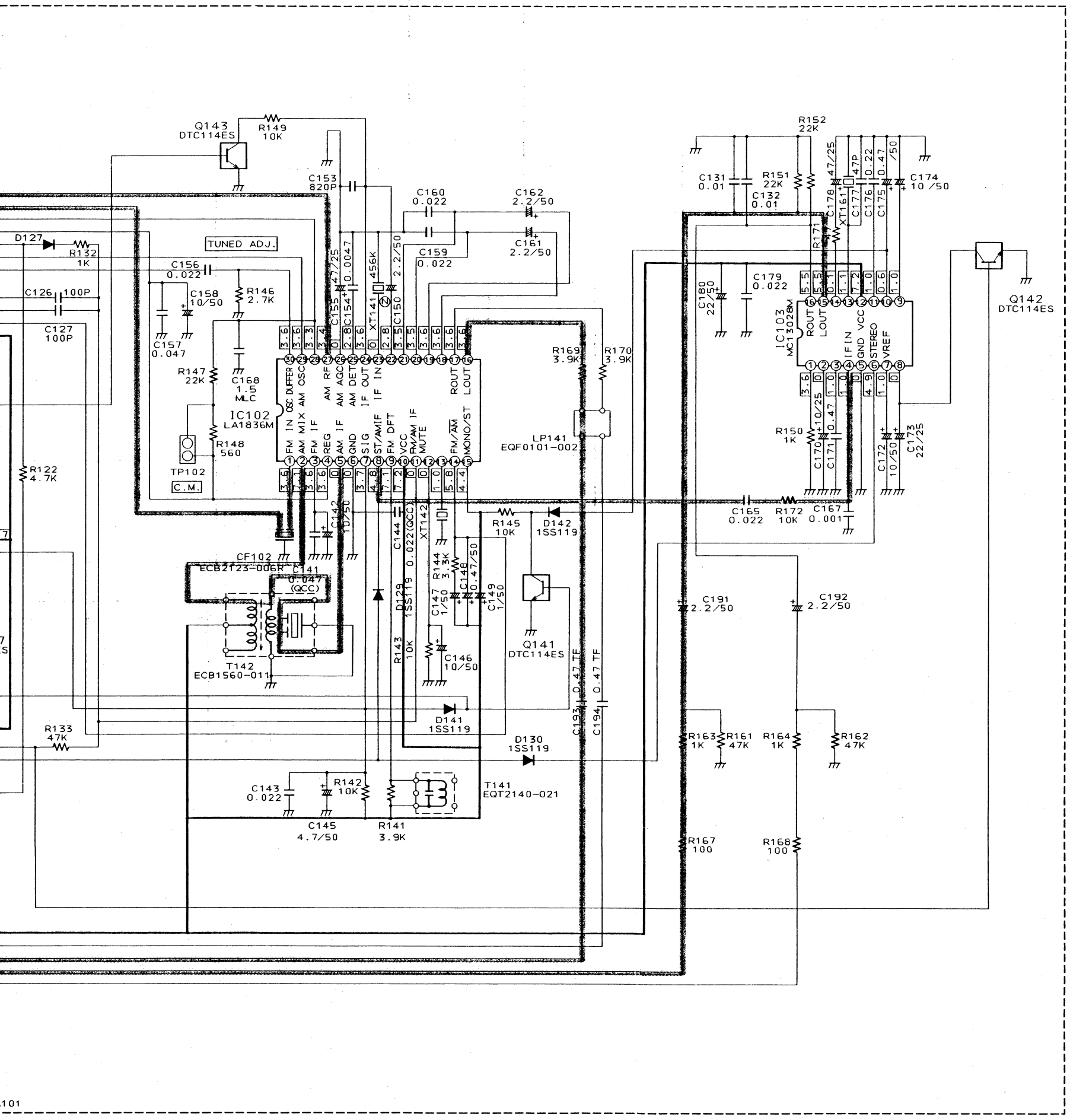
Q143
DTC114ES
R149
10K
C153
820P
C160
0.022
C162
2.2/50
C161
2.2/50
C159
0.022
D127
R132
1K
TUNED ADJ.
C156
0.022
C126
100P
C158
10/50
R146
2.7K
C127
100P
C157
0.047
R147
22K
C168
1.5
MLC
IC102
LA1836M
R148
560
TP102
C.M.
R122
4.7K
C155
47/25
C154
0.0047
XT141
456K
C150
2.2/50
R169
3.9K
R170
3.9K
LP141
EQF0101-002
C142
10/50
C144
0.022(QCC)
XT142
R145
10K
D142
1SS119
CF102
ECB21F23-00GR
C141
0.047
(QCC)
T142
ECB1560-011
R144
3.3K
C148
0.47/50
C149
1/50
C147
1/50
D129
1SS119
R143
10K
C146
10/50
Q141
DTC114ES
0.47 TF
0.47 TF
C193
C194
D141
1SS119
D130
1SS119
R133
47K
C143
0.022
R142
10K
C145
4.7/50
R141
3.9K
T141
EQT2140-021
R152
22K
C131
0.01
R151
22K
C132
0.01
C178
47/25
C177
47P
C176
0.22
C175
0.47
/50
C174
10/50
XT161
R171
C179
0.022
C180
22/50
IC103
MC13028M
ROUT
LOUT
IFIN
GND
VCC
STEREO
VREF
Q142
DTC114ES
R150
1K
C170
10/25
C171
0.47
C172
10/50
C173
22/25
C165
0.022
R172
10K
C167
0.001
C191
2.2/50
C192
2.2/50
R163
1K
R161
47K
R164
1K
R162
47K
R167
100
R168
100

101

F G H I J

基板図

■ＥＮＣ－１１６　ＦＬ＆システムマイコン基板

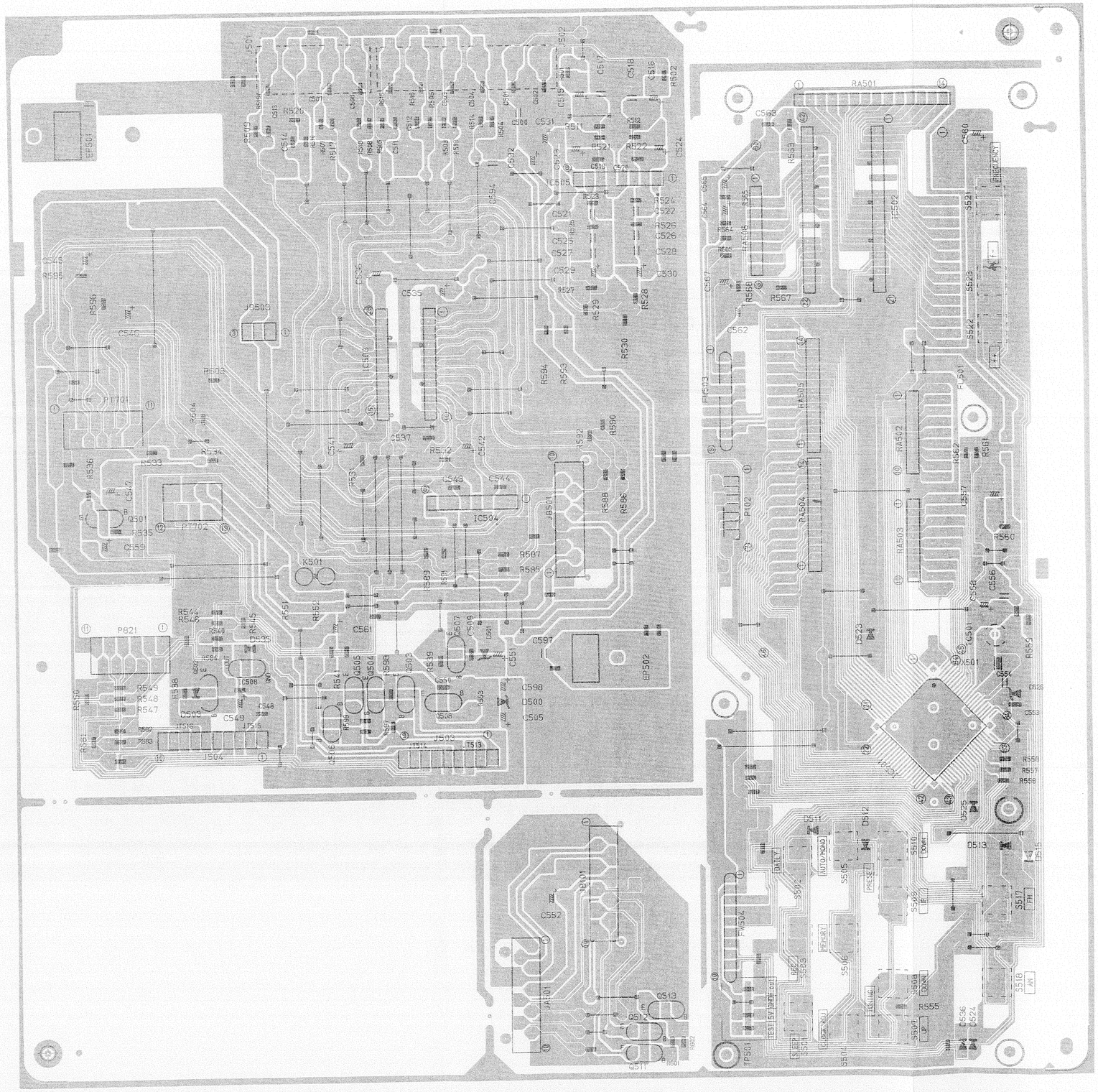

■ＥＮＡ－１５８　　チューナ基板

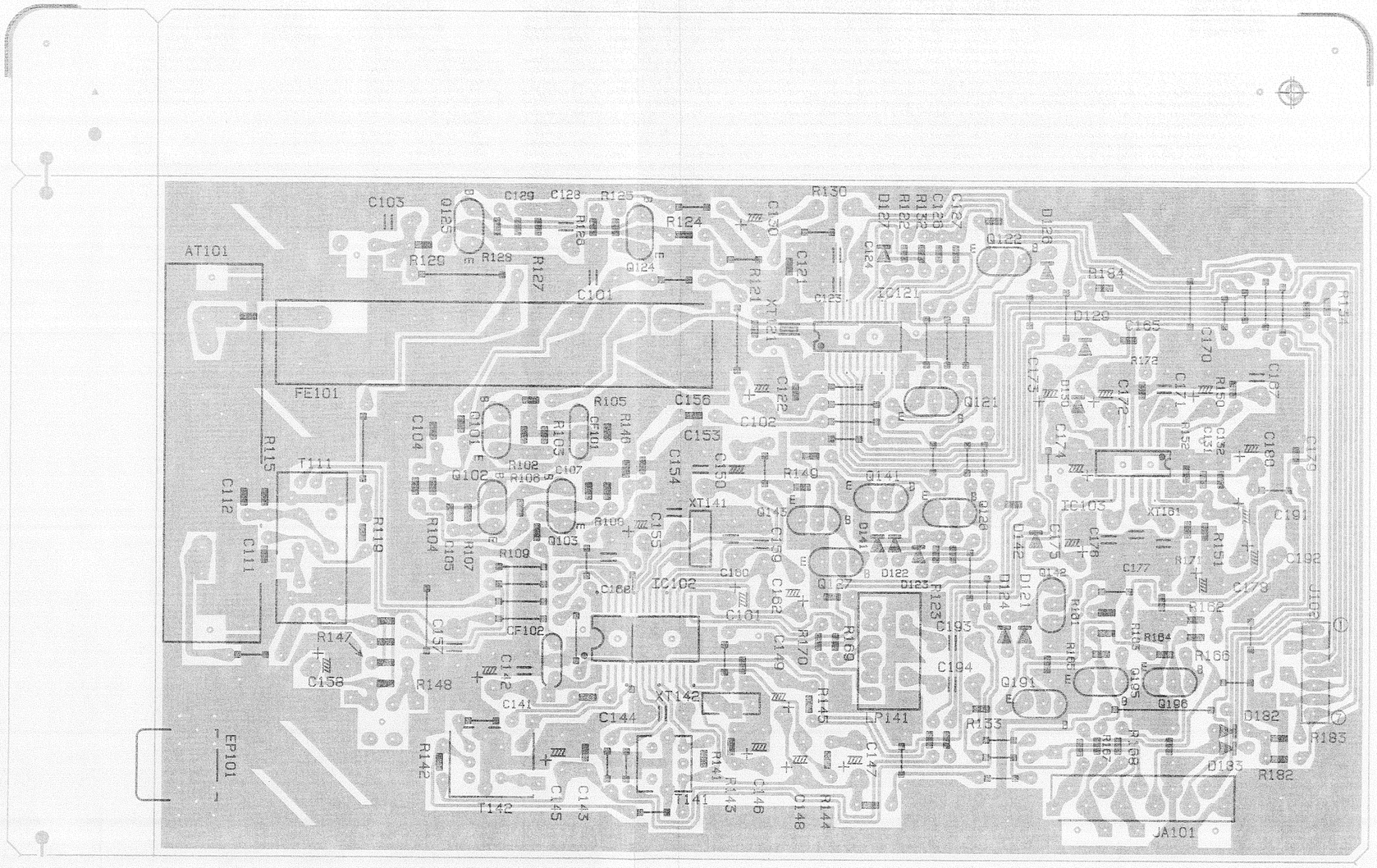

XL-MXM500V

CD部の調整は、自動調整ですので調整はありません。

－目 次－

ICの説明 4-3
ビデオCD基板のICの説明 4-9
FL管の内部接続 4-19
分解方法 4-20
TOCを読むまでの概略フロー 4-24
ピックアップの保守･交換 4-25
ビデオCD基板のチェック方法 4-26
修理の手引 4-29
ブロックダイヤグラム 4-34
基準回路図/基板図 4-36

MEMO

主要ICの説明

■ HD6433724C46F (IC801) : CDシステム コントロール マイコン

1. 外観図

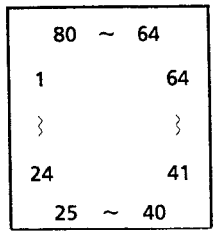

2. 端子機能

Pin No.	シンボル	I/O	機能説明	Pin No.	シンボル	I/O	機能説明
1	$\overline{\text{TLOCK}}$	I	トラッキングロック信号入力	41	S8	O	FLセグメントコントロール出力
2	$\overline{\text{FLOCK}}$	I	フォーカスロック信号入力	42	S7	O	FLセグメントコントロール出力
3	SENSE	I	センス信号入力	43	S6	O	FLセグメントコントロール出力
4	CS1	I	GNDに接続	44	S5	O	FLセグメントコントロール出力
5	AV55	---	GNDに接続	45	S4	O	FLセグメントコントロール出力
6	TEST	---	GNDに接続	46	S3	O	FLセグメントコントロール出力
7	X2	---	未使用端子	47	S2	O	FLセグメントコントロール出力
8	X1	---	発振子接続端子	48	S1	O	FLセグメントコントロール出力
9	Vss	---	GNDに接続	49	1G/KEYO1	O	キーマトリクス/グリッドコントロール
10	OSC1	I	クロック発振入力	50	2G/KEYO2	O	キーマトリクス/グリッドコントロール
11	OSC2	O	クロック発振出力	51	3G/KEYO3	O	キーマトリクス/グリッドコントロール
12	$\overline{\text{M.RESET}}$	I	マイコンリッセット信号入力	52	4G/KEYO4	O	キーマトリクス/グリッドコントロール
13	INH	I	インヒビット信号入力	53	5G/KEYO5	O	キーマトリクス/グリッドコントロール
14	HREQ	I	ホストマイコンとのタイミング信号	54	6G	O	グリッドコントロール出力
15	HRDY	I	ホストマイコンとのタイミング信号	55	6G	O	グリッドコントロール出力
16	CS2	I	+5V	56	P.IND	---	GNDに接続
17	RM IN	I	リモコン入力	57	Vcc	---	電源端子
18	$\overline{\text{DCSOUT}}$	O	コンピュリンク出力	58	P.OFF	O	Power on時 'L' Power off字 'H'
19	$\overline{\text{DCSIN}}$	O	コンピュリンク入力	59	$\overline{\text{RESET}}$	O	リセット出力
20	CD LED	O	CDディスク検出時'H'	60	$\overline{\text{MUTE}}$	---	未使用端子
21	VCD LED	O	ビデオCDディスク検出時'H'	61	NC	---	+5V
22	CD-G LED	O	CD-Gディスク検出時'H'	62	NC	---	+5V
23	NC	---	GNDに接続	63	OPEN	O	トレイオープン時 'H'
24	RESUME	---	未使用端子	64	CLOSE	O	トレイクローズ時 'H'
25	$\overline{\text{TEST}}$	I	'H' 通常モード,'L' エラーレート計測	65	DMUTE	O	ミュ--ティング出力'H'ミュート
26	KEYI6	I	キーマトリクス入力	66	MREQ	O	ホストマイコンとのタイミング信号
27	KEYI5	I	キーマトリクス入力	67	SQCK	O	サブコードQレジスタ用クロック出力
28	KEYI4	I	キーマトリクス入力	68	SUBQ	I	サブコードQコード入力
29	KEYI3	I	キーマトリクス入力	69	NC	O	未使用端子
30	KEYI2	I	キーマトリクス入力	70	SRCLK	O	ホストマイコンとのシリイアルクロック
31	KEYI1	I	キーマトリクス入力	71	H2MDT	I	ホストマイコンとのシリイアルクロック
32	S16	O	FLセグメントコントロール出力	72	H2MDT	I/O	ホストマイコンとのシリイアルクロック
33	S15	O	FLセグメントコントロール出力	73	MLD	I	マイコンコマンド･ロード信号入力
34	S14	O	FLセグメントコントロール出力	74	MDATA	O	マイコンコマンドデータ出力
35	S13	O	FLセグメントコントロール出力	75	MCLK	I/O	マイコンコマンド･クロック信号入力
36	S12	O	FLセグメントコントロール出力	76	AVCC	---	+5V
37	S11	O	FLセグメントコントロール出力	77	R.SW	I	レストSWにPUが戻った時一瞬 'L'
38	S10	O	FLセグメントコントロール出力	78	CL.SW	I	トレイクローズ時 'L'
39	S9	O	FLセグメントコントロール出力	79	OP.SW	I	トレイオープン時 'L'
40	-VDISP	I	FL電源端子	80	STATUS	I	ステータス信号入力

■ MN662720RRB (IC650) : デジタル･サーボ&デジタル･シグナル･プロセッサー

1. 概要

MN662720はCD用信号処理LSIであり、CDプレーヤーにおける光学サーボ(フォーカス、トラッキング、トラバース。サーボ)処理機能とデジタル信号処理機能(EFM復調、誤り訂正)、スピンドル･モータのデジタル･サーボ処理機能を1チップに内蔵しています。

- 自動調整機能(FO/TRゲイン、FO/TRオフセット、FO/TRバランス)
- ドライブ電圧出力用DAコンバータ内蔵
- ドロップアウト対策内蔵
- アンチショック機能対応

2. 外観図

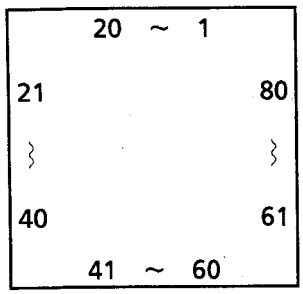

3. ブロック図

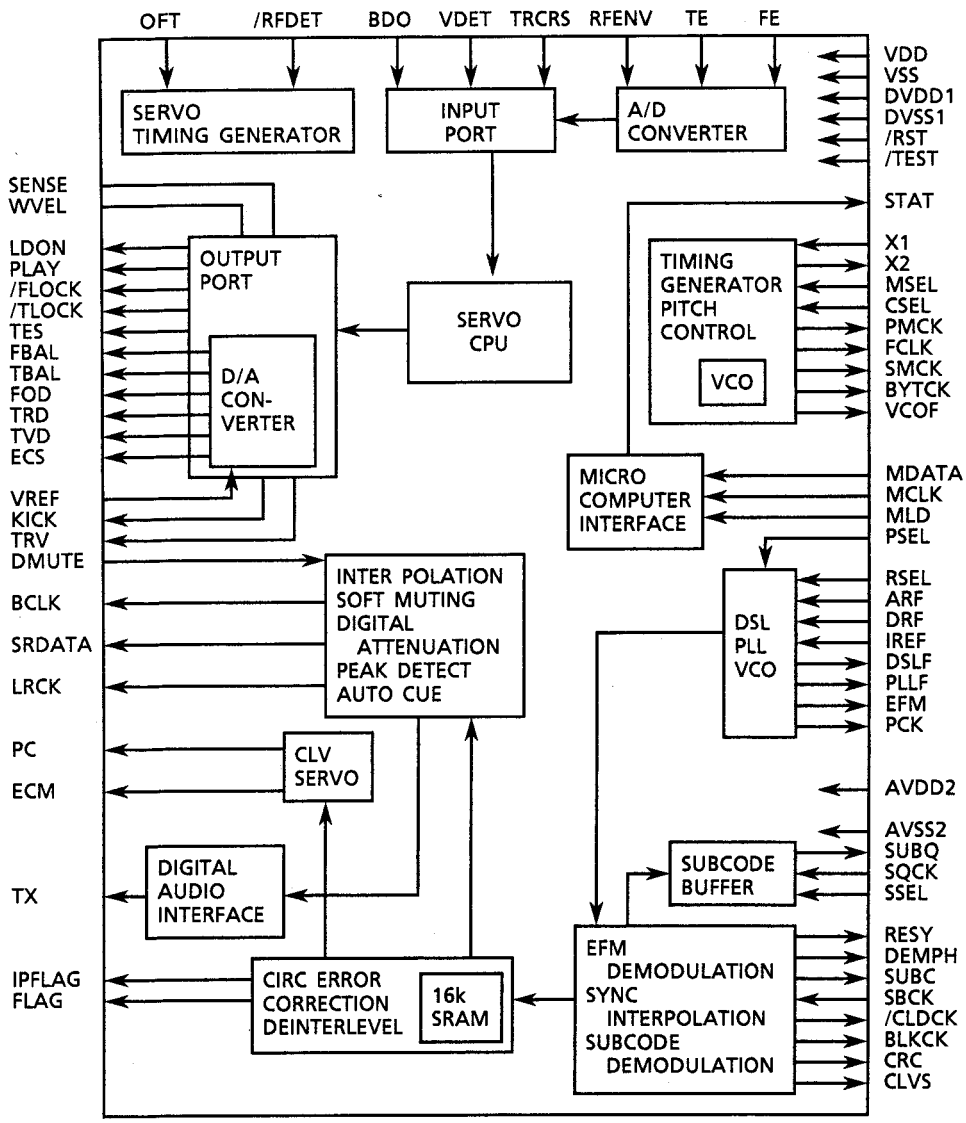

4. 端子機能

ピンNo.	シンボル	I/O	機能説明	ピンNo.	シンボル	I/O	機能説明
1	BCLK	O	デジタルオーディオ·ビデオ	41	TES	—	未使用端子
2	LRCK	O	デジタルオーディオ·ビデオクロック信号	42	PLAY	—	〃
3	SRDATA	O	デジタルオーディオ·ビデオ出力信号	43	WVEL	—	〃
4	DVDD1	—	デジタル回路用電源	44	ARF	I	RF信号入力
5	DVSS1	—	デジタル回路用GND	45	IREF	I	基準電流入力端子
6	TX	O	デジタル·オーディオ·インターフェース出力信号	46	DRF	I	DSL用バイアス端子
7	MCLK	I	マイコン·コマンド·クロック信号入力 (立ち上がりエッジでデータをラッチ)	47	DSLF	I/O	DSL用ループフィルター端子
8	MDATA	I	マイコン·コマンド·データ入力	48	PLLF	I/O	PLL用ループフィルター端子
9	MLD	I	マイコン·コマンド·ロード信号入力　L:LOAD	49	VCOF	—	未使用端子
10	SENSE	O	センス信号出力 (OFT,FESL,NACEND,NAJEND,POSAD,SFG)	50	AVDD2	—	アナログ回路用電源 (DSL,PLL,DA出力部用)
11	/FLOCK	O	フォーカスロック信号(L:引込状態)	51	AVSS2	—	アナログ回路用GND (DSL,PLL,DA出力部用)
12	/TLOCK	O	トラッキングロック信号(L:引込状態)	52	EFM	—	未使用端子
13	BLKCK	O	サブコードブロッククロック信号出力	53	PCK	—	〃
14	SQCK	I	サブコードQレジスタ用外部クロック入力	54	PDO	—	〃
15	SUBQ	O	サブコードQコード出力	55	SUBC	O	サブコードシリアル出力用データ出力
16	DMUTE	I	ミューティング入力　H:ミュート	56	SBCK	I	サブコードシリアル出力用クロック入力
17	STATUS	O	ステータス信号 (CRC,CUE,CLVS,TTSTOP,ECLV,SQOK)	57	VSS	—	発振回路用GND
18	/RST	I	リセット入力　L:リセット	58	X1	I	水晶発振回路入力端子 (f＝16.9344MHz)
19	SMCK	—	未使用端子	59	X2	—	未使用端子
20	PMCK	—	〃	60	VDD	—	発振回路用電源
21	TRV	O	トラバース強制送り出力	61	BYTCK	—	未使用端子
22	TVD	O	トラバースドライブ出力	62	/CLDCK	O	サブコードフレームクロック信号出力
23	PC	—	未使用端子	63	FCLK	O	水晶フレームクロック出力
24	ECM	O	スピンドル·モータ駆動信号 (強制モード出力)　3-State	64	IPPLAG	O	補間フラグ出力'H':補間
25	ECS	O	スピンドル·モータ駆動 信号(サーボ誤差信号出力)	65	FLAG	O	フラグ出力
26	KICK	O	キックパルス出力	66	CLVS	—	未使用端子
27	TRD	O	トラッキングドライブ出力	67	CRC	—	〃
28	FOD	O	フォーカスドライブ出力	68	DEMPH	O	ディエンファシス検出信号出力'H':ON
29	VREF	I	DA出力部(TVD,ECS, TRD,FOD,FBAL,TBAL)用リファレンス電圧	69	RESY	—	未使用端子
30	FBAL	O	フォーカスバランス調整出力	70	NC1	—	〃
31	TBAL	O	トラッキングバランス調整出力	71	/TEST	—	テスト用端子　(通常:H)
32	FE	I	フォーカスエラー信号入力(アナログ入力)	72	AVDD1	—	デジタル回路用電源
33	TE	I	トラッキングエラー信号入力(アナログ入力)	73	NC2	—	未使用端子
34	RF ENV	I	RFエンベロープ信号入力(アナログ入力)	74	AVSS1	—	GNDに接続
35	VDET	I	振動検出信号入力　(H:検出)	75	NC3	—	未使用端子
36	OFT	I	オフトラック信号入力　(H:オフトラック)	76	RSEL	—	RF信号極性指定端子 明レベル"H"の時　RSEL＝H 明レベル"L"の時　RSEL＝L
37	TRCRS	I	トラッククロス信号入力	77	CSEL	—	GNDに接続
38	/RFDET	I	RF検出信号入力　(L:検出)	78	PSEL	—	〃
39	BDO	I	ドロップ·アウト信号入力　(H:ドロップ·アウト)	79	MSEL	—	〃
40	LDON	O	レーザーON信号出力　(H:ON)	80	SSEL	—	SUBQ端子　出力モード切換端子 H:Qコードバッファ使用

■ AN8806SB (IC600) : RF & SERVO AMP

1. 外観図

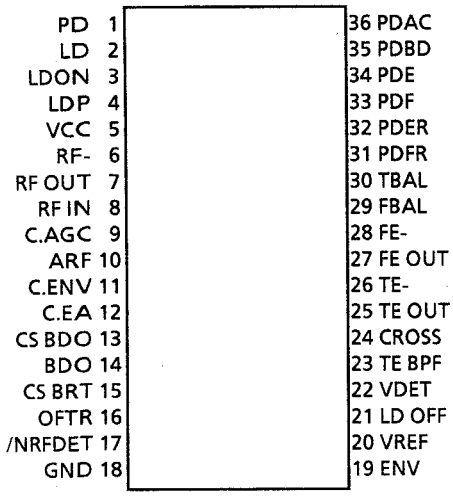

2. ブロック図

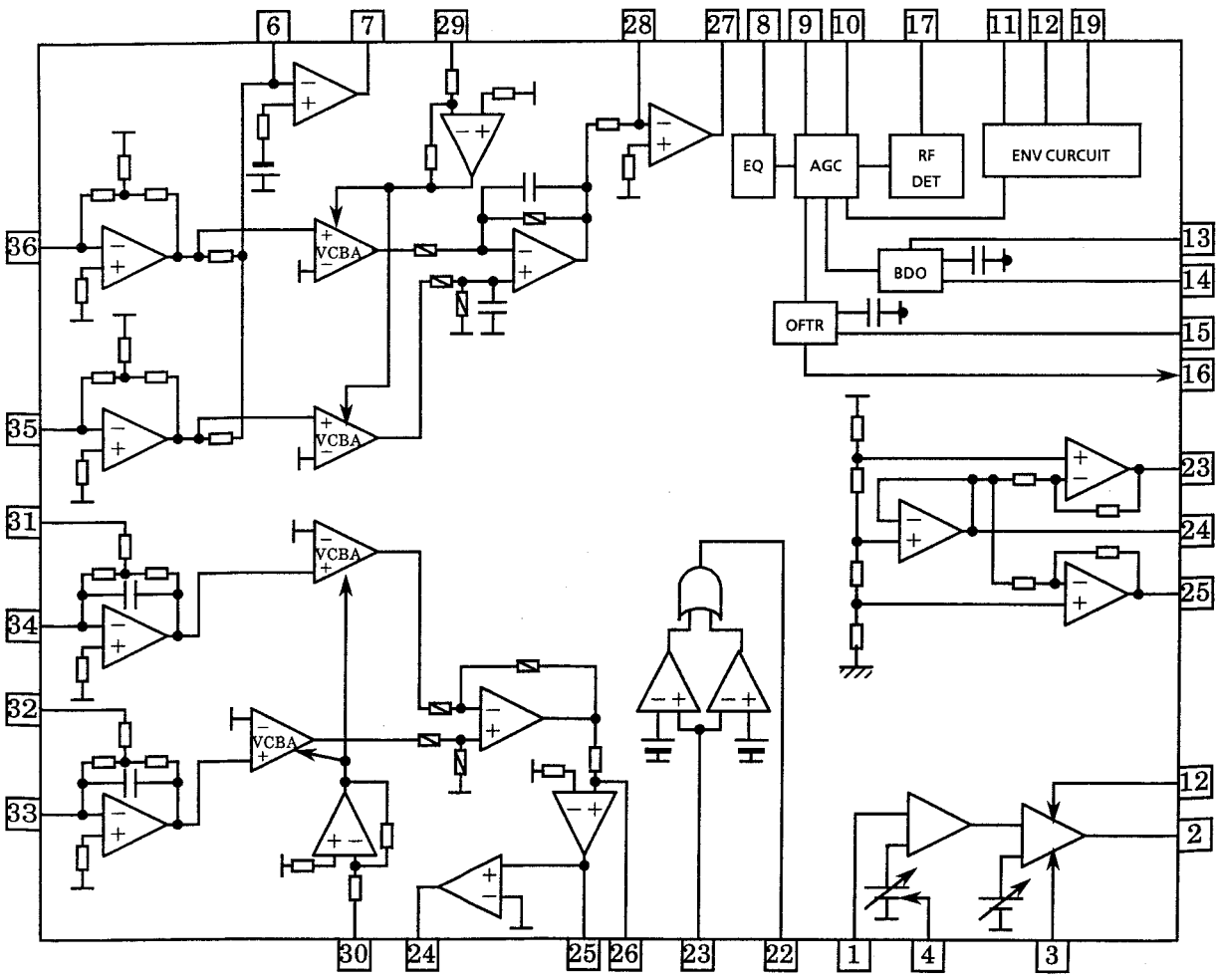

3. 端子機能

ピン No.	シンボル	I/O	機 能 説 明
1	PD	I	LDの出力モニター用の信号入力
2	LD	O	LD駆動用外付トランジスタのベースに接続
3	LD ON	I	LD APC のON/OFF切換え
4	LDP	I	グランドに接続
5	VCC	--	電源端子
6	RF-	I	RFアンプの反転入力
7	RF OUT	O	RFアンプ出力
8	RF IN	I	AGC入力
9	C.AGC	I/O	AGCループフィルタに接続
10	ARF	O	AGC出力
11	C.ENV	I/O	RF信号のゆれを取り出すためのフィルタを構成するためのコンデンサを接続する端子
12	C.EA	I/O	RF信号のゆれを取り出すためのフィルタを構成するためのコンデンサを接続する端子
13	CS BDO	I/O	RF信号の低速検波のためのコンデンサをこのピンと5ピン間に接続
14	BDO	O	BDO出力
15	CS BRT	I/O	RF信号の低速検波のためのコンデンサをこのピンと5ピン間に接続
16	OFTR	O	オフトラックステータス信号出力
17	/NRFDET	O	RF信号振幅検出出力
18	GND	--	グランド
19	ENV	O	エンベロープ出力
20	VREF	O	リファレンス電圧出力(VCCX0.5)
21	LD OFF	--	グランドに接続
22	VDET	O	振動成分検出信号出力
23	TE BPF	I	バンドパスフィルタを通したトラッキングエラー入力
24	CROSS	O	トラッキングエラークロス出力
25	TE OUT	O	トラッキングエラー信号出力
26	TE-	I	トラッキングエラーアンプの反転入力
27	FE OUT	O	フォーカスエラー信号出力
28	FE-	I	フォーカスエラーアンプの反転入力
29	FBAL	I	フォーカスバランスコントロール端子
30	TBAL	I	トラッキングバランスコントロール端子
31	PDFR	--	未使用端子
32	PDER	--	未使用端子
33	PDF	I	IVアンプ入力端子
34	PDE	I	IVアンプ入力端子
35	PD BD	I	IVアンプ入力端子
36	PD AC	I	IVアンプ入力端子

■ MN35502 (IC751) : D/A コンバーター

1. 外観図

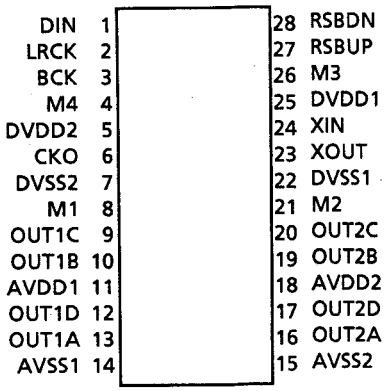

2. ブロック図

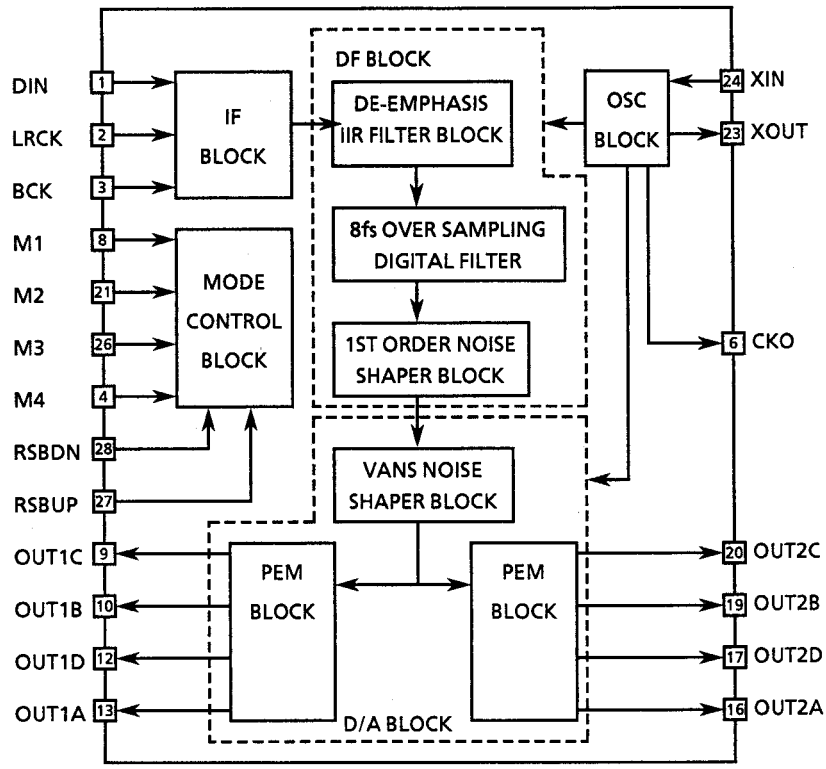

3. 端子機能

ピン No.	シンボル	I/O	機 能 説 明
1	DIN	I	シリアルデータ 入力
2	LRCK	I	LR クロック 入力端子
3	BCK	I	シリアル入力ビットクロック
4	M4	I	動作モード切換え端子4
5	DVDD2	--	デジタル系電源2 (+5V)
6	CKO	O	クロック出力
7	DVSS2	--	デジタル 系グランド端子2
8	M1	--	グランドに接続
9	OUT1C	O	PEM 信号出力 (チャンネル 1)
10	OUT1B	--	未使用端子
11	AVDD1	--	アナログ系電源1 (+5V)
12	OUT1D	O	PEM 信号出力 (チャンネル 1)
13	OUT1A	--	未使用端子
14	AVSS1	--	アナログ系グランド端子2
15	AVSS2	--	アナログ系グランド端子2
16	OUT2A	--	未使用端子
17	OUT2D	O	PEM 信号出力 (チャンネル 2)
18	AVDD2	--	アナログ系電源2 (+5V)
19	OUT2B	--	未使用端子
20	OUT2C	O	PEM 信号出力 (チャンネル 2)
21	M2	--	グランドに接続
22	DVSS1	--	デジタル 系グランド端子1
23,24	XOUT, XIN	--	発振子接続端子
25	DVDD1	--	デジタル系電源1 (+5V) (発振回路用電源)
26	M3	--	グランドに接続
27	RS BUP	--	グランドに接続
28	RS BDN	I	リセット端子/ディジタルアッテネーション制御端子

ビデオCD部主要ICの説明

■ YVZ152B-F(IC104) : CD-Gデコーダ

1.ピン配置

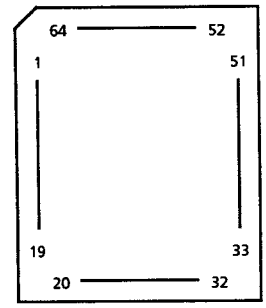

2.内部ブロック図

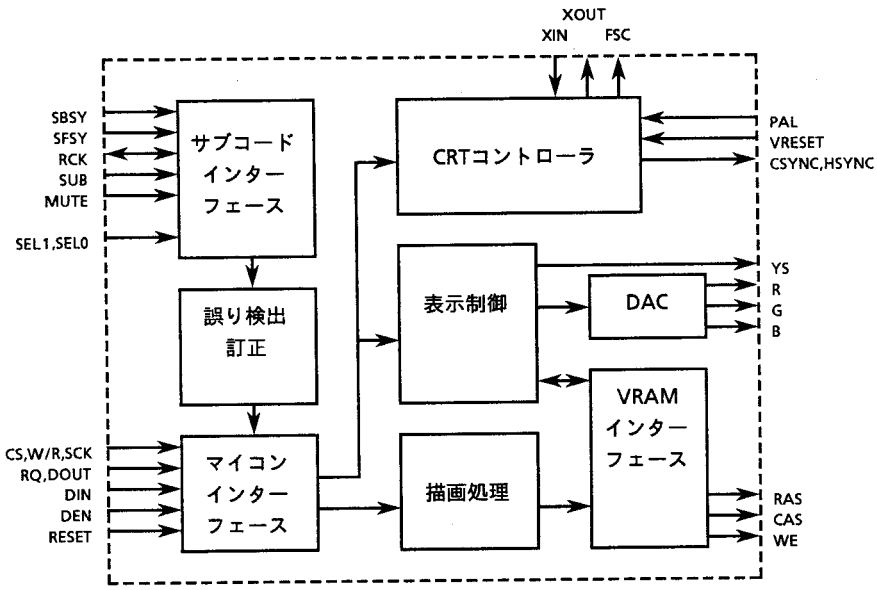

3. 端子機能説明

ピンNo.	シンボル	I/O	機能概要	ピンNo.	シンボル	I/O	機能概要
1	VSS	---	グランド(デジタル系)	33	SCK	I	マイコンI/F シリアルクロック入力
2	RESET	I	リセット入力(lowアクティブ)	34	W/R	I	マイコンI/F リード/ライト選択
3	RAS	O	DRAM I/F RAS	35	RQ	O	マイコンI/F サブコード読み出し要求
4	CAS	O	DRAM I/F CAS	36~49	NC	---	無接続
5	WE	O	DRAM I/F WE	50	YS	O	スーパーインポーズタイミング出力
6~9	VD0~VD3	I/O	DRAMI/F データ	51	AVSS	---	グランド(アナログ系)
10~17	VA0~VA7	I	DRAM I/F アドレス	52	R	O	RGB出力(R)
18,19	SEL0,SEL1	I+	サブコードI/F インターフェース選択	53	G	O	RGB出力(G)
20	MUTE	I	サブコードI/F sub code data mute	54	B	O	RGB出力(B)
21	SUB	I	サブコードI/F sub code data	55	AVDD	---	+5V電源(アナログ系)
22	RCK	I/O	サブコードI/F clock	56	CSYNC	O	複合同期信号出力
23	SFSY	I	サブコードI/F フレーム同期信号	57	FSC	O	NTSCサブキャリアクロック出力
24	SBSY	I	サブコードI/F ブロック同期信号	58	VDD	---	+5V電源(デジタル系)
25	TEST0	I+	LSIテスト端子(通常無接続)	59	VRESET	I+	垂直タイミングリセット入力
26	VDD	---	+5V電源(デジタル系)	60	HSYNC	O	水平同期信号出力
27,28	TEST1,2	I+	LSIテスト端子(通常無接続)	61	DEN	I+	画面表示イネーブル("L":データ表示ON)
29	DOUT	OT	マイコンI/F シリアルデータ出力	62	PAL	I+	NTSC/PAL切替("H":NTSC , "L":PAL)
30	DIN	I	マイコンI/F シリアルデータ入力	63	XIN	I	水晶発振子接続端子又は外部クロック
31	CS	I	マイコンI/F チップセレクト	64	XOUT	O	水晶発振子接続端子
32	VSS	---	グランド(デジタル系)				

注) I+:プルアップ抵抗付入力端子
OT:トライステート出力端子

■ CXA1645M(IC115) : RGBエンコーダ

1.ピン配置

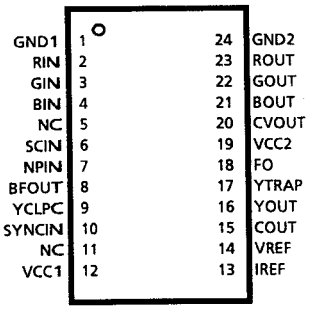

2.内部ブロック図

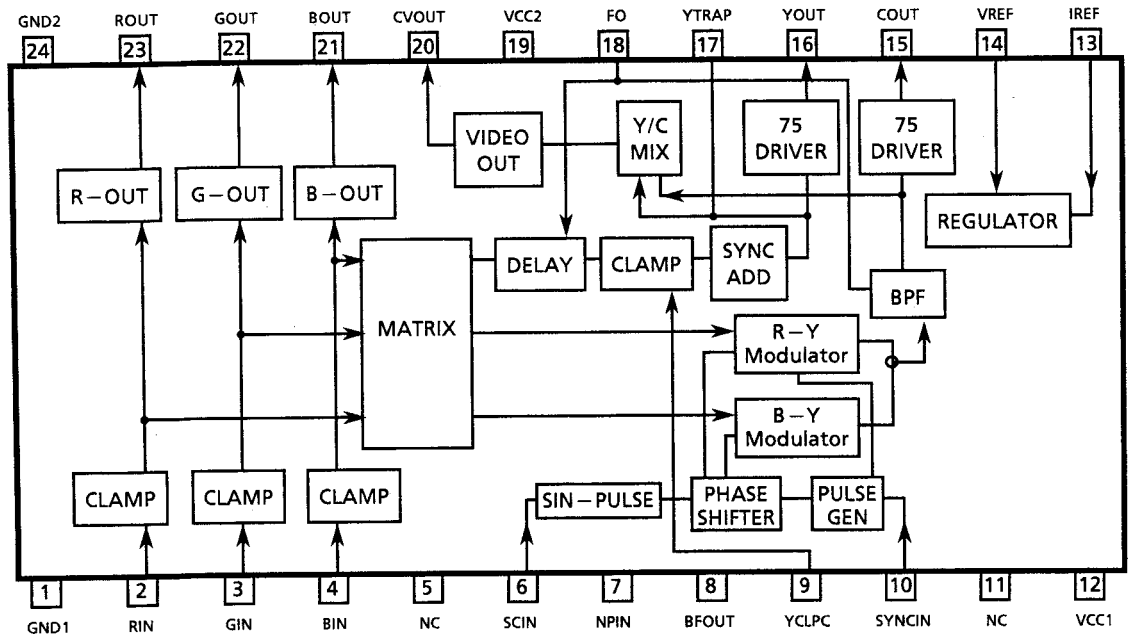

3. 端子機能説明

ピンNo.	シンボル	I/O	機能概要	ピンNo.	シンボル	I/O	機能概要
1	GND1	--	グランド端子(RGB,C,Y/C出力以外用)	13	IREF	I	内部の基準電流設定端子
2	RIN	I	アナログR信号入力	14	VREF	I	内部の基準電圧端子
3	GIN	I	アナログG信号入力	15	COUT	O	クロマ信号出力端子
4	BIN	I	アナログB信号入力	16	YOUT	O	Y信号出力端子
5	NC	--	未接続	17	YTRAP	I	クロスカラー低減用部品外付端子
6	SCIN	I	サブキャリア入力端子	18	FO	I	内部フィルターfo調整用端子
7	NPIN	I	NTSC/PAL切替え端子(High＝NTSC)	19	VCC2	--	電源端子(RGB,C,Y/C出力用)
8	BFOUT	O	BFパルスのモニター用出力端子	20	CVOUT	O	コンポジットビデオ信号出力端子
9	YCLPC	I	Y信号クランプ時定数用端子	21	BOUT	O	アナログR信号出力端子
10	SYNCIN	I	コンポジットシンク信号入力端子	22	GOUT	O	アナログG信号出力端子
11	NC	--	未接続	23	ROUT	O	アナログB信号出力端子
12	VCC1	--	電源端子(RGB,C,Y/C出力以外用)	24	GND2	--	グランド端子(RGB,C,Y/C出力用)

■ HD49307(IC106) : 3チャンネル8ビットD/Aコンバータ

1.概要

HD49307は、RGB3チャネル分のデータ入出力及びクロックを持つ高速･低消費電力の8ビットD/A変換用モノシリックCMOSLSIです。

2.ピン配置

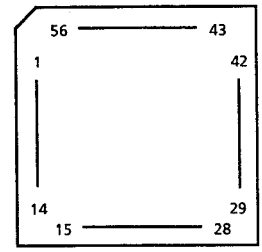

3. 端子機能説明

ピンNo.	シンボル	I/O	機能概要	ピンNo.	シンボル	I/O	機能概要
1~5	G4~G8	I	Gchデジタル信号入力端子	30	VRREF	I	基準電圧入力端子
6	B1	I	Bchデジタル信号入力端子	31	AVSS	--	アナロググランド端子
7	NC	--	無接続	32	AVDD	--	アナログ電源端子
8~12	B2~B6	I	Bchデジタル信号入力端子	33	BOUT	O	Bchアナログ信号出力端子
13~15	NC	--	無接続	34	AVDD	--	アナログ電源端子
16,17	B7,B8	I	Bchデジタル信号入力端子	35	NC	--	無接続
18	NC	--	無接続	36	GOUT	O	Gchアナログ信号出力端子
19	RCLK	I	Rchクロック入力端子	37	AVDD	--	アナログ電源端子
20	GCLK	I	Gchクロック入力端子	38	ROUT	O	Rchアナログ信号出力端子
21	BCLK	I	Bchクロック入力端子	39	AVSS	--	アナロググランド端子
22	DVSS	--	デジタルグランド端子	40	AVDD	--	アナログ電源端子
23	DVDD	--	デジタル電源端子	41	DVDD	--	デジタル電源端子
24	NC	--	無接続	42	R1	I	Rchデジタル信号入力端子
25	CBU	I	位相補償容量接続端子	43,44	NC	--	無接続
26	CBL	I	バイパスコンデンサ接続端子	45~51	R2~R8	I	Rchデジタル信号入力端子
27~29	NC	--	無接続	52~54	G1~G3	I	Gchデジタル信号入力端子
				55,56	NC	--	無接続

■ CL480(IC101) : MPEGデコーダー

1.概要

CL480は、MPEG-1オーディオ/ビデオ用デコーダです。

2.ピン配置

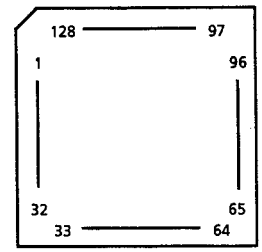

3.ブロック図

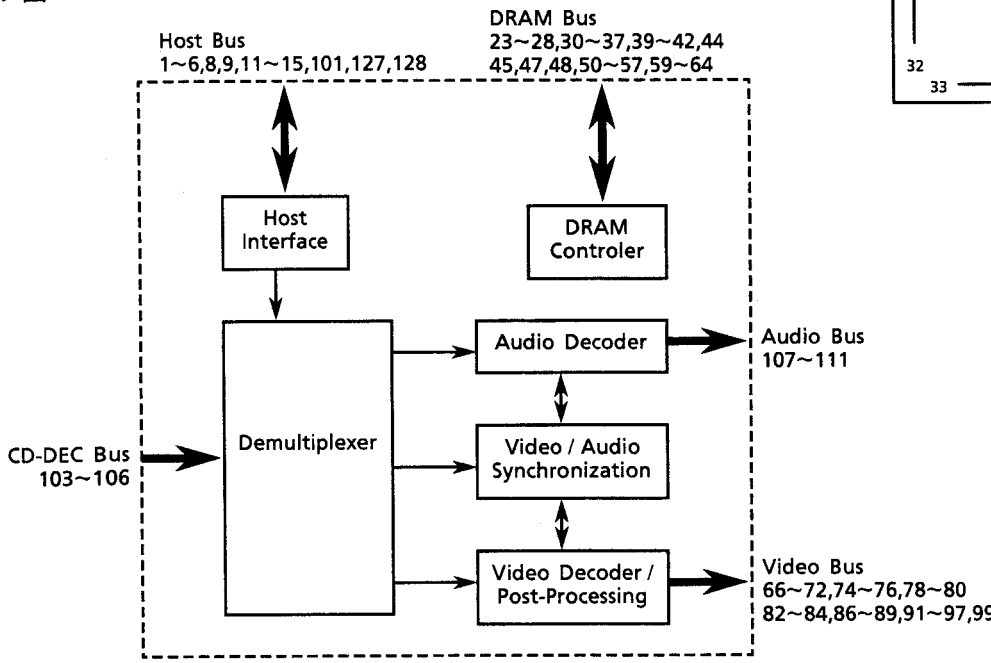

4. 端子機能説明

ピンNo.	シンボル	I/O	機能概要	ピンNo.	シンボル	I/O	機能概要
1	HA2	I	ホストアドレス端子	78~80	VD10~VD12	O	ビデオデータ端子(G2~4/Y2~4)
2	DS	I	データストローブ端子	81	IO VDD	--	入出力用電源端子
3	W/R	I	I/Oリード端子	82~84	VD13~VD15	O	ビデオデータ端子(G5~7/Y5~7)
4	IRQ	O	インターラプト端子	85	CKT VSS	--	グランド端子
5	DTACK	O	応答信号出力端子(Data Acknowledge)	86~89	VD16~VD19	O	ビデオデータ端子(B0~B3)
6	HD0	I/O	ホストデータ端子	90	IO VSS	--	入出力用グランド端子
7	IO VDD	--	入出力用電源端子	91~94	VD20~VD23	O	ビデオデータ端子(B4~7)
8,9	HD1,2	I/O	ホストデータ端子	95	VSYNC	I/O	垂直同期/コンポジット同期出力端子
10	CKT VSS	--	グランド端子	96	HSYNC	I/O	水平同期信号入出力端子
11~15	HD3~HD7	I/O	ホストデータ端子	97	VOE	I	ビデオ出力イネーブル信号入力端子
16	IO VSS	--	入出力用グランド端子	98	VCO VDD	--	VCO電源端子
17	TEST	I	テスト端子	99	VCLK	I/O	ビデオクロック端子
18	XTL VSS	--	オシレータ・グランド端子	100	VCO VSS	--	VCOグランド端子
19	XTLIN	I	オシレータ入力端子	101	RESET	I	リセット信号入力端子
20	XTLOUT	O	オシレータ出力端子	102	IO VSS	--	入出力用グランド端子
21	XTL VDD	--	オシレータ電源端子	103	C2PO	I	データエラーフラグ入力端子
22	CKT VDD	--	電源端子	104	CDLRCK	I	L/Rワードクロック入力端子
23~28	MD0~MD5	I/O	DRAMデータ/ROMデータ端子	105	CDDATA	I	ビットシリアルデータ入力端子
29	IO VDD	--	入出力用電源端子	106	CDBCK	I	ビットクロック入力端子
30,31	MD6,7	I/O	DRAMデータ/ROMデータ端子	107	DALRCK	O	L/Rクロック出力端子
32,33	MCE0,1	O	ROMバンク用チップイネーブル出力端子	108	DADATA	O	ビットシリアルPCMオーディオ信号出力端子
34~37	MD8~MD11	I/O	DRAMデータ/ROMアドレス端子	109	DABCK	O	ビットクロック出力端子
38	IO VSS	--	入出力用グランド端子	110	IO VDD	--	入出力用電源端子
39~42	MD12~MD15	I/O	DRAMデータ/ROMアドレス端子	111	XCK	I	外部ビットクロック入力端子
43	5V VDD	--	5V電源	112	CKT VDD	--	電源端子
44	LCAS	O	DRAM LCAS/ROMアドレス端子	113	PIO12	O	インターラプト2信号出力端子
45	LCASIN	I	DRAM LCAS入力端子	114	PIO11	O	未使用
46	CKT VSS	--	グランド端子	115	PIO10	I	ホストイネーブル信号入力端子
47	MWE	O	DRAMライトイネーブル信号出力端子	116	PIO9	I	ブートROMイネーブル信号入力端子
48	UCAS	O	DRAM UCAS/ROMアドレス端子	117	PIO8	O	未使用
49	IO VDD	--	入出力用電源端子	118	PIO7	O	DACエンファシス信号出力端子
50	UCAS IN		DRAM UCAS IN 端子	119	PIO6	I	CD-DAエンファシス信号入力端子
51,52	RAS0,1	O	DRAM RAS0,1端子	120	PIO5	O	未使用
53~57	MA9~MA5	O	DRAM/ROMアドレス端子	121	PIO4	O	FMV検出信号出力端子
58	IO VSS	--	入出力用グランド端子	122	PIO3	O	CD-DA/ビデオCDセレクト信号出力端子(Low=ビデオCD)
59~63	MA4~MA0	O	DRAM/ROMアドレス端子	123	5V VDD	--	5V電源端子
64	PIO0	O	ROMアドレス拡張端子	124	PIO2	O	未使用
65	IO VDD	--	入出力用電源端子	125	IO VSS	--	入出力用用グランド端子
66~72	VD0~VD6	O	ビデオデータ端子(R0~6/CrCb0~6/YCrCb0~6)	126	PIO1	O	未使用
73	IO VSS	--	入出力用グランド端子	127	HA0	I	ホストアドレス入力端子
74~76	VD7~VD9	O	ビデオデータ端子(R7/CrCb7/YCrCb7)(G0,1/Y0,1)	128	HA1	I	ホストアドレス入力端子
77	CKT VDD	--	電源端子				

■ TLC2932(IC112) : PLLブロックIC

1.概要

TLC2932は、60MHzまで発振可能なVCO、エッジ検出タイプのPFD(Phase Frequency Detector)から構成される、PLLブロック構成用のCMOS ICです。

PLLブロックを構成する際に設定するVCOのロックレンジは、1本のバイアス抵抗を用いることのみで決定されます。また、インヒビット機能により、VCO静止時の消費電力削減が可能になっています。外部からVCO出力セレクト端子を切り替えることによって、出力周波数を1/2に分周することが可能です。

チャージポンプ内蔵のPFDは、基準入力周波数と外部カウンタから入力される波形の立ち上がりエッジを検出します。また出力端子を外部からハイ·インピーダンスに固定することが可能です。

2.ピン配置

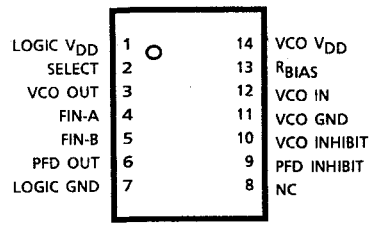

3. 端子機能説明

ピンNo.	シンボル	I/O	機能概要	ピンNo.	シンボル	I/O	機能概要
1	LOGIC V_{DD}	--	内部ロジック回路電源電圧供給端子	8	NC	--	未接続
2	SELECT	I	VCO出力周波数1/2デバイダ·セレクト端子("H"＝1/2分周発振周波数出力)	9	PFD INHIBIT	I	PFDインヒビット機能コントロール端子("L"＝PFD出力アクティブ)
3	VCO OUT	O	VCO出力端子	10	VCO INHIBIT	I	VCOインヒビット機能コントロール端子("L"＝VCO出力アクティブ)
4	F_{IN}-A	I	エッジ差検出用入力端子(基準周波数入力)	11	VCO GND	--	VCOグランド端子
5	F_{IN}-B	I	エッジ差検出用入力端子(外部カウンタからの周波数入力)	12	VCO IN	I	VCOコントロール電圧入力端子
6	PFD OUT	O	PFD出力端子	13	R_{BIAS}	I	VCO発振周波数設定用バイアス抵抗接続端子
7	LOGIC GND	--	内部ロジック回路用グランド端子	14	VCO V_{DD}	--	VCO電源電圧供給端子

■ TC55257CFL-85 (IC122) : 256KビットスタティックRAM

1.ピン配置

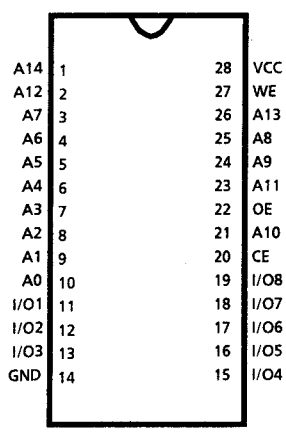

2. 端子機能説明

ピンNo.	シンボル	I/O	機能概要
1~10	A14,12,7~0	I	アドレス入力端子
11~13	I/O1~I/O3	I/O	データ入出力端子
14	GND	--	グランド端子
15~19	I/O4~I/O8	I/O	データ入出力端子
20	CE	I	チップイネーブル端子
21	A10	I	アドレス入力端子
22	OE	I	出力イネーブル端子
23~26	A11,9,8,13	I	アドレス入力端子
7	WE	I	ライトイネーブル端子
28	VCC	--	電源端子

■ TLC2932(IC112) : PLLブロックIC

1.概要

TLC2932は、60MHzまで発振可能なVCO、エッジ検出タイプのPFD(Phase Frequency Detector)から構成される、PLLブロック構成用のCMOS ICです。

PLLブロックを構成する際に設定するVCOのロックレンジは、1本のバイアス抵抗を用いることのみで決定されます。また、インヒビット機能により、VCO静止時の消費電力削減が可能になっています。外部からVCO出力セレクト端子を切り替えることによって、出力周波数を1/2に分周することが可能です。

チャージポンプ内蔵のPFDは、基準入力周波数と外部カウンタから入力される波形の立ち上がりエッジを検出します。また出力端子を外部からハイ·インピーダンスに固定することが可能です。

2.ピン配置

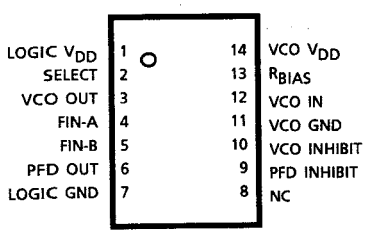

3. 端子機能説明

ピンNo.	シンボル	I/O	機能概要	ピンNo.	シンボル	I/O	機能概要
1	LOGIC V_{DD}	--	内部ロジック回路電源電圧供給端子	8	NC	--	未接続
2	SELECT	I	VCO出力周波数1/2デバイダ·セレクト端子("H"=1/2分周発振周波数出力)	9	PFD INHIBIT	I	PFDインヒビット機能コントロール端子("L"=PFD出力アクティブ)
3	VCO OUT	O	VCO出力端子	10	VCO INHIBIT	I	VCOインヒビット機能コントロール端子("L"=VCO出力アクティブ)
4	F_{IN}-A	I	エッジ差検出用入力端子(基準周波数入力)	11	VCO GND	--	VCOグランド端子
5	F_{IN}-B	I	エッジ差検出用入力端子(外部カウンタからの周波数入力)	12	VCO IN	I	VCOコントロール電圧入力端子
6	PFD OUT	O	PFD出力端子	13	R_{BIAS}	I	VCO発振周波数設定用バイアス抵抗接続端子
7	LOGIC GND	--	内部ロジック回路用グランド端子	14	VCO V_{DD}	--	VCO電源電圧供給端子

■ TC55257CFL-85 (IC122) : 256KビットスタティックRAM

1.ピン配置

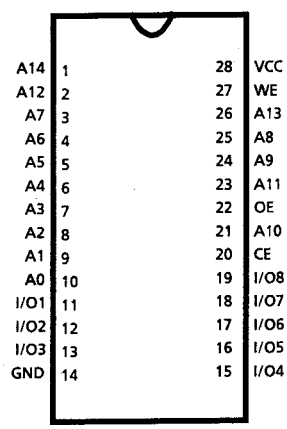

2. 端子機能説明

ピンNo.	シンボル	I/O	機能概要
1~10	A14,12,7~0	I	アドレス入力端子
11~13	I/O1~I/O3	I/O	データ入出力端子
14	GND	--	グランド端子
15~19	I/O4~I/O8	I/O	データ入出力端子
20	CE	I	チップイネーブル端子
21	A10	I	アドレス入力端子
22	OE	I	出力イネーブル端子
23~26	A11,9,8,13	I	アドレス入力端子
7	WE	I	ライトイネーブル端子
28	VCC	--	電源端子

■ μPD424260LE-70(IC103) : 4Mビット･ダイナミックRAM

1.ピン配置

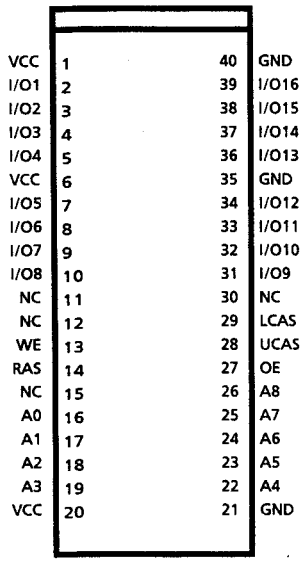

2. 端子機能説明

ピンNo.	シンボル	I/O	機能概要
1	VCC	--	電源端子
2~5	I/O1~I/O4	I/O	データ入出力端子
6	VCC	--	電源端子
7~10	I/O5~I/O8	I/O	データ入出力端子
11,12	NC	--	未接続
13	WE	I	ライトイネーブル端子
14	RAS	I	ローアドレスストローブ端子
15	NC	--	未接続
16~19	A0~A3	I	アドレス入力端子
20	VCC	--	電源端子
21	GND	--	グランド
22~26	A4~A8	I	アドレス入力端子
27	OE	I	出力イネーブル端子
28	UCAS	I	コラムアドレスストローブ端子(upper)
29	LCAS	I	コラムアドレスストローブ端子(lower)
30	NC	--	未接続
31~34	I/O9~I/O12	I/O	データ入出力端子
35	GND	--	グランド
36~39	I/O13~I/O16	I/O	データ入出力端子
40	GND	--	グランド端子

■ LC32464M-80(IC105) : 256Kビット･ダイナミックRAM

1.ピン配置

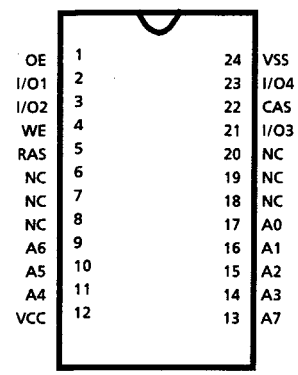

2. 端子機能説明

ピンNo.	シンボル	I/O	機能概要
1	OE	I	出力イネーブル端子
2,3	I/O1,2	I/O	データ入出力端子
4	WE	I	ライトイネーブル端子
5	RAS	I	ローアドレスストローブ端子
6~8	NC	--	未接続
9~11	A6~A4	I	アドレス入力端子
12	V_{CC}	--	電源端子
13~17	A7,A3~A0	I	アドレス入力端子
18~20	NC	--	未接続
21	I/O3	I/O	データ入出力端子
22	CAS	I	カラムアドレスストローブ端子
23	I/O4	I/O	データ入出力端子
24	V_{SS}	--	グランド端子

■ AT27C256R-12RC(IC102) : 256Kビット ROM

1.ピン配置

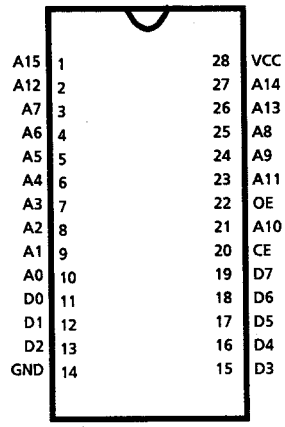

2. 端子機能説明

ピンNo.	シンボル	I/O	機能概要
1~10	A15,12,7~0	I	アドレス入力端子
11~13	D0~D2	I/O	データ入出力端子
14	GND	--	グランド端子
15~19	D3~D7	I/O	データ入出力端子
20	CE	I	チップイネーブル端子
21	A10	I	アドレス入力端子
22	OE	I	出力イネーブル端子
23~27	A11,9,8,13,14	I	アドレス入力端子
28	VCC	--	電源端子

■ HA118104FP(IC107) :

1.ピン配置

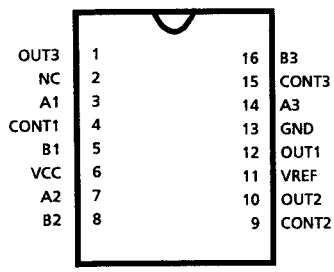

2.内部ブロック図

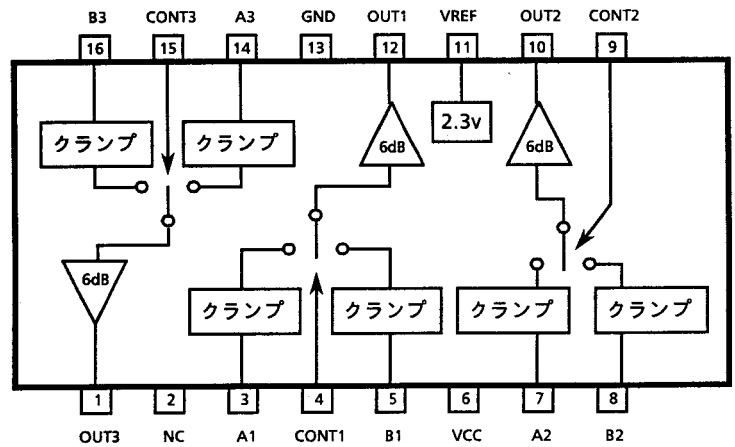

3. 端子機能説明

ピンNo.	シンボル	I/O	機能概要
1	OUT3	O	信号出力端子
2	NC	--	未接続
3	A1	I	信号入力端子
4	CONT1	I	入力信号コントロール端子("H"=A1)
5	B1	I	信号入力端子
6	VCC	--	電源端子
7	A2	I	信号入力端子
8	B2	I	信号入力端子
9	CONT2	I	入力信号コントロール端子("H"=A2)
10	OUT2	O	信号出力端子
11	VREF	I	基準電圧入力端子
12	OUT1	O	信号出力端子
13	GND	--	グランド
14	A3	I	信号入力端子
15	CONT3	I	入力信号コントロール端子("H"=A3)
16	B3	I	信号入力端子

■ TC74ACT74FS(IC113) : デュアルDタイプフリップフロップ

1.ピン配置

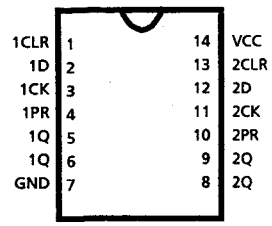

2. 真理値表

INPUTS				OUTPUTS		FUNCTION
$\overline{CLR}$	$\overline{PR}$	D	CK	Q	$\overline{Q}$	
L	H	X	X	L	H	CLEAR
H	L	X	X	H	L	PRESET
L	L	X	X	GNDH	H	---
H	H	L	↑	L	H	---
H	H	H	↑	H	L	---
H	H	X	↓	Qn	$\overline{Qn}$	NO CHANGE

X:Don't care

■ HD74HCT244FP(IC123) :ラインドライバ

1.ピン配置

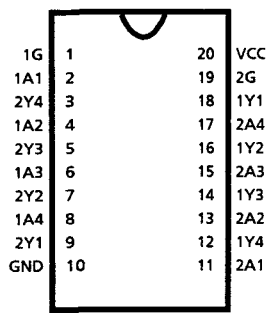

2. 真理値表

1G or 2G	OPERATION
L	1A1~4 data to 1Y1~4 bus 2A1~4 data to 2Y1~4 bus
H	---

■ HD74HCT245FP(IC124) :バストランシーバ

1.ピン配置

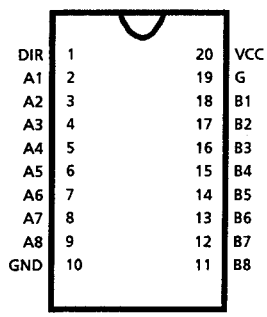

2. 真理値表

G	DIR	OPERATION
L	L	B data to A bus
L	H	A data to B bus
H	X	---

X:Don't care

■ PQ20VZ11(IC061) :レギュレータ

1.ピン配置

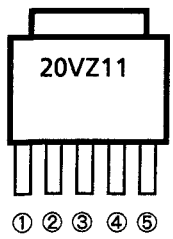

2.端子機能説明

ピンNo.	シンボル	I/O	機能概要
1	Vin	I	DC入力
2	Vc	I	ON/OFF制御
3	Vo	O	DC出力
4	Vadj	I	出力電圧調整
5	GND	--	グランド

FL表示管の内部接続

■ ELU0001-185

1. グリッド分割

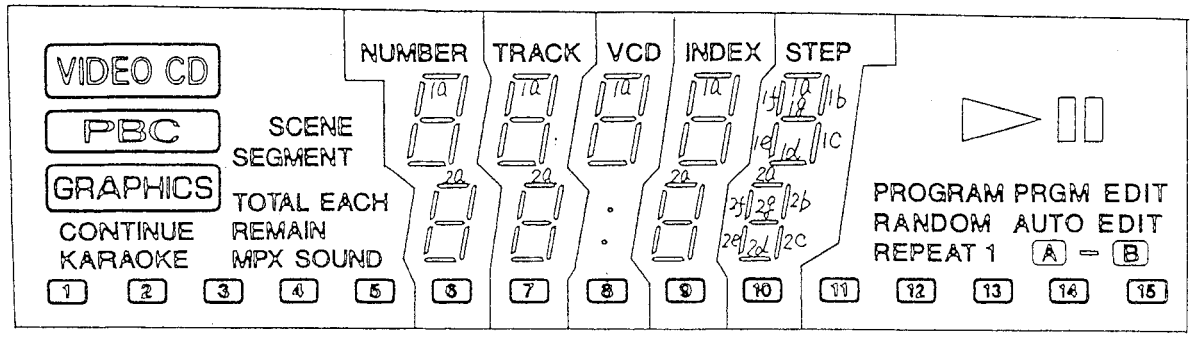

2. 内部接続

	1G	2G	3G	4G	5G	6G	7G
S1	VIDEO CD	NUMBER	TRACK	VCD ・	INDEX	STEP	▶
S2	PBC	1a	1a	1a	1a	1a	❚❚
S3	SCENE	1b	1b	1b	1b	1b	PROGRAM
S4	SEGMENT	1f	1f	1f	1f	1f	PRGM EDIT
S5	GRAPHICS	1g	1g	1g	1g	1g	PANDOM
S6	TOTAL	1c	1c	1c	1c	1c	AUTO EDIT
S7	EACH	1e	1e	1e	1e	1e	REPEAT
S8	CONTINUE	1d	1d	1d	1d	1d	1
S9	5	6	7	8	9	10	15
S10	4	2d	2d		2d	2d	14
S11	3	2e	2e		2e	2e	13
S12	2	2c	2c	:	2c	2c	12
S13	1	2g	2g		2g	2g	11
S14	MPX SOUND	2f	2f		2f	2f	A
S15	KARAOKE	2b	2b		2b	2b	–
S16	REMAIN	2a	2a		2a	2a	B

TERMINAL NO.	1	2	3	4	5	6	7	8	9	10	11	12								
ELECTORODE	F	F	F	NP	P S16	P S15	P S14	P S13	P S12	P S11	P S10	P S9								
TERMINAL NO.	13	14	15	16	17	18	19	20	21	22	23	24	25	26	27	28	29	30	31	32
ELECTORODE	P S8	P S7	P S6	P S5	P S4	P S3	P S2	P S9	NP	NP	NP	NP	NP	NP	NP	NP	NP	NP	NP	NP
TERMINAL NO.										33	34	35	36	37	38	39	40	41	42	43
ELECTORODE										1G	2G	3G	4G	5G	6G	7G	NP	F	F	F

(Notes) F : Filament G : Grid NP : No Pin P : Anode

分解方法

(1) トップカバーの外し方

1. 両サイドのスクリューⒶ2本とリアーのスクリューⒷ4本を外します。
2. トップカバーを外します。

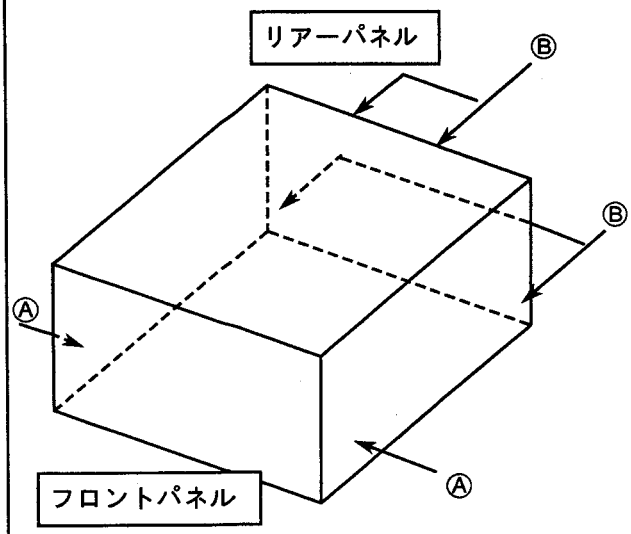

図 1　トップカバー

(2) リアーパネルの外し方

1. トップカバーを外します。
2. リアーのネジⒷ4本を外します。
3. P601のフラットワイヤーを抜きます。
4. リアーパネルを外します。

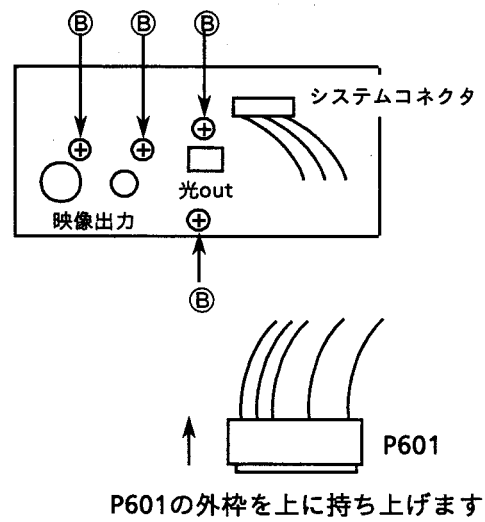

図 2　リアーパネル

(3) フロントパネルAss'yの外し方

1. シャーシーに掛けているフロントパネルの爪を3ヵ所を外します。
2. P701からフラットワイヤーを抜きます。
3. フロントパネルAss'yを外します。

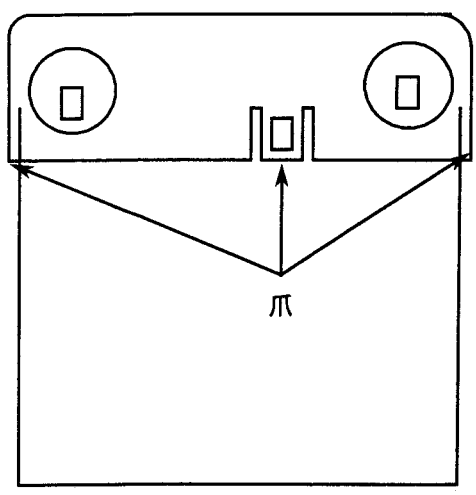

図 3　ボトム面

(4) CDメカトレイの外し方

1. (1)(2)を外します。
2. CDトレイのネジ1本ⓒを外します。
3. ボトムの穴にドライバーをさして矢印の方向に回します。
4. トレイが出てきますので、手で引き抜きます。

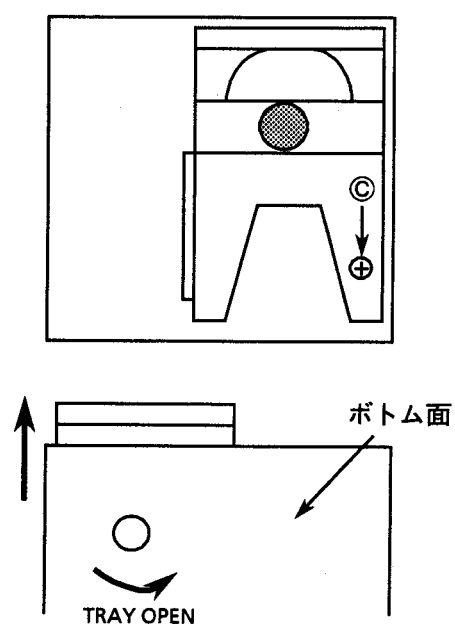

図 4　CDメカ

Ⓐ .. SDSG3006M　Ⓑ ... E73273-003　ⓒ ... SBSG3008Z

(5) CDメカAss'yの外し方

1. (4)を外します
2. DISCクランパーAss'yを固定しているネジⒹ2本を外します。
3. CDメカAss'yを固定しているネジⒺ3本を外します。
4. コネクターP602,P603,P604を外し、CDメカAss'yを外します。

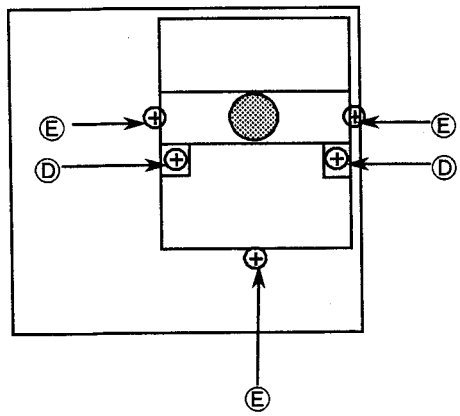

図 5　セット上面

(6) ピックアップワイヤーホルダーの外し方

1. CDメカAss'y を外します。
2. ピックアップホルダーの爪を持ち上げながら矢印の方向へホルダー をスライドさせ外します。

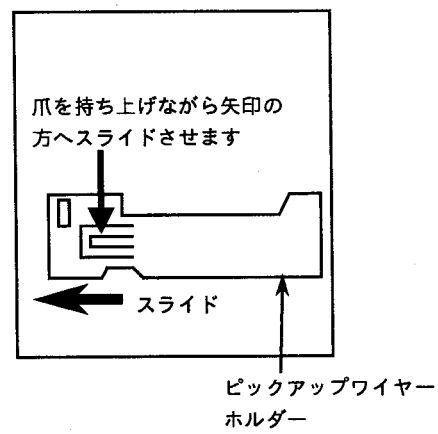

図 6　CDメカAss'y底面

(7) CDメカトレイの取付け方

1. (4)の状態(ピックアップのついているトラバースメカが下がった位置)で挿入します。
2. トラバースメカが上がっている時は、メカのカムプレートを矢印の方向に止まるまで持って行くと(図の位置)トラバースメカは下がります。

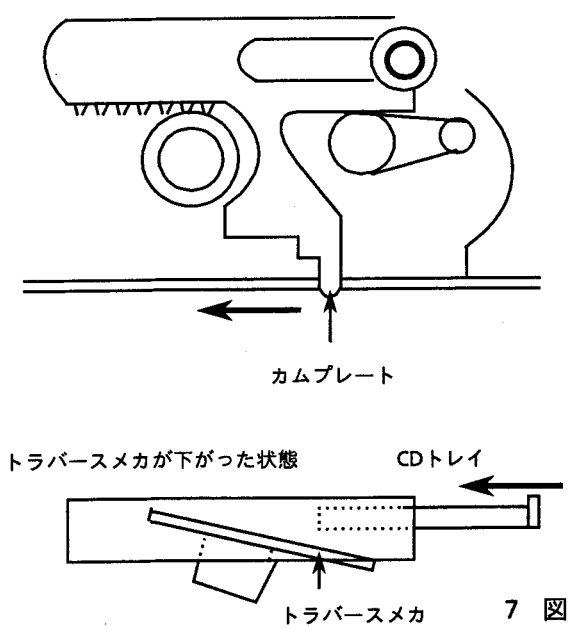

7 図

(8) CDサーボ基板(ENN-429A)とビデオCD基板(ENB-199A)の外し方

1. (1),(2),(5)を外します。
2. コネクターP701を外します。
3. CDサーボ基板を固定しているネジⒻ4本を外します。
4. CDサーボ基板(ENN-429A)を外します。
5. ビデオCD基板(ENB-199A)は、ファスナーを2箇所外して引き抜くと外れます。

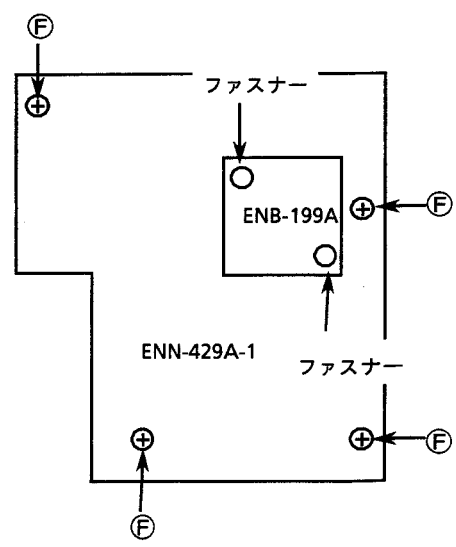

図8　CDメカ上面図

Ⓓ .. SBSF3008Z　　Ⓔ ... SBST3020Z　　Ⓕ ... SBSG3006CC

(9) フロント基板(ENN-429-2)とLED基板(ENN429-3)の外し方

1. (3)を外します。
2. フロント基板(ENN-429-2)を固定しているネジⒼ6本を外します。
3. フロント基板を外します。
4. LED基板固定しているネジⒼ2本を外します。
5. LED基板が外れます。

(10)フロントパネルのブッシングエスカッションの外し方

1. (3)(9)を外します。
2. ブッシングエスカッションの爪をフロントパネルより外し、ブッシングを外します。

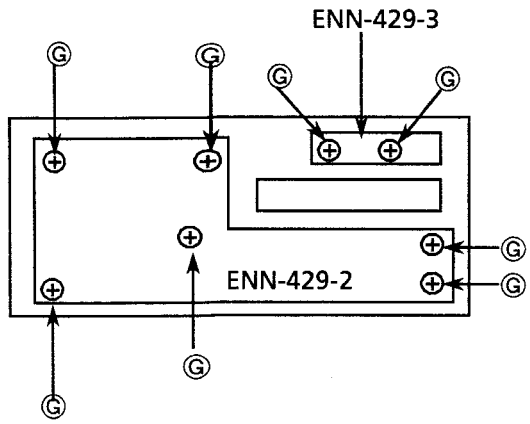

図 9　フロントパネル裏側

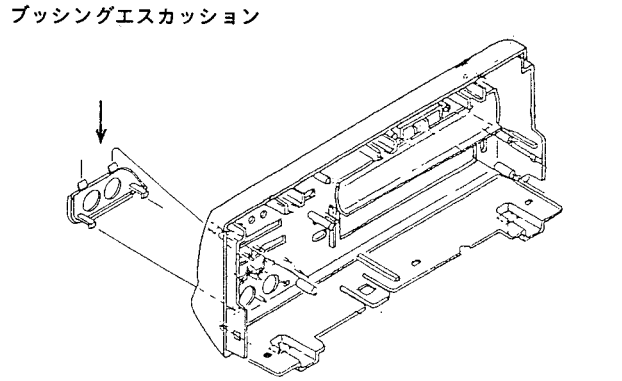

図 10　フロントパネル

FFケーブルの取扱い注意

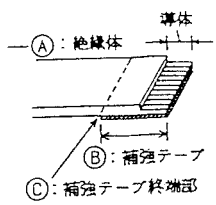

FFケーブルを扱う際は、折り曲げたり爪等で傷を付けたりしないように十分注意する。
ソケットに挿入、もしくは引き抜く時は必ずⒷ部(補強テープ)を持っておこなうこと。挿入後も折り曲がらない様に取り扱う。
特にⒸの部分は折り曲がりやすいので十分注意すること。
折り曲げ,傷のついたケーブルは新しい物と交換して下さい。

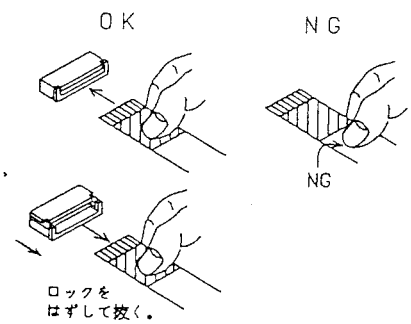

Ⓖ . . SBSG3008N

(11)ピックアップの外し方

1. CDメカAss'yを外します。
2. ネジⒽを外します。
3. ゴム止め4箇所からCDメカベースを外します。
4. ピックアップのフラットワイヤーを外します。
5. ピックアップを外します。

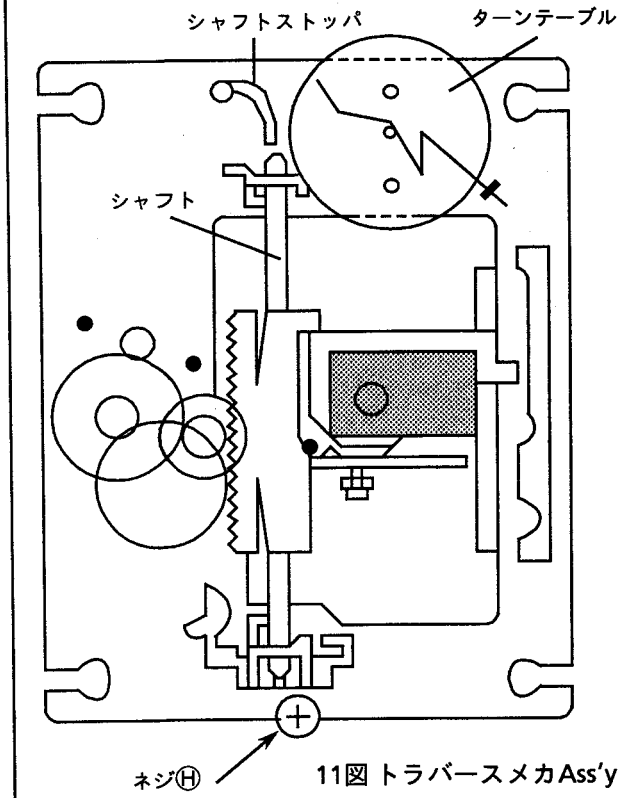

11図 トラバースメカAss'y

(12)スピンドルモータの外し方

1. メカAss'yを外します。
2. ターンテーブルを外し、スピンドルモータを固定しているネジⓊ2本を外します。
3. スピンドル&フィードモータ基板を固定しているネジを外し、半田をとります。

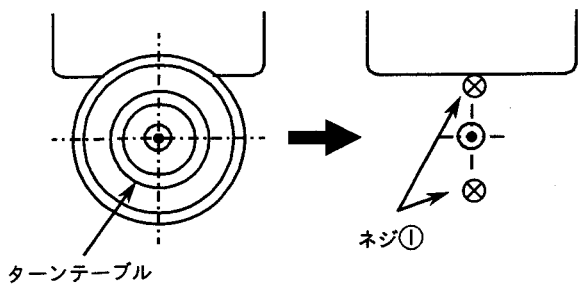

12 図

(13)スピンドルモータの取付け方

1. 2本のネジを均等なトルクで取付けます。
2. スピンドル&フィードモータ基板をネジでとめて半田付けします。
3. ターンテーブルを取り付けます。取り付ける際、ターンテーブルの中央をまっすぐ上から押し込み、メカベースからターンテーブル上面までの高さが19.4±0.1mmになるように正確にあわせます。

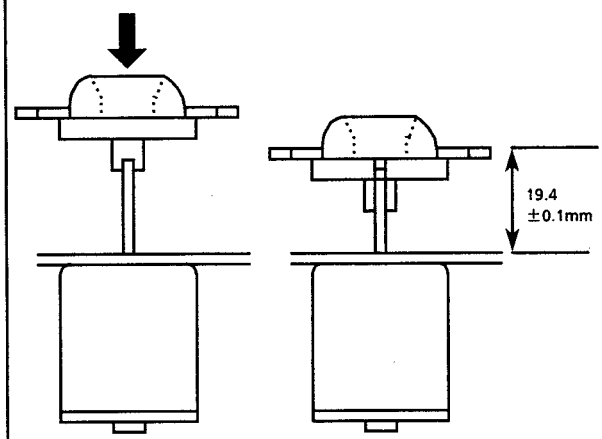

13 図

(14). 圧入後、モータシャフトとターンテーブルを接着します。(14 図左の矢印部分)

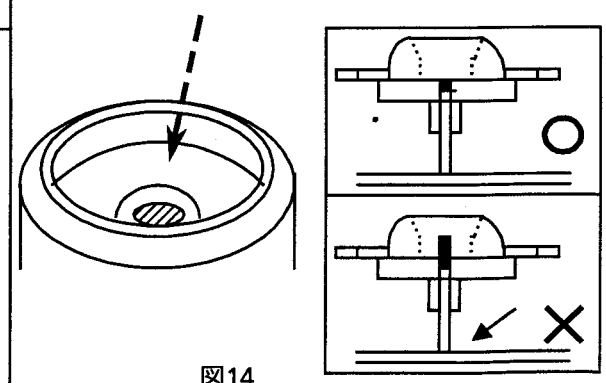

図14

接着剤はロックタイト460番を使用し、量はごく少量とし、上図右のようにターンテーブルの上にもりあがってしまわないように特に注意します。
　また、接着剤はモータ軸受部(上図右の矢印)には絶対付着させないでください。

Ⓗ .. E406293-001　ⓘ ... SDSP2003N

TOCを読むまでの概略フロー

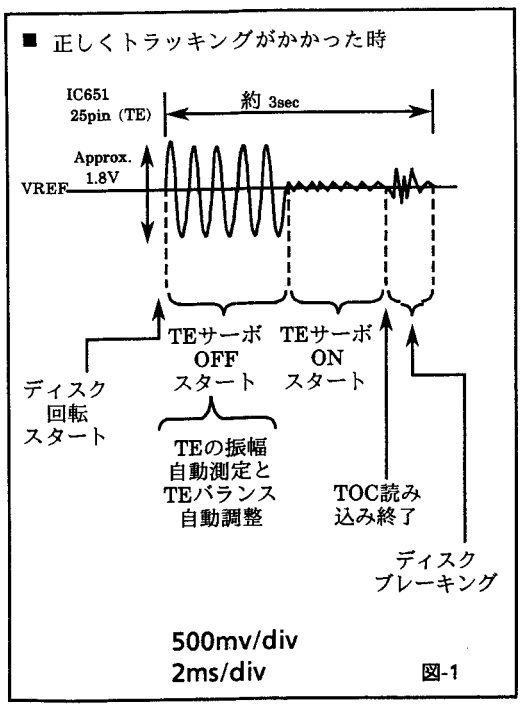

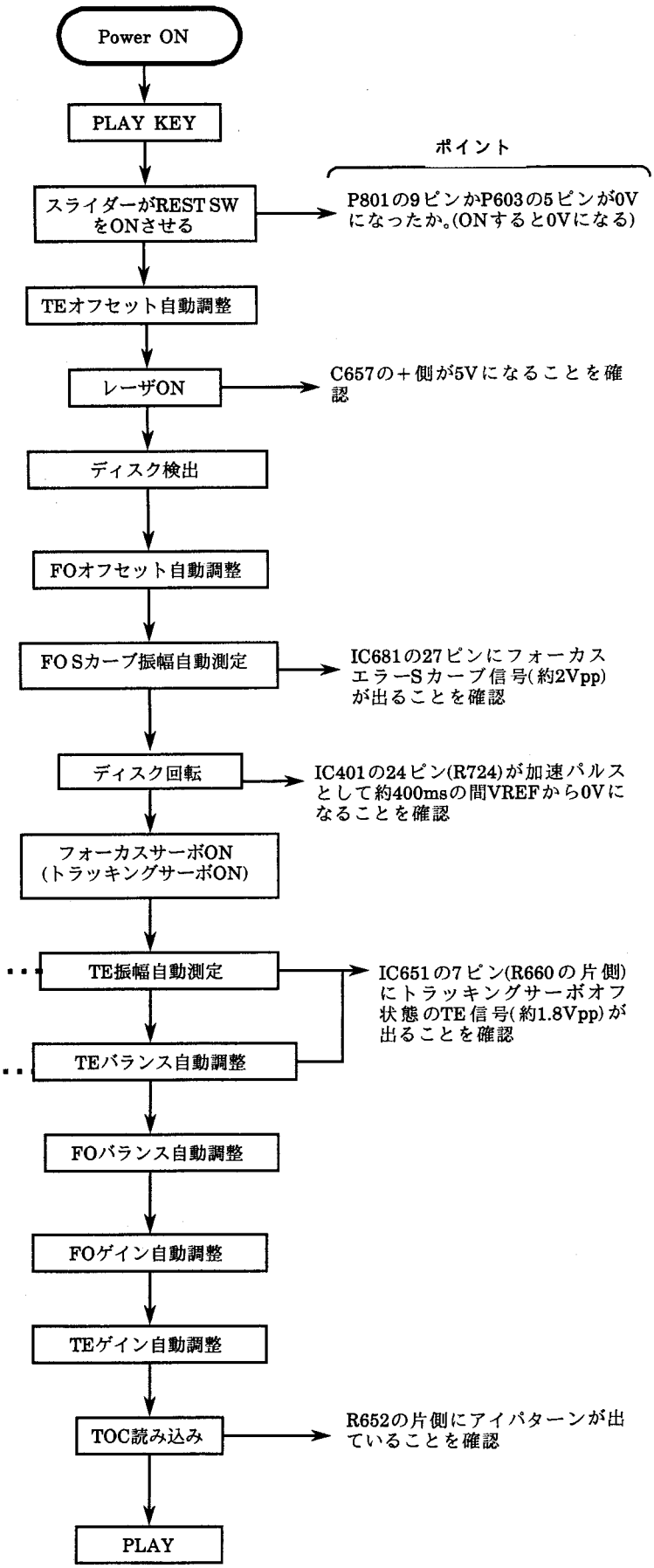

ピックアップの保守

(1) ピックアップレンズの清掃

1) ピックアップの交換の前にピックアップレンズの清掃を行って下さい。

2) レンズの清掃は下記のアルコールをメンボーに浸して使用下さい
品番　JCB-B4　製造元　日本メンボー

(2) レーザーダイオードの寿命の確認

レーザーダイオードの寿命がなくなると、下記の症状が現れます。
1) RF出力(EFM出力、アイパターンの振幅)TP-2がさがってきます。
2) レーザーダイオードを発光させる為に必要な駆動電流が増えてきます。
以下にしめすフローチャートに従って、寿命を確認して下さい。

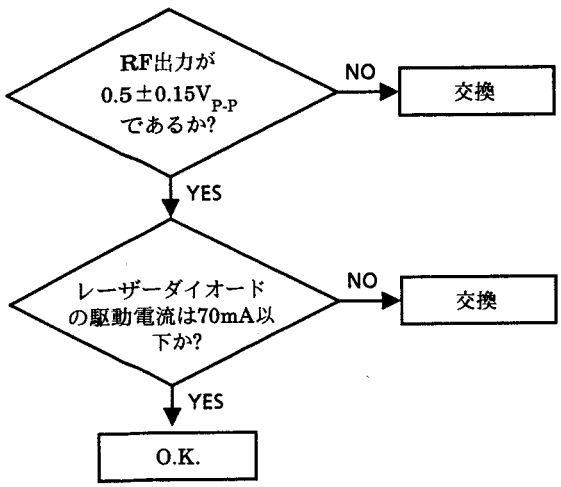

(3) レーザーダイオードの駆動電流の測定法

CDサーボ基板(ENN429A-1)についているW620をカットしてその間に1Ωの抵抗をつないで、両端の電圧を測定し、電圧値が70mV以上のときはレーザーダイオードの寿命がなくなっていると判断できます。

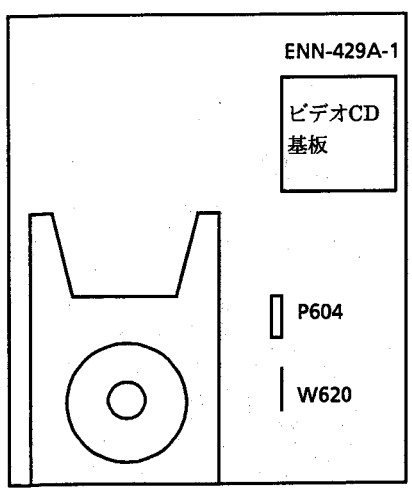

ピックアップの交換手順

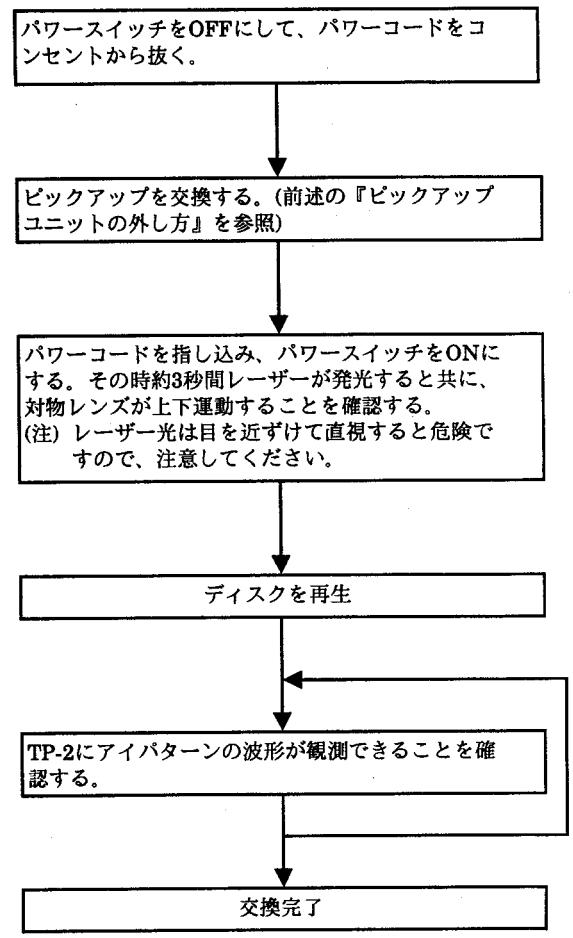

(4) APC基板上の半固定抵抗について

ピックアップに取り付けられているAPC基板上の半固定抵抗は、レーザーパワー調整用です。この調整は光学ブロックの特性にあわせてペアーで調整するものですから絶対に触れないで下さい。
もし、レーザーパワーが低いときは、レーザーダイオードの寿命ですのでピックアップの交換が必要です。正常なピックアップの半固定抵抗をまわしますと、過電流によりピックアップを破損する恐れがあります。

■ ビデオCD基板チェック法

ビデオCDの信号には、CD部から出力されるビデオCD信号とクロック信号が使用され、コントロールは、,CD部のシステムマイコンとビデオCD基板間の5つの信号により行われています。

・ビデオCD信号

CD信号処理Lsiより出力されビデオCD基板へ入力されます。

CDDAT(7ピン)	ミュージック,ビデオCDデータ信号	写真①
CDLRC(6ピン)	L,Rチャンネルのワードクロック信号	写真②
CDBCK(8ピン)	ビットクロック信号	写真③

・コントロール信号

システムマイコンとビデオCDユニットCPU間の通信をおこなっています。

SRCLK(23ピン)	シスコンとのシリアルデータ用同期信号	(電源ON時5V)
SRDAT(24ピン)	シスコンとのコマンド入出力データ	(プレイ時5V,ストップ時0V)
HREQ(26ピン)	データ転送タイミング信号	写真④
HRDY(28ピン)	タイミング信号	写真⑤
MREQ(29ピン)	データ転送要求信号シスコン→ビデオCDユニット	写真⑥

1. ビデオCD基板とCD基板の切り分け確認

① 先ずビデオCD信号が、CD基板から出力されているかを確認します。
次に電源ONでコントロール信号が立ち上がるかを確認します。
以上のチェックでどちらの基板か分からないときは

② ビデオCD基板を外し、ソケットに治具(ビデオCDショートピン　EBSJ-1018)を差し込み
ミュージックソフトを演奏させます。
音声信号が出力端子より出力されればCD基板はOKです。

ショートしている箇所は、ビデオCD信号の入出力端子

6--10Pin　　7--11Pin　　8--12Pin

2. ビデオCD基板の確認

ビデオCD 基板に不具合があることが判明したら
デジタルスコープを使いどのブロックに異常があるか確認します。
ビデオCD基板装着状態でビデオCD信号のMPEGデコード出力,後段の
ビデオSW出力,NTSCエンコーダー出力が確認出来ます。

・ サービスヒント
- ビデオCDあるいはCD-Gの片方がNGの場合はビデオSW以前の不具合
- 両方NGの場合はビデオSW以降の不具合となります。
- ブルーバックが出るときはCD-GはOK。
- ブルーバックが出ないときは、MPEGデコード,あるいはCPUの不具合

調整方法

■ カラー用サブキャリア周波数の調整

1. 調整用具
   - 周波数カウンター
   - 調整ドライバー
2. 調整手順
   1) ビデオCD基板(ENB-199)のIC121 73ピン(または、基板図のスルホールポイント)とグランド間に周波数カウンターを接続します。
   2) ビデオ CD基板のTC101を調整して、周波数カウンターの値が3.579545MHz±5Hzになるようにします。

スルホールポイント

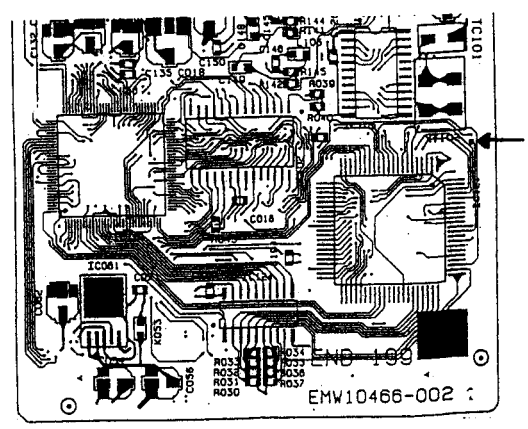

■ ビデオCD基板チェックポイント波形

① CDDAT

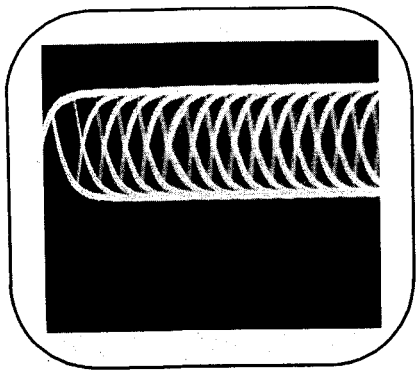

1μsec 2V

② CDLRC

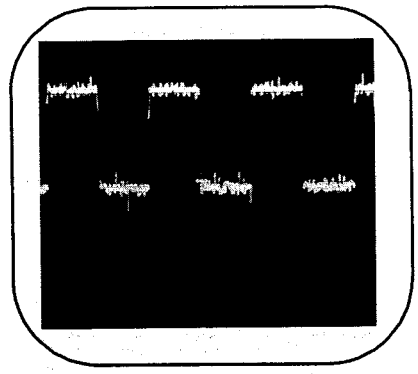

10μsec 2V

③ CDBCK

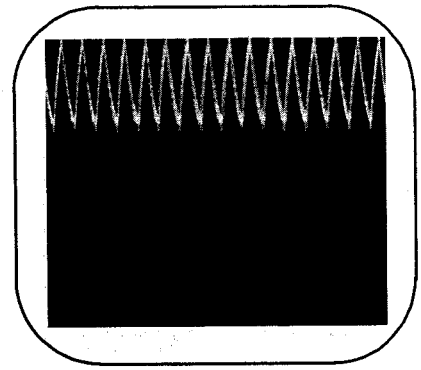

1μsec 1V

④ HREQ

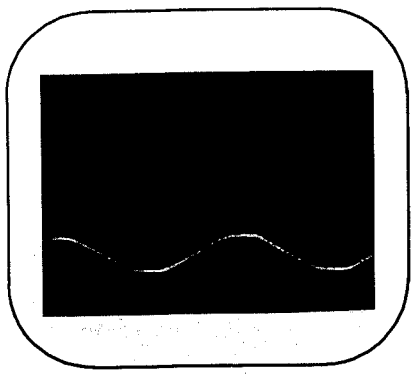

5msec 10V

⑤ HRDY

200nsec 0.05V

⑥ MREQ

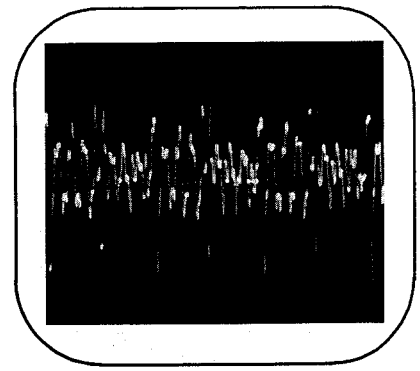

200nsec 0.1V

■ ビデオCD基板チェックポイント(デジタルスコープ)

RGB ENCODER

R IN 2pin

G IN 3pin

B IN 4pin

■ ビデオCD基板チェックポイント(デジタルスコープ)

RGB ENCODER

YOUT 16pin

RGB ENCODER

COUT 15pin

MPEG DECODER

R 66pin

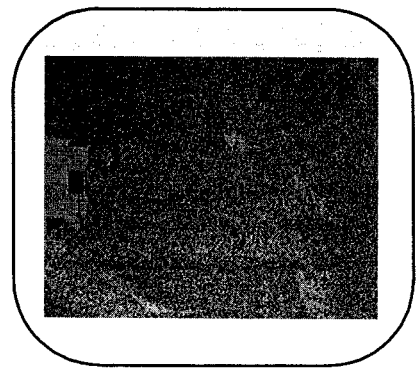

MPEG DECODER

R 71pin

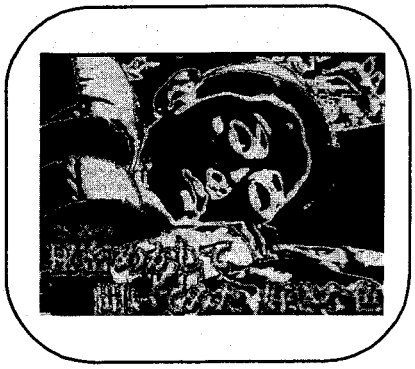

MPEG DECODER

G 75pin

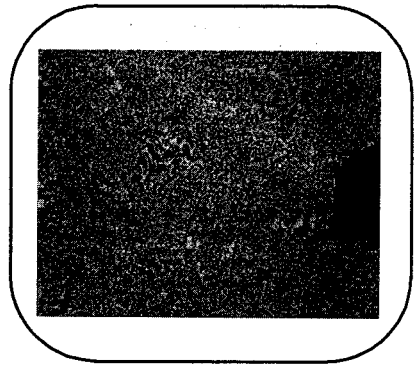

MPEG DECODER

G 80pin

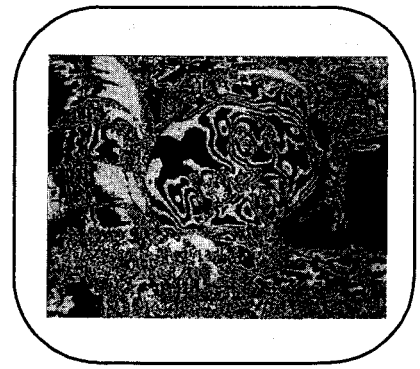

MPEG DECODER

B 88pin

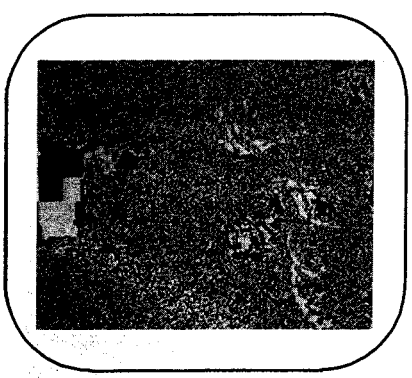

MPEG DECODER

B 93pin

修理の手引き

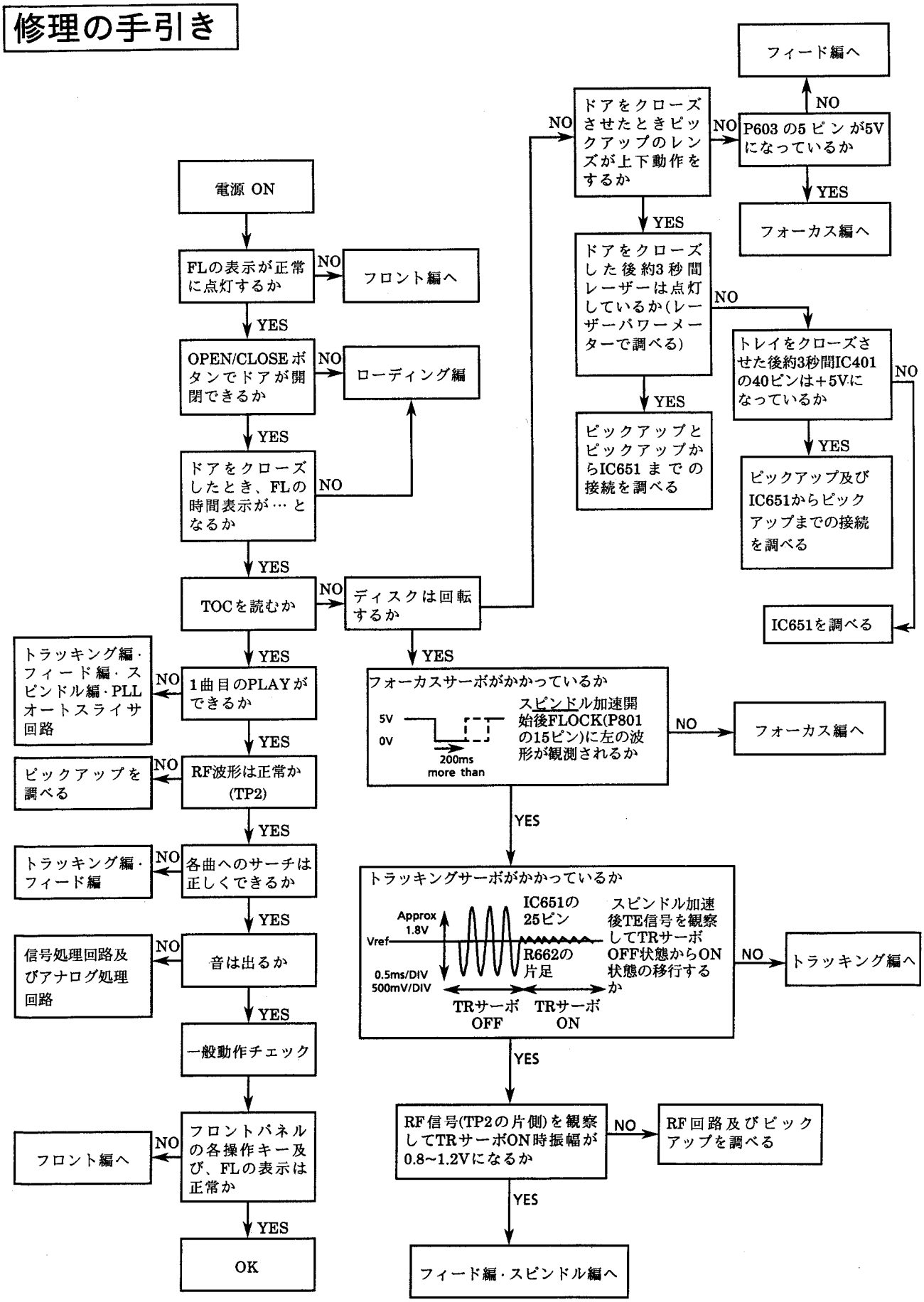
電源 ON
FLの表示が正常に点灯するか
NO
フロント編へ
YES
OPEN/CLOSEボタンでドアが開閉できるか
NO
ローディング編
YES
ドアをクローズしたとき、FLの時間表示が…となるか
NO
YES
TOCを読むか
NO
ディスクは回転するか
YES
1曲目のPLAYができるか
NO
トラッキング編・フィード編・スピンドル編・PLLオートスライサ回路
YES
RF波形は正常か(TP2)
NO
ピックアップを調べる
YES
各曲へのサーチは正しくできるか
NO
トラッキング編・フィード編
YES
音は出るか
NO
信号処理回路及びアナログ処理回路
YES
一般動作チェック
フロントパネルの各操作キー及び、FLの表示は正常か
NO
フロント編へ
YES
OK
NO
ドアをクローズさせたときピックアップのレンズが上下動作をするか
NO
P603の5ピンが5Vになっているか
NO
フィード編へ
YES
フォーカス編へ
YES
ドアをクローズした後約3秒間レーザーは点灯しているか(レーザーパワーメーターで調べる)
NO
トレイをクローズさせた後約3秒間IC401の40ピンは+5Vになっているか
NO
YES
ピックアップとピックアップからIC651までの接続を調べる
YES
ピックアップ及びIC651からピックアップまでの接続を調べる
IC651を調べる
フォーカスサーボがかかっているか
5V
0V
200ms more than
スピンドル加速開始後FLOCK(P801の15ピン)に左の波形が観測されるか
NO
フォーカス編へ
YES
トラッキングサーボがかかっているか
Approx 1.8V
Vref
0.5ms/DIV
500mV/DIV
IC651の25ピン
R662の片足
スピンドル加速後TE信号を観察してTRサーボOFF状態からON状態の移行するか
TRサーボ OFF
TRサーボ ON
NO
トラッキング編へ
YES
RF信号(TP2の片側)を観察してTRサーボON時振幅が0.8~1.2Vになるか
NO
RF回路及びピックアップを調べる
YES
フィード編・スピンドル編へ

フロント回路編

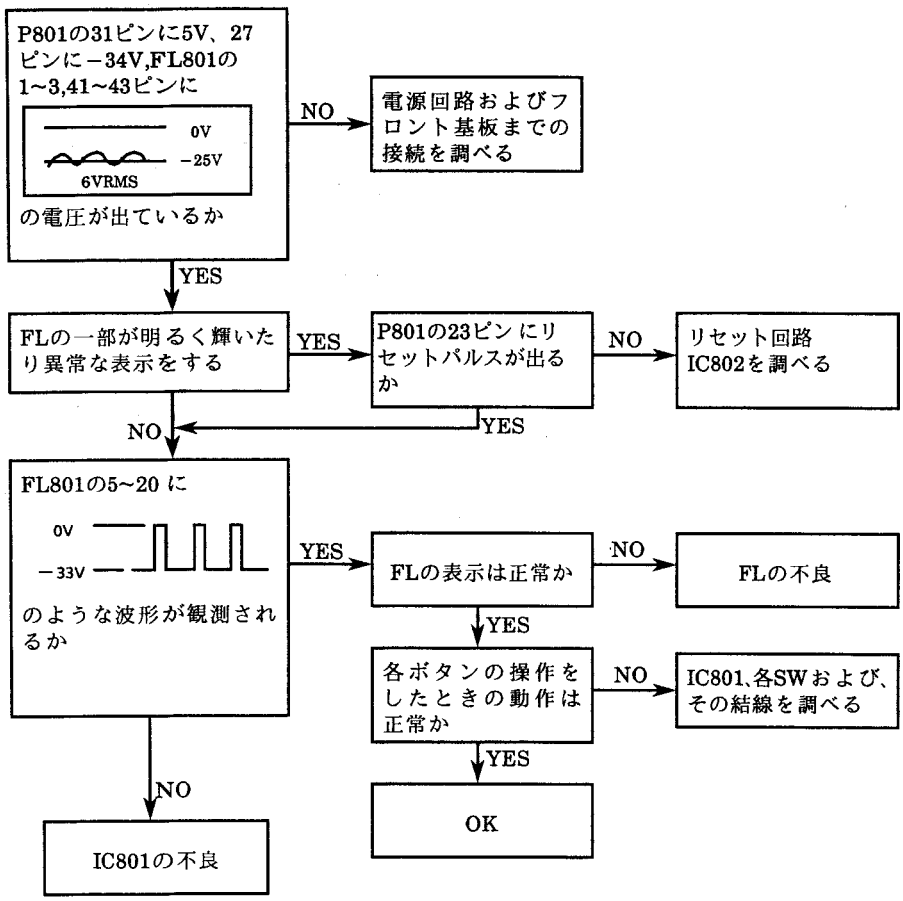

ローディング回路編

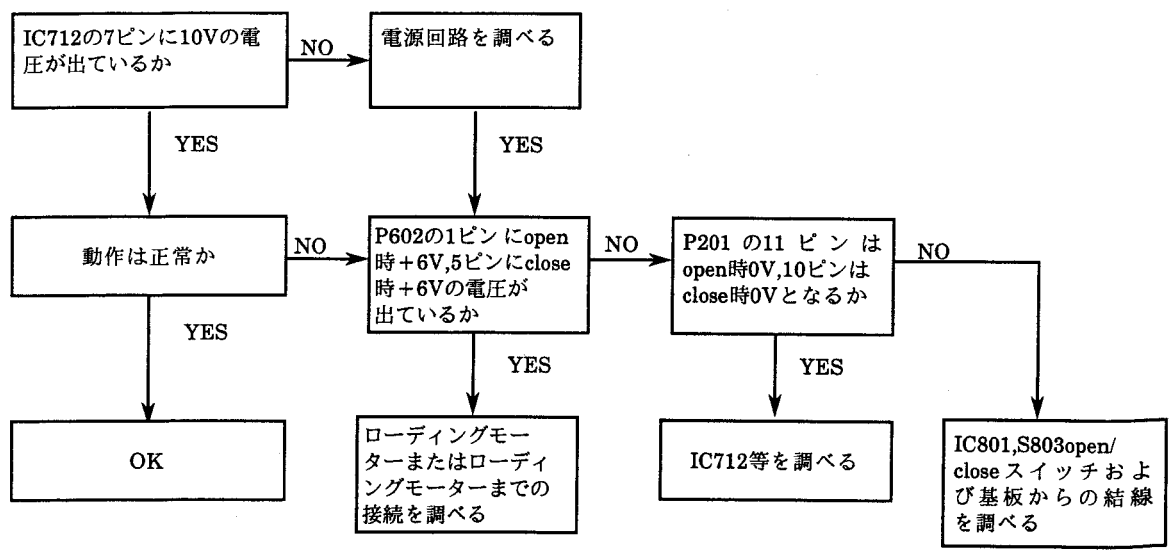

フォーカスサーボ回路編

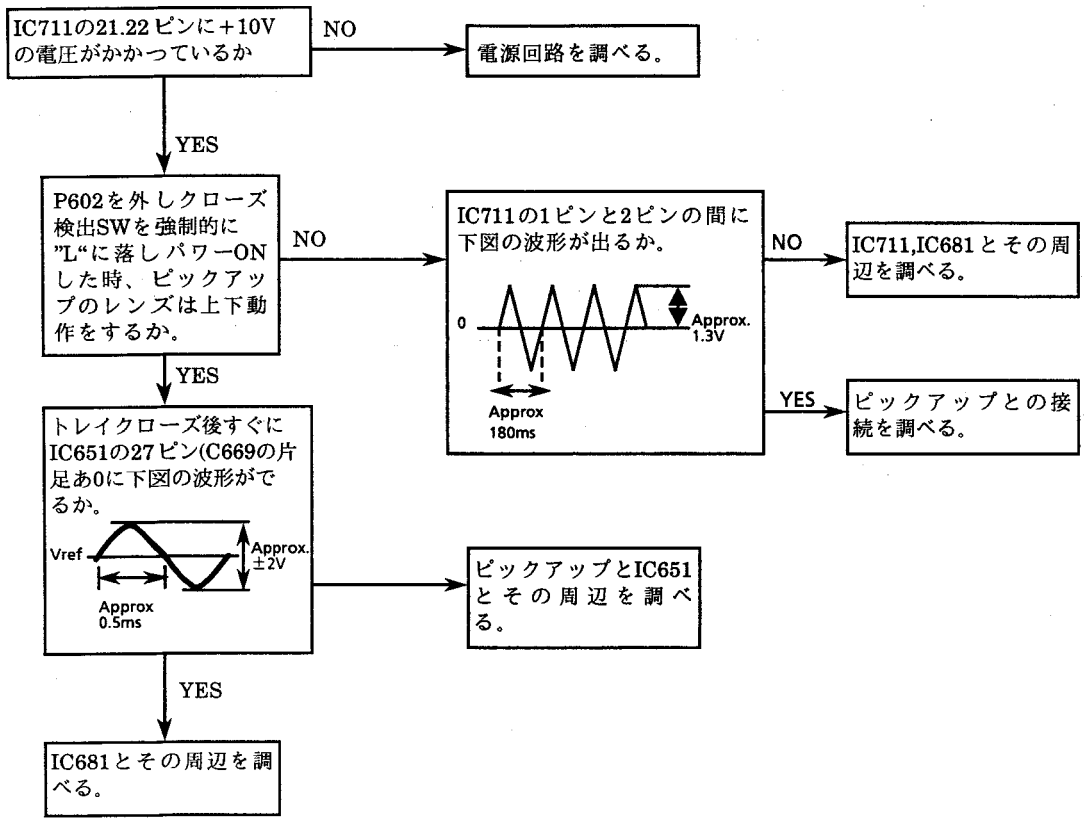

トラッキングサーボ回路編

(注) IC711の21ピンと22ピン間をシンクロスコープで観察する時は、他のプローブは外すこと

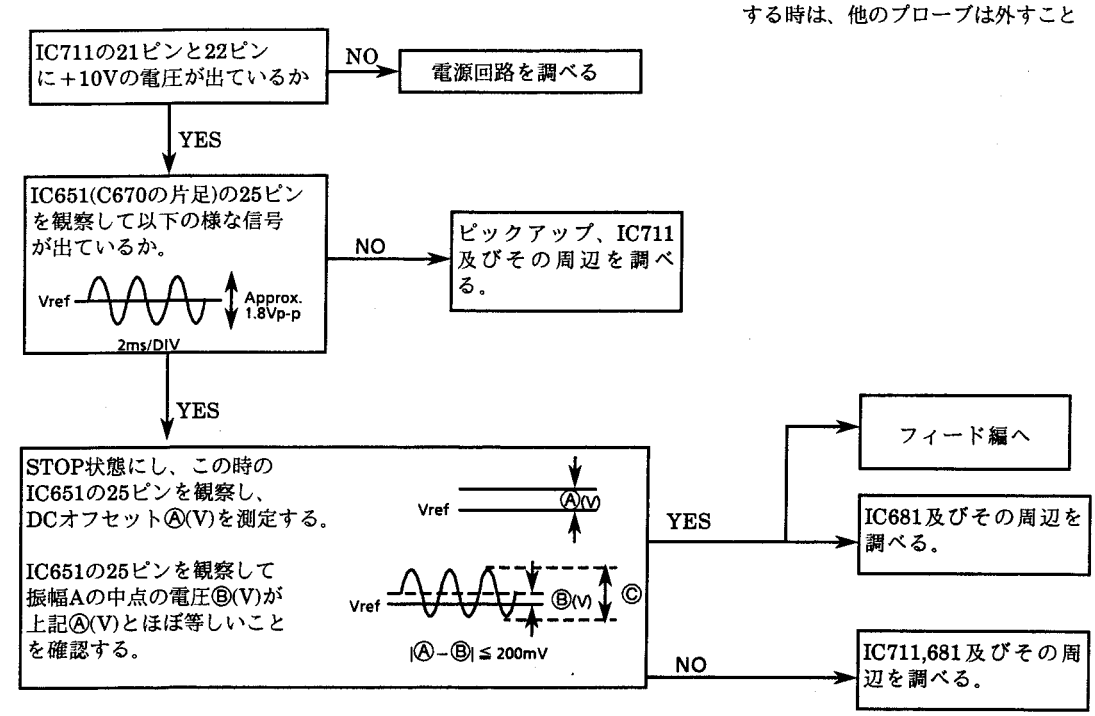

フィードサーボ回路編

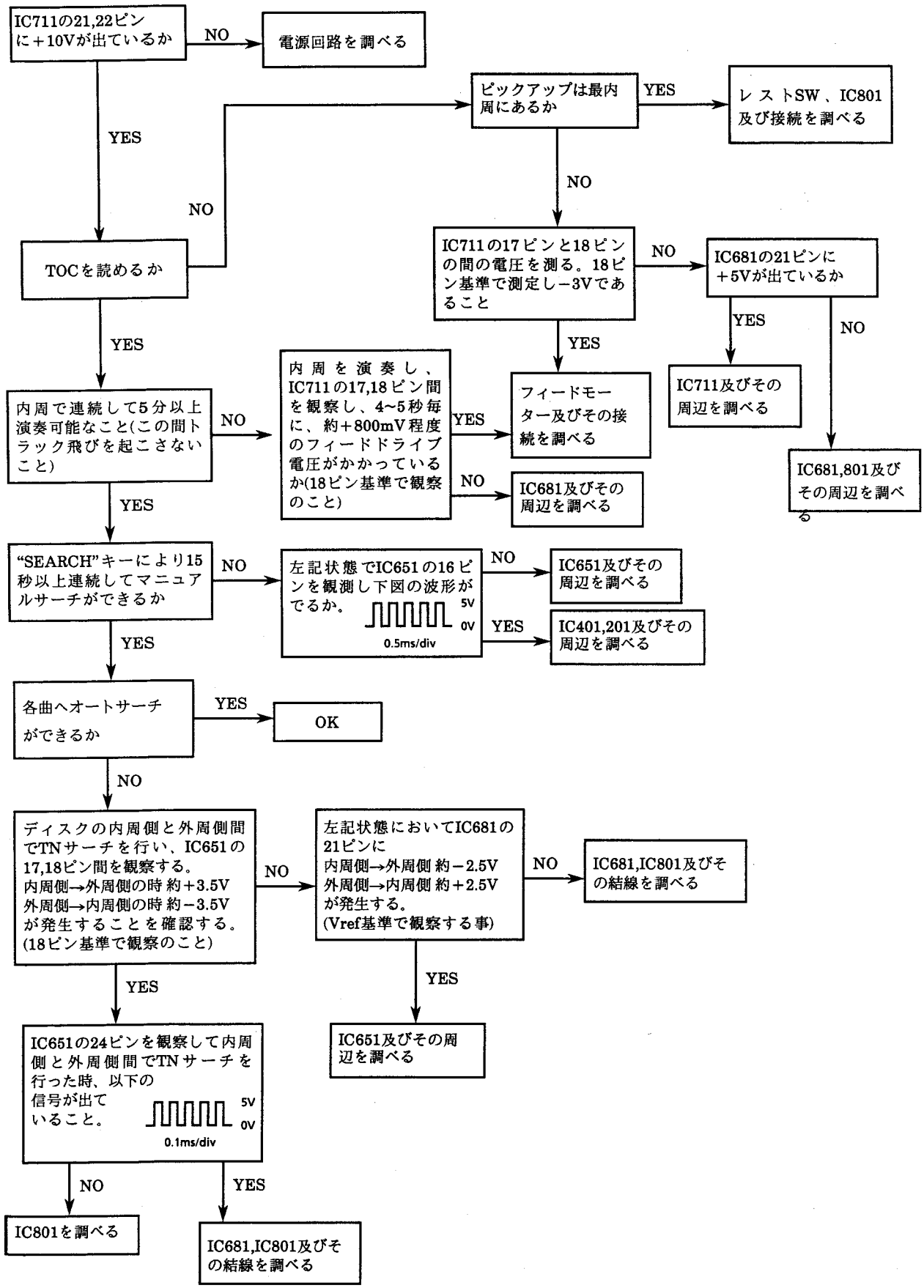
IC711の21,22ピンに＋10Vが出ているか
NO
電源回路を調べる
YES
ピックアップは最内周にあるか
YES
レストSW、IC801及び接続を調べる
NO
NO
TOCを読めるか
IC711の17ピンと18ピンの間の電圧を測る。18ピン基準で測定し−3Vであること
NO
IC681の21ピンに＋5Vが出ているか
YES
YES
YES
NO
内周で連続して5分以上演奏可能なこと(この間トラック飛びを起こさないこと)
NO
内周を演奏し、IC711の17,18ピン間を観察し、4~5秒毎に、約＋800mV程度のフィードドライブ電圧がかかっているか(18ピン基準で観察のこと)
YES
フィードモーター及びその接続を調べる
IC711及びその周辺を調べる
NO
IC681及びその周辺を調べる
IC681,801及びその周辺を調べる
YES
"SEARCH"キーにより15秒以上連続してマニュアルサーチができるか
NO
左記状態でIC651の16ピンを観測し下図の波形がでるか。
5V
0V
0.5ms/div
NO
IC651及びその周辺を調べる
YES
IC401,201及びその周辺を調べる
YES
各曲へオートサーチができるか
YES
OK
NO
ディスクの内周側と外周側間でTNサーチを行い、IC651の17,18ピン間を観察する。
内周側→外周側の時 約＋3.5V
外周側→内周側の時 約−3.5V
が発生することを確認する。
(18ピン基準で観察のこと)
NO
左記状態においてIC681の21ピンに
内周側→外周側 約−2.5V
外周側→内周側 約＋2.5V
が発生する。
(Vref基準で観察する事)
NO
IC681,IC801及びその結線を調べる
YES
YES
IC651及びその周辺を調べる
IC651の24ピンを観察して内周側と外周側間でTNサーチを行った時、以下の信号が出ていること。
5V
0V
0.1ms/div
NO
YES
IC801を調べる
IC681,IC801及びその結線を調べる

スピンドルサーボ回路編

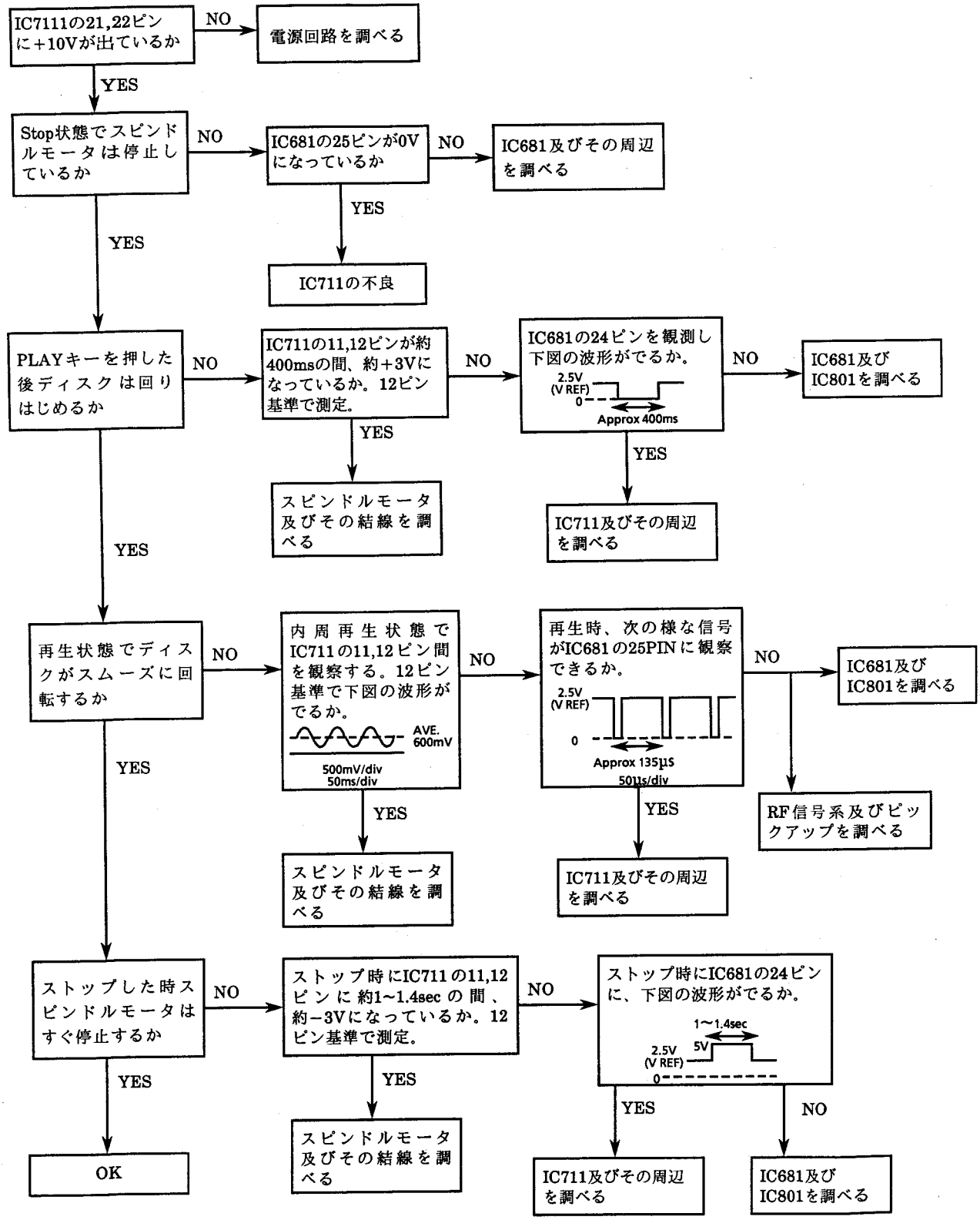

■ ブロック図 （CD部）

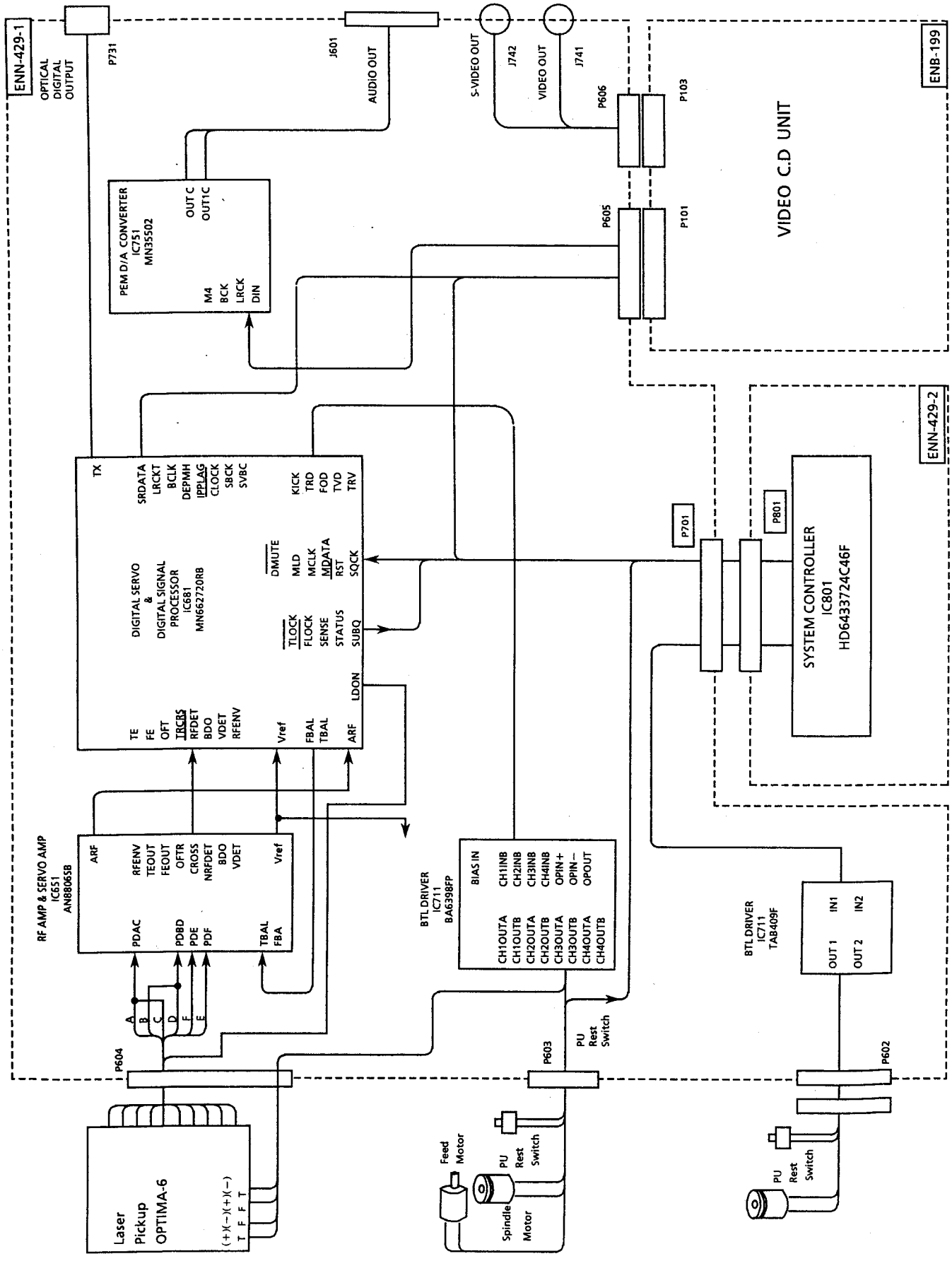
ENN-429-1
OPTICAL DIGITAL OUTPUT
P731
J601
AUDIO OUT
S-VIDEO OUT
J742
VIDEO OUT
J741
P606
P103
P605
P101
VIDEO C.D UNIT
ENB-199
ENN-429-2
PEM D/A CONVERTER IC751 MN35502
OUT C
OUT1C
M4
BCK
LRCK
DIN
TX
SRDATA
LRCKT
BCLK
DEPMH
IPPLAG
CLOCK
SBCK
SVBC
KICK
TRD
FOD
TVD
TRV
DIGITAL SERVO & DIGITAL SIGNAL PROCESSOR IC681 MN662720RB
DMUTE
MLD
MCLK
MDATA
RST
SQCK
TLOCK
FLOCK
SENSE
STATUS
SUBQ
LDON
TE
FE
OFT
IBGBS
RFDET
BDO
VDET
RFENV
Vref
FBAL
TBAL
ARF
P701
P801
SYSTEM CONTROLLER IC801 HD6433724C46F
RF AMP & SERVO AMP IC651 AN8806SB
ARF
RFENV
TEOUT
FEOUT
OFTR
CROSS
NRFDET
BDO
VDET
Vref
PDAC
PDBD
PDE
PDF
TBAL
FBA
A
B
C
D
F
E
BTL DRIVER IC711 BA6398FP
BIAS IN
CH1INB
CH2INB
CH3INB
CH4INB
OPIN+
OPIN−
OPOUT
CH1OUTA
CH1OUTB
CH2OUTA
CH2OUTB
CH3OUTA
CH3OUTB
CH4OUTA
CH4OUTB
BTL DRIVER IC711 TA8409F
IN1
IN2
OUT 1
OUT 2
P604
P603
P602
PU Rest Switch
Laser Pickup OPTIMA-6
(+)(−)(+)(−)
T F F T
Feed Motor
Spindle Motor
PU Rest Switch
PU Rest Switch

(ビデオCD部)

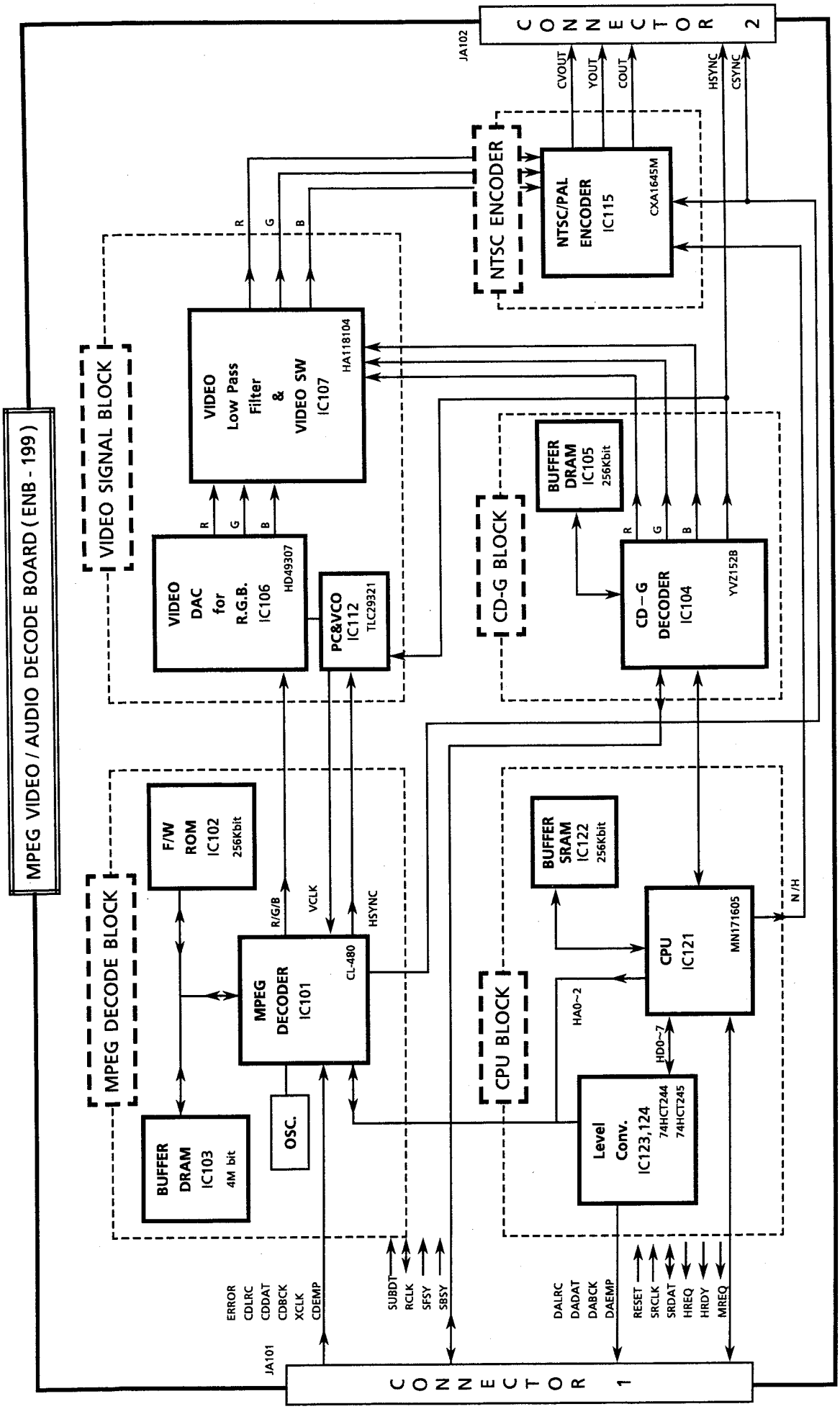
MPEG VIDEO / AUDIO DECODE BOARD (ENB - 199)
JA102
CONNECTOR 2
CVOUT
YOUT
COUT
HSYNC
CSYNC
NTSC ENCODER
NTSC/PAL ENCODER IC115
CXA1645M
VIDEO SIGNAL BLOCK
VIDEO Low Pass Filter & VIDEO SW IC107
HA118104
R
G
B
VIDEO DAC for R.G.B. IC106
HD49307
PC&VCO IC112
TLC29321
CD-G BLOCK
BUFFER DRAM IC105 256Kbit
CD-G DECODER IC104
YVZ152B
MPEG DECODE BLOCK
F/W ROM IC102 256Kbit
R/G/B
VCLK
HSYNC
MPEG DECODER IC101
CL-480
BUFFER DRAM IC103 4M bit
OSC.
BUFFER SRAM IC122 256Kbit
CPU BLOCK
CPU IC121
MN171605
N/H
HA0~2
HD0~7
Level Conv. IC123,124
74HCT244
74HCT245
JA101
CONNECTOR 1
ERROR
CDLRC
CDDAT
CDBCK
XCLK
CDEMP
SUBDT
RCLK
SFSY
SBSY
DALRC
DADAT
DABCK
DAEMP
RESET
SRCLK
SRDAT
HREQ
HRDY
MREQ

MEMO

基準回路図

（1）CDサーボ部

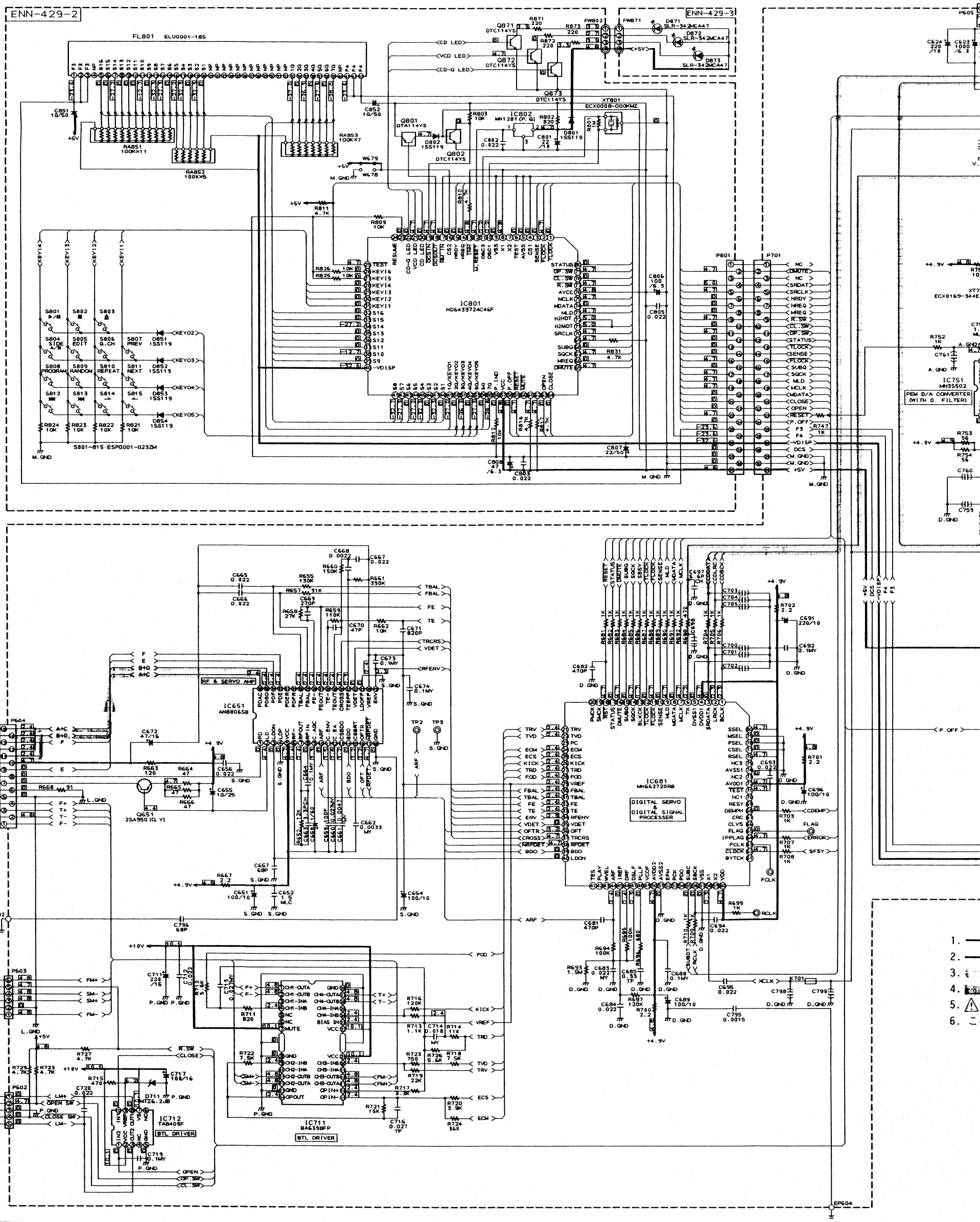

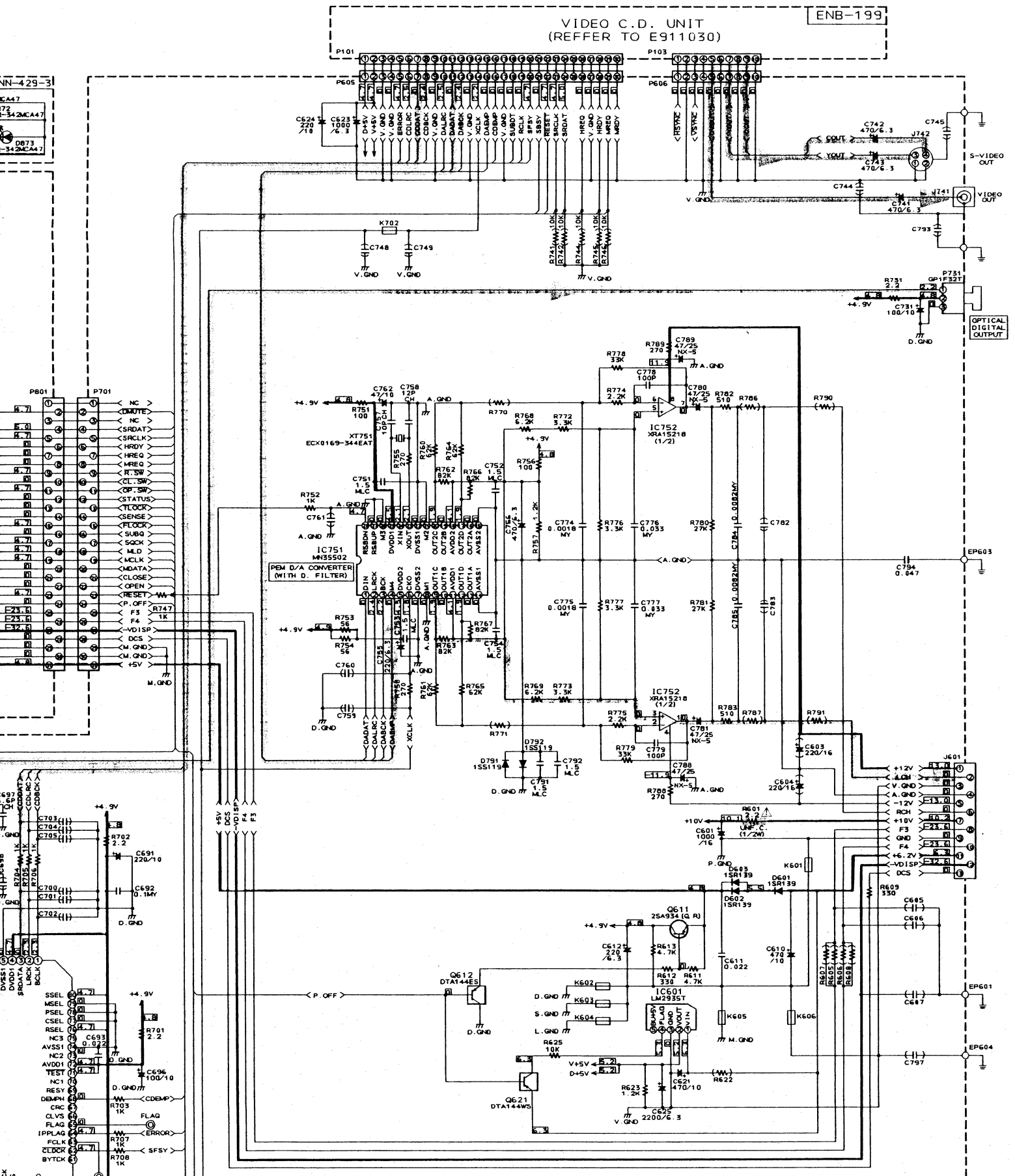

1. ———は、＋Ｂラインを示す。
2. ———は、－Ｂラインを示す。
3. 　　は、再生信号経路を示す。
4. 　　は、ビデオ信号径路を示す。
5. ⚠及び網がけ　　で示した部分は安全部品です。必ず指定の部品番号のものをご使用ください。
6. この回路図は基準回路図ですので、回路及び回路定数を改善のために予告なく変更することがあります。

（2）ビデオＣＤ部

ビデオＣＤ・デジタルビデオ信号

ENB-199

IC101
CL480
MPEG DECODER

IC061
PQ20VZ11

IC121
MN171605J5G
HOST μ-COM

IC123
HD74HCT244FP

IC124
HD74HCT245FP

IC122
TC55257CFL-85
256K SRAM

IC104
YVZ152B
CD-G DECODER

256K ROM
IC102
AT27C256R-001X

4M DRAM
IC103
HM514260AJ-7
μPD424260LE-70

XT101
VX-2.340
-5000W

K101
ENZ8102
-N102AY

K051-K053
:ENZ8102-N102AY

JA101

ビデオ信号

* MARK

	NTSC	PAL
C121	NONE	
C122	NONE	
C155	NONE	0.01
C156	NONE	12P
R172	20K	16K
R178	NONE	JUMPER
R181	JUMPER	NONE
K102	NONE	ENZ8102-N102AY
XT102	ECXA014--N01WJ3	
XT103	NONE	
TC101	ENZ1003-017T	

ビデオCD
RGB信号

CD-G
RGB信号

IC106 HD49307 VIDEO DAC
IC113 TC74ACT74FS
IC112 TLC2932IPW
IC114 μPA572T
IC105 LC324644M-80 256K DRAM
IC104 YVZ152B CD-G DECODER
IC107 HA11B104FP VIDEO SW
IC115 CXA1645M RGB ENCODER
Q101 2SC2412K (R, S)
Q102 2SC2412K (R, S)
Q103 2SC2412K (R, S)
Q004 2SA1037K (R, S)
Q006 2SC2412K (R, S)
Q005 2SC2412K (R, S)
Q003 2SC2412K (R, S)
JA102

F G H I J

基 板 図

■ＥＮＮ－ ４２９　ＣＤサーボ基板

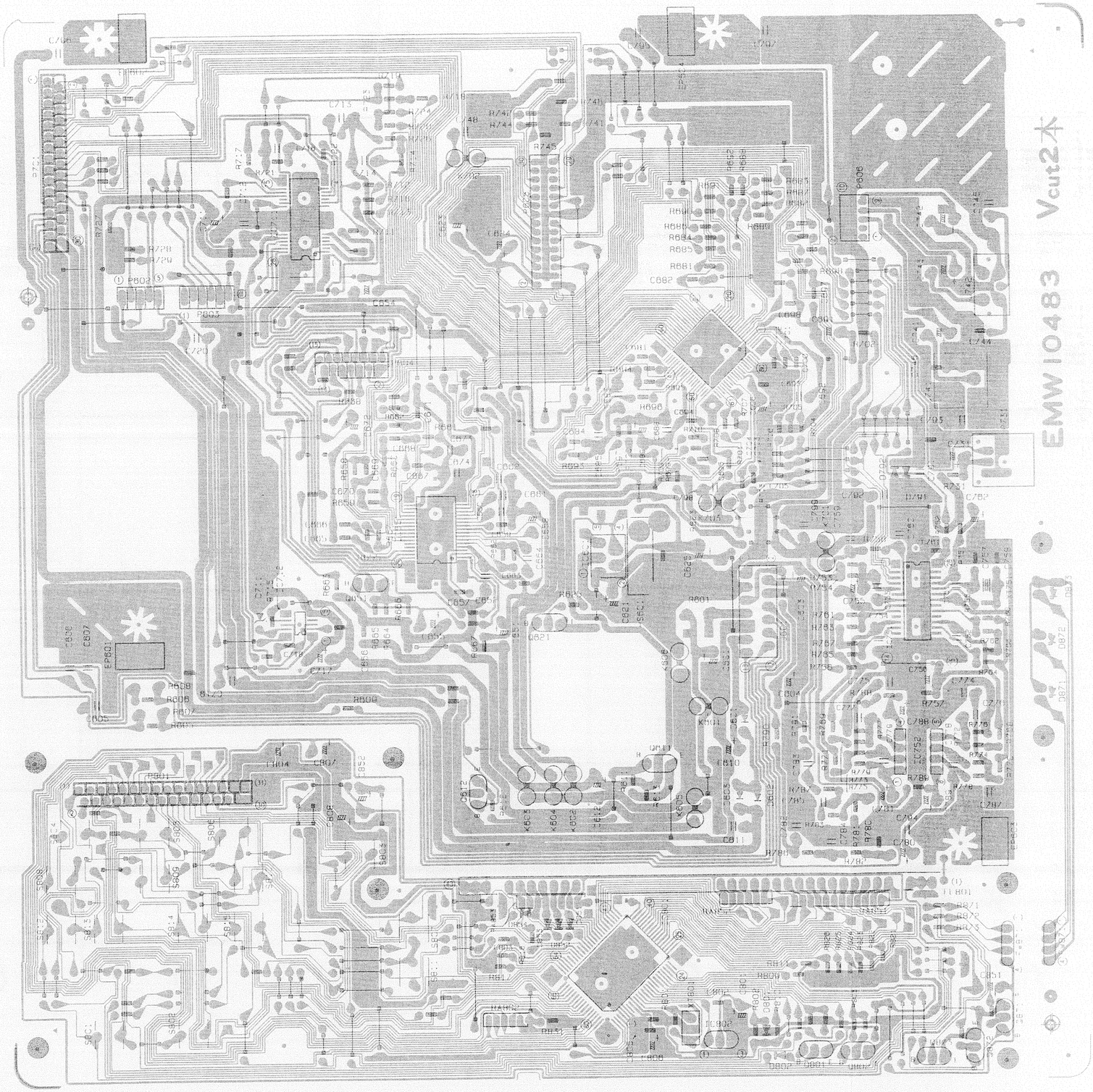

■ＥＮＢ－１９９Ｂ　ビデオＣＤ基板

●表面

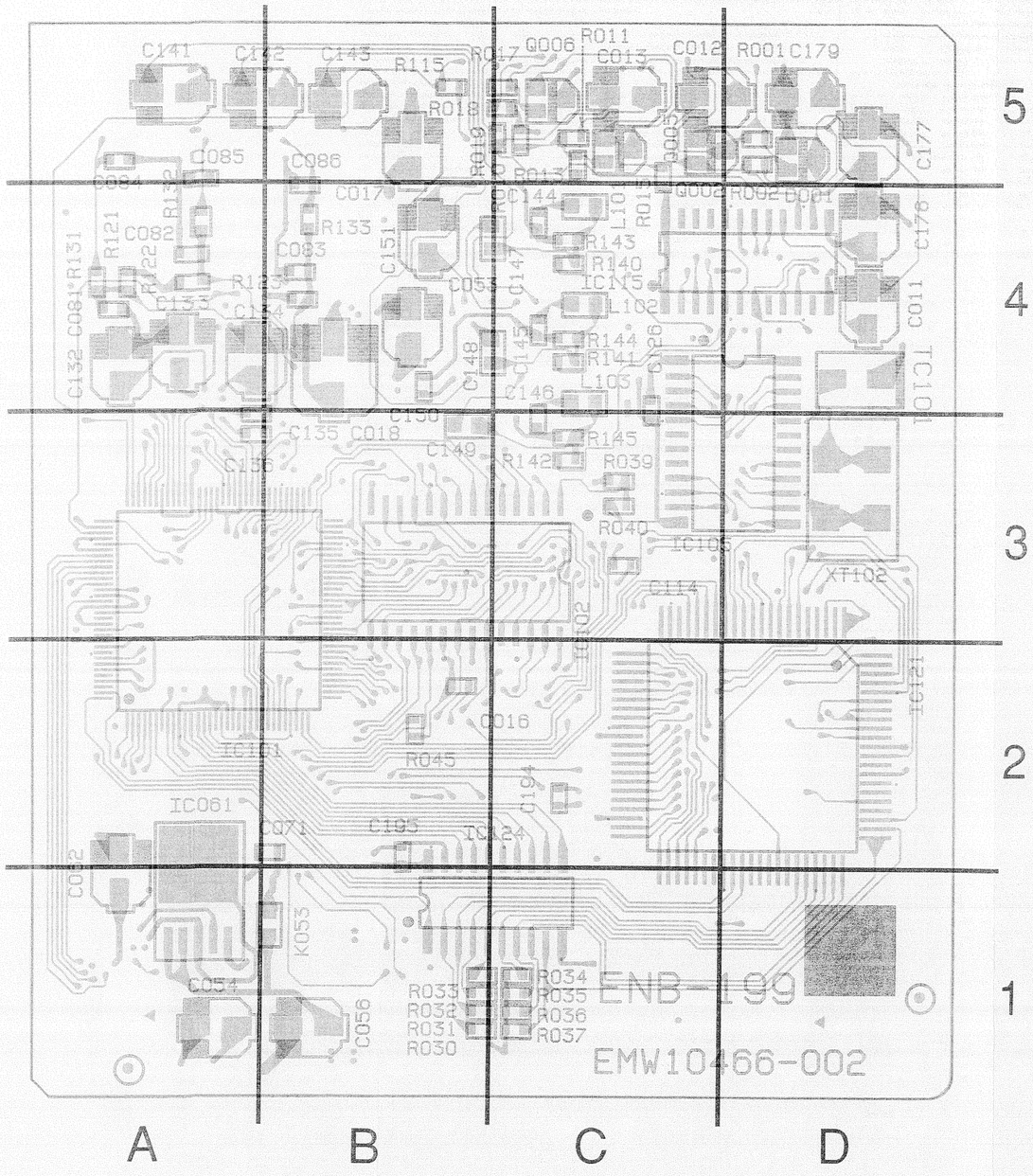

●裏面

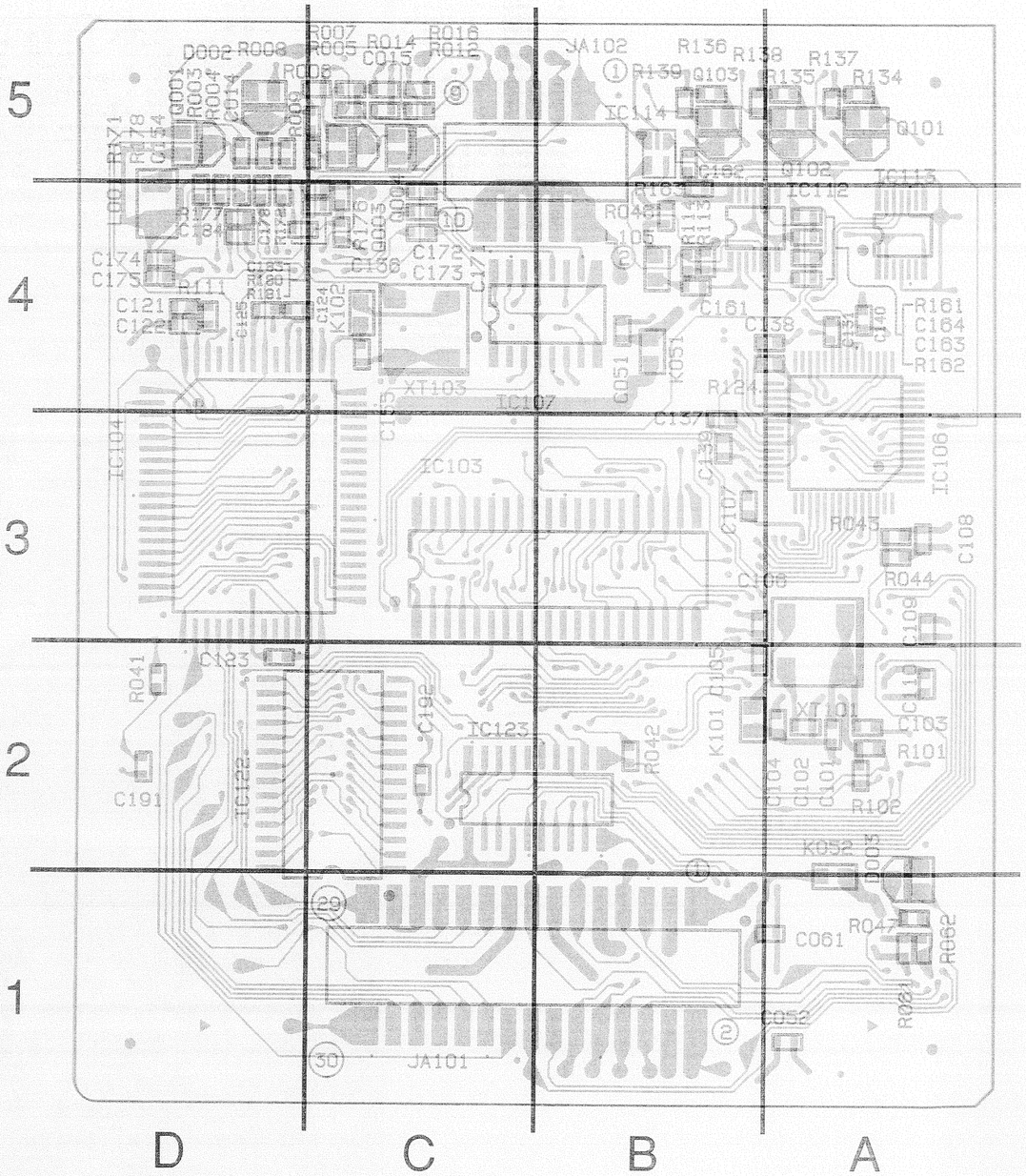

TD-MXM500V

— 目次 —

ICの説明 5-2
分解方法 5-4
調整方法 5-9
ブロックダイヤグラム 5-13
基板図 5-14
基準配線図 5-15

ICの説明

■ HD614081SE38(IC203) : デッキコントロールマイコン

1. 外観図

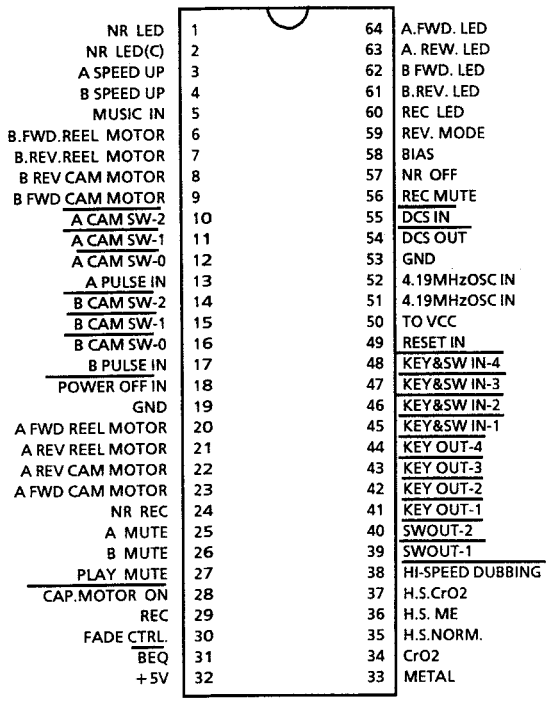

2. キーマトリクス

	KEY&SW-1 (45ピン)	KEY&SW-2 (46ピン)	KEY&SW-3 (47ピン)	KEY&SW-4 (48ピン)
KEY OUT 1 (41ピン)	A ◀	A	A ▶▶	A ▶
KEY OUT 2 (42ピン)	B ◀	B	B ▶▶	B ▶
KEY OUT 3 (43ピン)	A ⏏	B ⏏	REC PAUSE	—
KEY OUT 4 (44ピン)	A▶▶B	DOLBY	REV. MODE	CD REC
SW OUT 1 (39ピン)	—	B CrO2	METAL	—
SW OUT 2 (40ピン)	B PACK	REV REC	FWD REC	A PACK

3. 端子機能

ピンNO.	シンボル	I/O	機能概要	ピンNO.	シンボル	I/O	機能概要
1	NR LED	O	ドルビーB LED出力	33	METAL	O	メタルテープ時出力
2	NR LED(C)	O	ドルビーC LED出力	34	CrO2	O	ハイポジションテープ時出力
3	A SPEED UP	O	Aデッキスピードコントロール出力	35	H.S.NORM.	O	未使用
4	B SPEED UP	O	Bデッキスピードコントロール出力	36	H.S.ME	O	ハイスピードメタル録音時出力
5	MUSIC IN	I	M. S. 時のブランク検出	37	H.S.CrO2	O	ハイスピードCrO2録音時出力
6	B FWD REEL	O	Bデッキリールモーター正転制御出力	38	HI-S. DUB	O	ハイスピードダビング時出力
7	B REV REEL	O	Bデッキリールモーター逆転制御出力	39	SW OUT 1	O	リーフスイッチ検出出力
8	B REV CAM	O	Bデッキカムモーター逆転制御出力	40	SW OUT 2	O	リーフスイッチ検出出力
9	B FWD CAM	O	Bデッキカムモーター正転制御出力	41	KO 1	O	キーマトリクス出力
10	A CAM SW 2	I	メカ状態、ヘッド情報入力端子	42	KO 2	O	キーマトリクス出力
11	A CAM SW 1	I	〃	43	KO 3	O	キーマトリクス出力
12	A CAM SW 0	I	〃	44	KO 4	O	キーマトリクス出力
13	A PULSE IN	I	ホール素子からの回転パルス入力	45	KI&SW IN 1	I	キーマトリクス&リーフスイッチ入力
14	B CAM SW 2	I	メカ状態、ヘッド情報入力端子	46	KI&SW IN 2	I	キーマトリクス&リーフスイッチ入力
15	B CAM SW 1	I	〃	47	KI&SW IN 3	I	キーマトリクス&リーフスイッチ入力
16	B CAM SW 0	I	〃	48	KI&SW IN 4	I	キーマトリクス&リーフスイッチ入力
17	B PULSE IN	I	ホール素子からの回転パルス入力	49	RESET	I	リセット入力端子
18	POW. OFF IN	I	パワーON /OFF 入力	50	TO VCC	I	+5Vへ接続
19	GND	--	GND	51	4.19MHzOSC	I/O	クロック発振入出力
20	AFWD REEL	O	Aデッキリールモーター正転制御出力	52	4.19MHzOSC	I/O	クロック発振入出力
21	A REV REEL	O	Aデッキリールモーター逆転制御出力	53	GND	--	グランド
22	A REV CAM	O	Aデッキカムモーター逆転制御出力	54	DCS OUT	O	DCS 信号出力
23	AFWD CAM	O	Aデッキカムモーター正転制御出力	55	DCS IN	I	DCS 信号入力
24	NR REC	O	ドルビーICのREC/PLAYを切り替えます	56	REC. MUTE	O	レコーディングミュート信号出力
25	A MUTE	O	A再生時以外ミュート出力	57	NR OFF	O	NR ON / OFF 出力
26	B MUTE	O	B再生時以外ミュート出力	58	BIAS	O	バイアス回路をONする信号の出力端子
27	PLAY MUTE	O	デッキ再生時以外ミュート出力	59	REV.MODE	O	リバースモードLED出力
28	CAP.MO. ON	O	キャプスタンモーターコントロール	60	REC LED	O	REC LED出力
29	REC	O	ヘッドスイッチコントロール	61	B.REV.LED	O	Bリバースモード出力
30	FADE CTRL.	O	フェード録音コントロール	62	B FWD LED	O	Bフォワード出力
31	BEQ	O	Bデッキクロム SW OFF時"H"を出力	63	A REV LED	O	Aリバースモード出力
32	+5V	--	電源電圧端子	64	A.FWD.LED	O	Aフォワード出力

■ AN7374K (IC201) : Dolby IC

1. 内部ブロック図

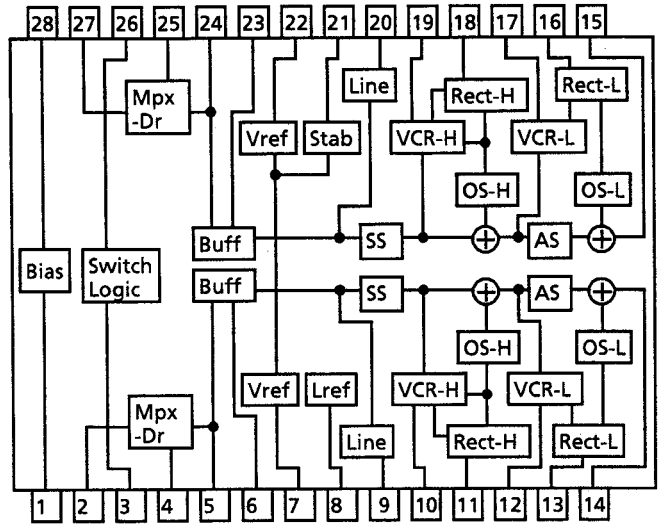

2. 端子機能

端子番号	シンボル	機能	端子番号	シンボル	機能
1	GND	GND	15	REC OUT-L	Lチャンネル録音出力
2	REC IN-R	Rチャンネル録音入力	16	--	L-CH LLS制御信号平滑
3	OFF/B/C	NR ON/OFF,B/C切換え	17	--	L-CH LLSサイドチェーン制御抵抗
4	PB IN-R	Rチャンネル再生入力	18	--	L-CH HLS制御信号平滑
5	--	RチャンネルMPXドライブアンプ出力	19	--	L-CH HLSサイドチェーン制御抵抗
6	--	RチャンネルMPXゲイン補足アンプ入力	20	PB OUT-L	Lチャンネル再生出力
7	--	Rチャンネル基準電圧出力	21	--	基準電圧入力·リプル抑圧
8	--	内部抵抗誤差校正	22	--	Lチャンネル基準電圧出力
9	PB OUT-R	Rチャンネル再生出力	23	--	LチャンネルMPXゲイン補足アンプ入力
10	--	R-CH HLSサイドチェーン制御抵抗	24	--	LチャンネルMPXドライブアンプ出力
11	--	R-CH HLS制御信号平滑	25	PB IN-L	Lチャンネル再生入力
12	--	R-CH LLSサイドチェーン制御抵抗	26	PB/REC	再生/録音/再生-MPX MODE切換え
13	--	R-CH LLS制御信号平滑	27	REC IN-L	Lチャンネル録音入力
14	REC OUT-R	Rチャンネル録音出力	28	Vcc	Vcc

■ BA8221AN (IC202) : ALC

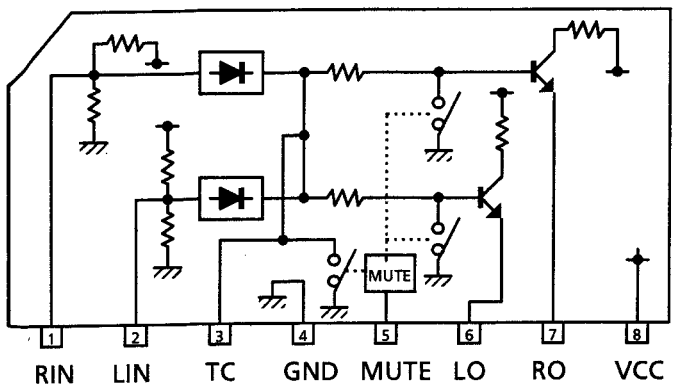

■ LB1641 (IC204~207) : DCモータードライバ

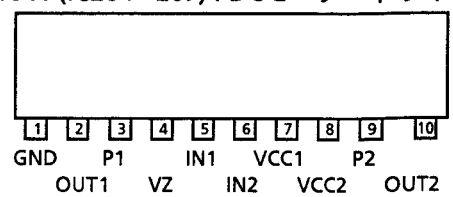

機能

入力		出力		モード
IN1	IN2	OUT1	OUT2	
0	0	0	0	ブレーキ
1	0	1	0	正転
0	1	0	1	逆転
1	1	0	0	ブレーキ

∞:ハイインピーダンス

分解方法

(1) トップカバーの外し方

1. カバー両サイドのネジ2本と後方をとめているネジ4本をはずして、カバーを外します。

(2) シャーシの外し方

1. メタルカバーを外します。
2. ネジ©を外します。
3. ツメ3か所を外して、分離します。

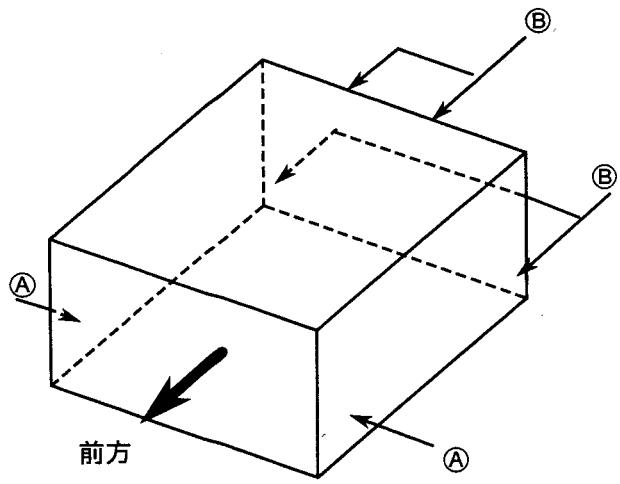

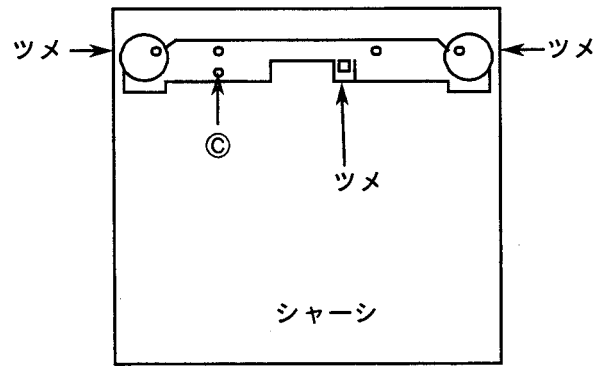

(3) カセットメカアセンブリとフロントパネルアセンブリの外し方

1. (1)、(2)を行います。
2. ネジ©Ⓓを各2本外し、フロントパネルアセンブリをメカと分離します。
3. 必要に応じ、コネクタP292,293を外してください。

(4) デッキコントロール基板(ENJ-085-2)の外し方

1. (1)、(2)を行います。
2. ネジⒺ2本を外し、基板(コネクタP201~204,J303,304)を外します。
3. 必要に応じ、コネクタP292,293を外してください。

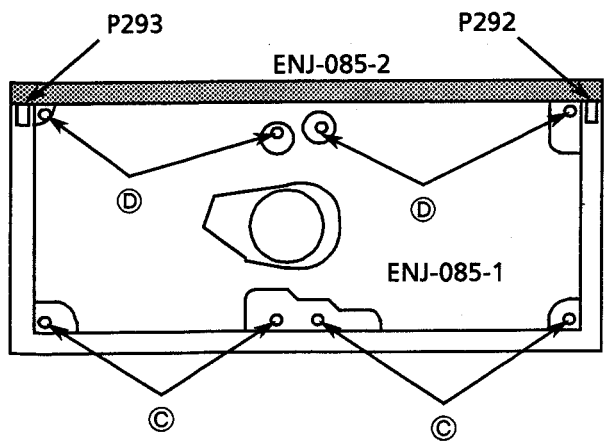

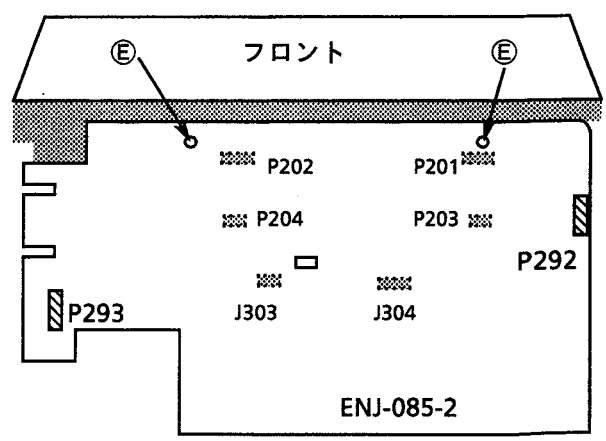

Ⓐ .. SDSG3006M　　Ⓑ ... E73273-003　　Ⓒ ... SBST3006Z

(5)　ドアロックプレートアセンブリの外し方

1. (1)、(2)、(3)を行います。
2. ドアロックプレートを固定しているネジⒻ2本を外します。
3. ドアをオープンし、プレートを外します。

(6)　カセットリッドの外し方

1. EJECTボタンを押してドアを開きます。
3. カセットリッドを上方にズラして外します。

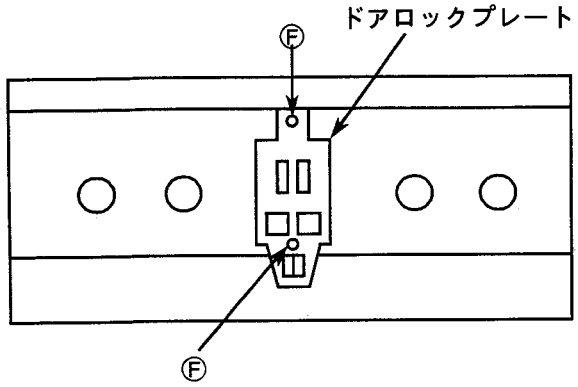

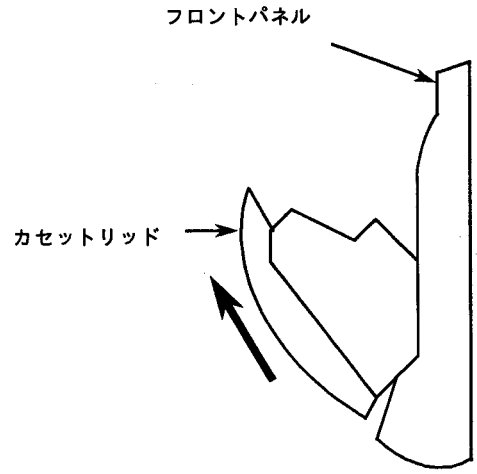

(7)　ダンパーの外し方

1. フロントパネルアセンブリを外します。
2. ダンパーを固定しているツメを矢印方向に押し、ダンパーを外します。

(8)　カセットホルダの外し方

1. (1)、(2)、(3)を行います。
2. EJECTボタンを押しドアを開きます。
3. スプリングを外します。
4. (7)を行います。
5. カセットホルダを外します。

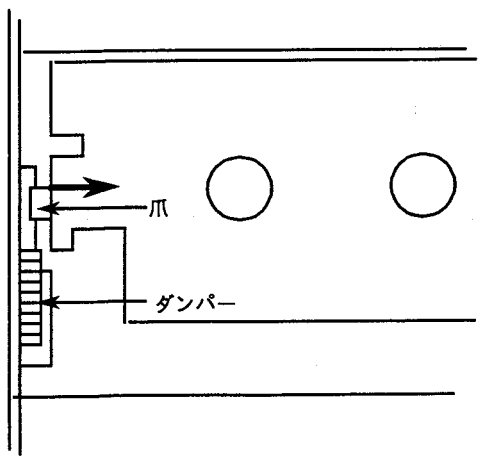

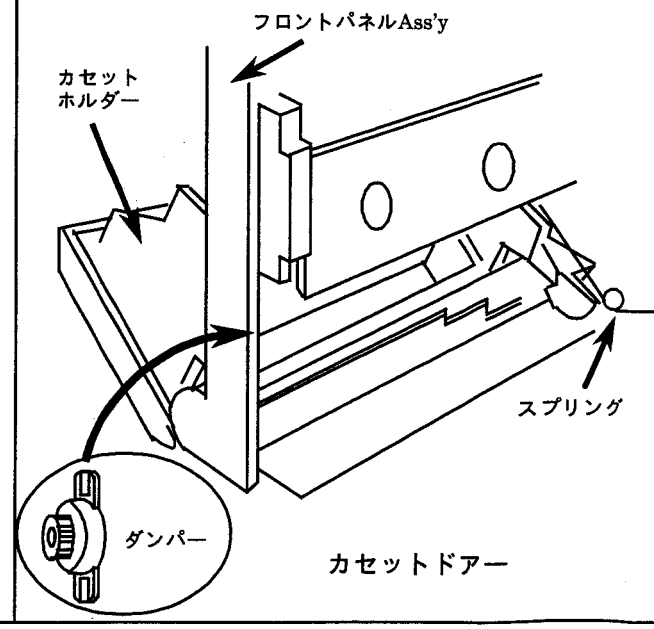

Ⓓ .. SBSF3008Z　　Ⓔ ... SPST2604Z　　Ⓕ ... SDSF2608Z

(9) フロントスイッチ基板の外し方

1. (3)を行い、カセットホルダを外します。
2. (5)を行います。
3. ネジ©4本を外し、スイッチ基板を固定しているブラケットを外します。
4. 基板を固定しているネジⒻ2本を外し、基板を外します。

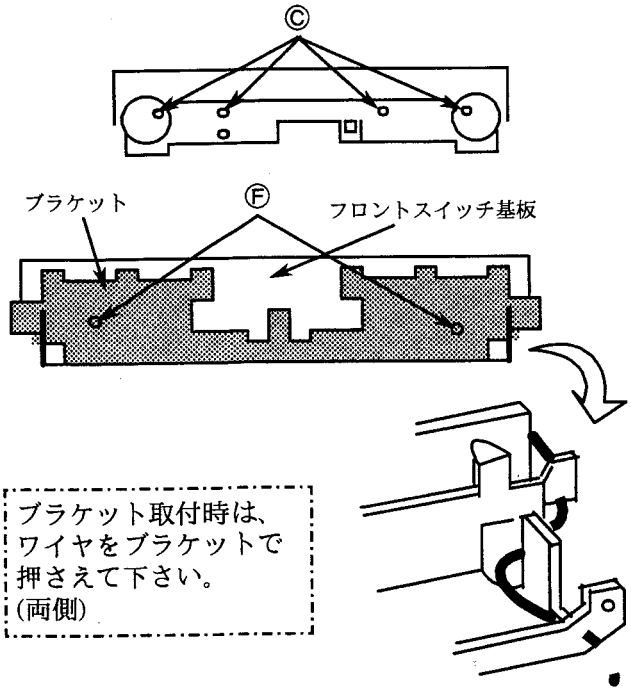

(10) オーディオ基板(ENJ-085-1)の外し方

1. (1)、(2)、(3)、(4)を行います。
2. ネジ©2本を外し、基板を外します。
(基板を固定しているツメに注意して下さい)
3. 必要に応じてヘッドワイヤ(P331,332)を外して下さい。

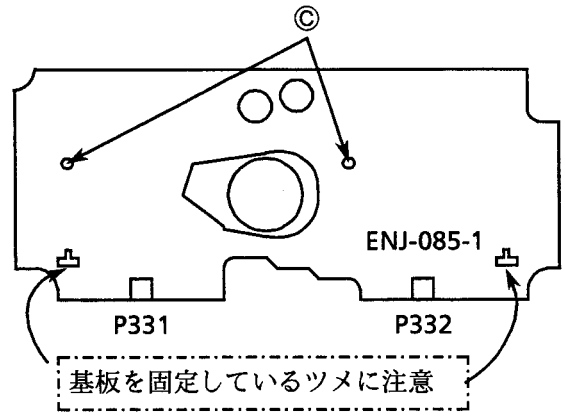

(11) キャプスタンモーターの外し方

1. (1)、(2)、(3)、(4)、(10)を行います。
2. ブラケットを固定しているネジⒻ8本を外します。
3. ブラケットを固定しているツメを外し、キャプスタンモータと一緒に外します。
4. キャプスタンモータを固定しているネジ2本を外し、モータを外します。

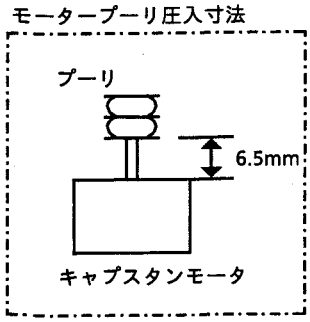

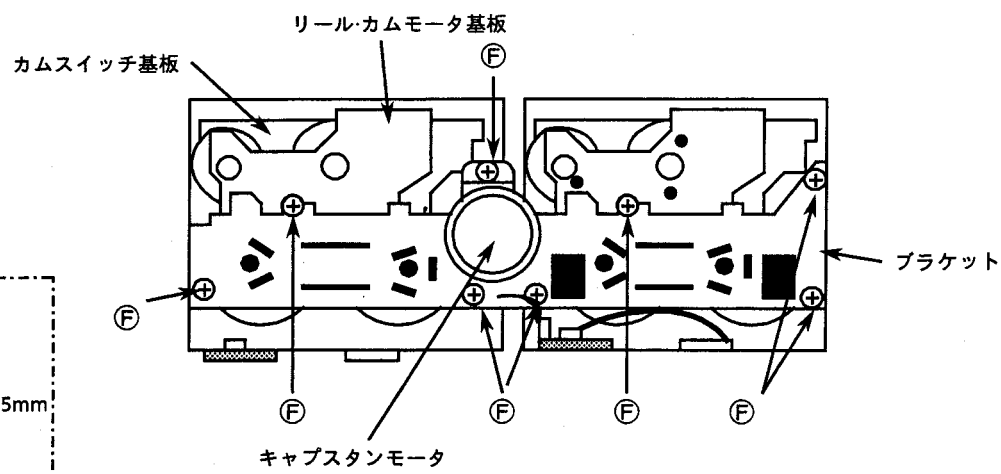

カセットメカ後面図

Ⓐ .. SDSG3006M	Ⓑ ... E73273-003	Ⓒ ... SBST3006Z
Ⓓ .. SBSF3008Z	Ⓔ ... SPST2604Z	Ⓕ ... SDSF2608Z

(12) ヘッド組立て

ヘッドは、カムによって反転ギアを左右に動かしFWD,REVの切り換えを行っている為、ヘッド交換時にFWD,REVのどちらの方向で取り外したかによって、ヘッドAss'yをとりつける時の反転ギアの位置が違ってきます。図に、反転ギアの位置関係を示します。
(注: 反転ギアの位置を逆に取り付けると誤動作の原因になります。)

(13) ピンチローラアームAss'y(FWD / REV)の外し方

1. ピンチローラアームAss'yをとめているツメを外し、ピンチローラアームAss'yを外します。

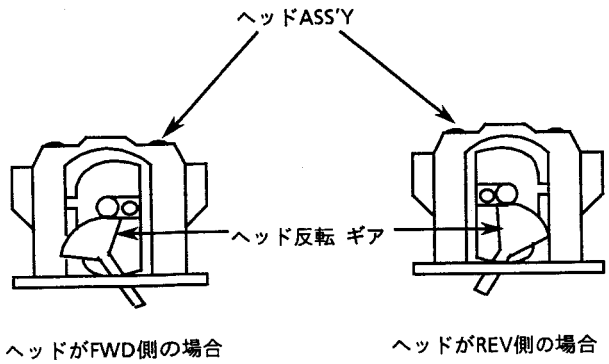

ヘッドAss'y底面図

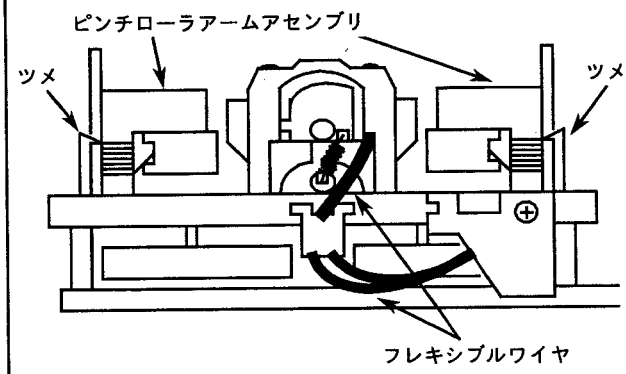

カセットメカ底面図

(14) フライホイールの外し方

1. (1)、(2)、(3)、(4)、(10)を行います。
2. (11)の項目3.まで分解します。
   この時ベルトも外れます。
3. フライホイールを外します。

(15) フライホイールの取付け

まず図中の上のようにフライホイールとベルトを取り付けます。ベルト仮掛けBにはベルトBを掛けた後でベルトAを掛けて下さい。その後でキャプスタンモータの付いているブラケットを取付け、ベルトをプーリに掛け直します。

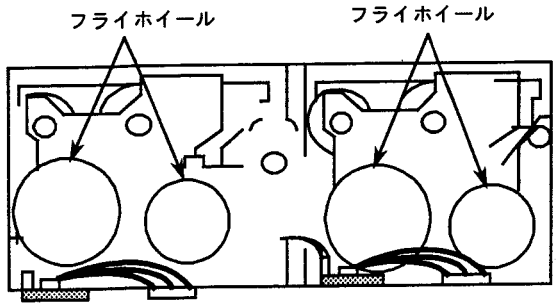

カセットメカ後面図

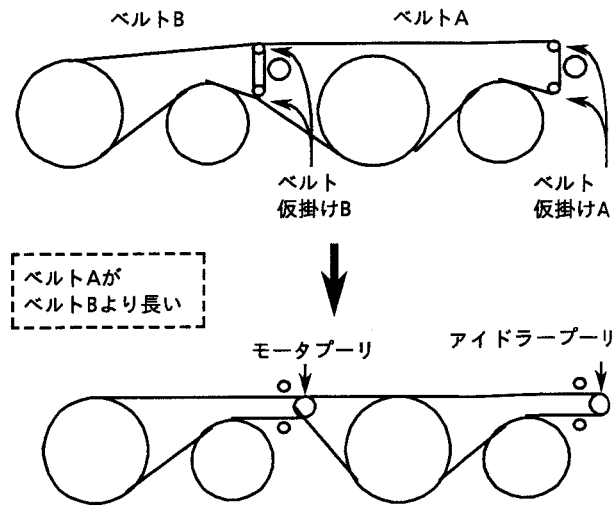

(16)　リール･カムモータの外し方

1. (1)、(2)、(3)、(4)、(10)を行います。
2. (11)の項目3.までを行います。
3. モータを固定しているネジⒼとⒽ4本を外し、リール･カムモータ基板を外します。
4. リール･カムモータの半田を取り、基板からリール･カムモータを外します。

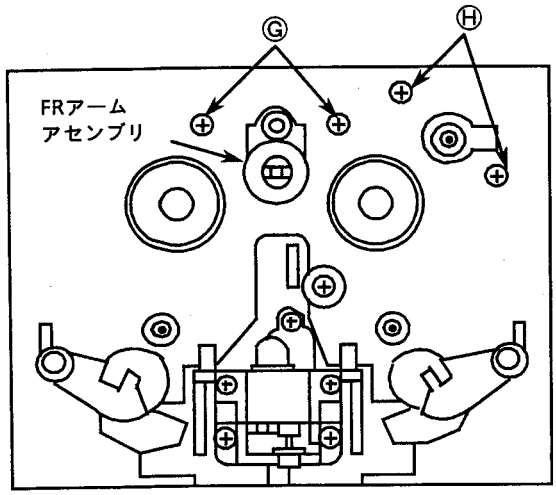

カセットメカ前面図

(17) カムスイッチ基板の外し方

1. (1)、(2)、(3)、(4)、(10)を行います。
2. (11)の項目3迄を行います。
3. リール･カムモータ基板を外します。
4. 基板を固定しているツメとネジ一本を外しカムスイッチ基板を外します。

(取付の際は、①と②の位置を合わせて組立てて下さい。)

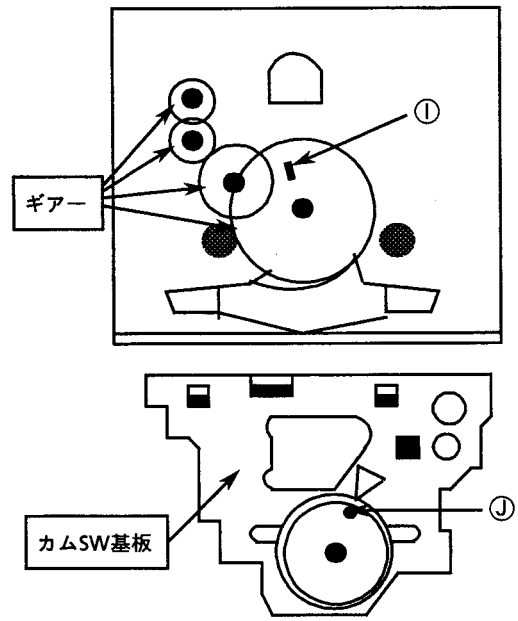

(18) ヘッドAss'yの外し方

1. (1)、(2)、(3)を行います。
2. フレキシブルワイヤをカセットデッキ基板(ENJ-085-1)から外し、ヘッドAss'yを取り付けているネジ3本Ⓚを外します。

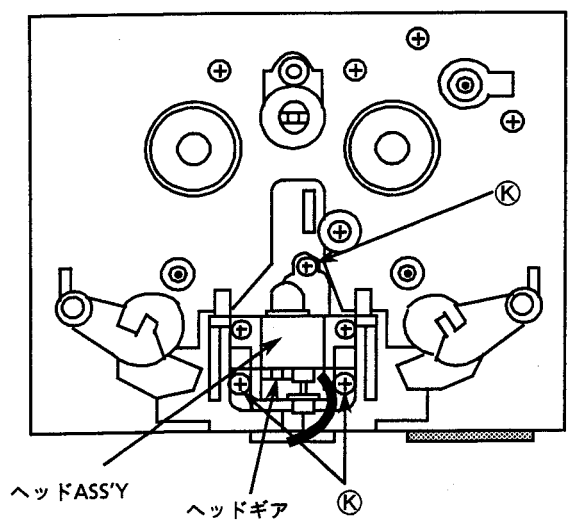

カセットメカ前面図

(19) Bメカエスカッションの外し方

1. Bメカのドアを開き、リッドを外します。
　…… (6)参照
2. 図に示すツメをマイナスドライバなどで下へ押さえて前へ押し出します。

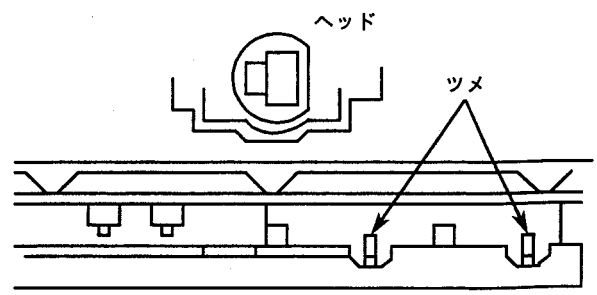

Bデッキを覗いた図

アジマス調整時は、このエスカッションを外して調整用ドライバを挿入して下さい。

Ⓖ .... VKZ4705-001　　Ⓗ ..... VKZ4705-002　　Ⓚ SDST2004Z

調整方法

1. 治具リスト

測定器　低周波発振器 (発振周波数50~20kHzで600Ω終端0 dBs の出力が得られるもの)
電子電圧計
周波数カウンター
ワウ·フラッター計
歪率計 (バンドパスフィルター内蔵)
アッテネータ (インピーダンス 600 Ω)
抵抗 600 Ω (アッテネータマッチング用

標準テープ　**0dBs＝0.775V**

テープNo.	周波数	レベル (又はワウ·フラッター)	用途
VTT-703L	10kHz	−10dBs	ヘッド角度調整用
VTT-712	3000Hz	0dBs 0.025%WRMS	テープスピード、ワウ·フラッター
VTT-724	1kHz	−4dBs	基準レベル
TMT-6447	—	—	ブランクスキップ用
TMT-6237 , TMT-6247	—	—	ミュージックスキャン用
TMT-7088 or AC-224	—	—	録音標準　Normal : AD
TS-11	—	—	録音標準　METAL :MA
TS-10	—	—	録音標準　CrO_2 :SA
TW-2131	—	—	フォワード/リバース再生トルク測定
TW-2231	—	—	早送り/巻戻しトルク測定
C-120 テープ	—	—	走行確認用

2. 機構関係の調整と修理

項目	調整方法	調整箇所	標準値	備考
ヘッド 角度 ※ Bデッキのアジマス調整を行う時には、分解方法の(19)に従いエスカッションをはずして行います。	デッキA 1. ドルビーテストポイント(図4)に電圧計を接続する。 2. VTT-703L を再生する。 3. PLAY(▶)にて、電圧計の出力が最大になるようにスクリューⒶを調整する。 4. PLAY(◀)にて、電圧計の出力が最大になるようにスクリューⒷを調整する。 デッキB 6. PLAY(▶)にて、電圧計の出力が最大になるようにスクリューⒸを調整する。 7. PLAY(◀)にて、電圧計の出力が最大になるようにスクリューⒹを調整する。 8. 調整後はスクリューのゆるみを防ぐため、Ⓐ, Ⓑ, Ⓒ, Ⓓのスクリューにネジロックをつけてください.	図1 参照	最大	1. ヘッドの磨耗、過度の帯磁などで必要な特性が出なくなったときはヘッドを交換し、交換後はヘッド角度と電気回路の調整を行って下さい。 2. 左右のレベル差が3~4dB以上ある場合は再クレームになる可能性があり、修理を要する。 ※ Bデッキのアジマス調整を行う時には、分解方法の(19)に従いエスカッションをはずして行います。
再生トルク	1. フォワード/リバーストルク測定用カセットを使用し、再生状態にしてトルクを測定します。	—	26~62 g-cm	標準トルクが得られない場合はモータ電圧を確認し、FRアーム組立て又はモーターを交換。
早送り/巻戻しトルク	1. FF/REW用トルク測定カセットを使用し、早送り(巻戻し)状態にしてトルクを測定します。	—	80~170 g-cm	標準トルクが得られない場合はモータ電圧を確認し、モーターを交換。
ワウ·フラッター	1. ドルビーテストポイント(図4)にワウ·フラッター計を接続し、VTT-712 を再生します。 2. 標準値以内であることを確認します。	—	0.2%以下	規格内であっても変動が0.1%以上のものは再クレームになる可能性があり、修理を要する。
オート·ストップ確認	1. テープエンドにて、オートストップすること。 2. テープ走行中にオートストップしないこと。	—	—	—

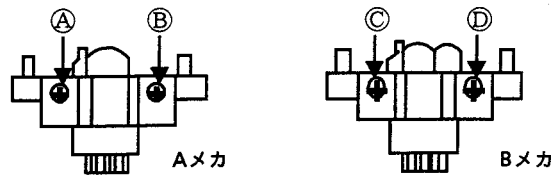

図1

3. 電気回路の調整・確認 (電気回路の調整を行う前に機構関係の調整を行ってください。)

調整手順は原則として記載の順序で行ってください。
ヘッド交換を行った場合、*マークの付いた調整は必ず行ってください。
NR スイッチは OFF にして行ってください。

(0dBs＝0.775V)

	項目	調整方法	調整箇所	標準値	備考
1	テープ スピード	1. ドルビーテストポイント(図4)に周波数カウンターを接続し、VTT-712を再生します。 2. 定速調整 Bメカを再生しVR201を回して3,000 Hz になるように調整します。 3. 倍速確認 高速ダビングでAメカを再生し、6000Hzであることを確認します。 4. Aメカを定速で再生し、BメカFWDに比べて±51Hz以内であることを確認してください。	VR201	3000 ±10Hz 6000 ±600Hz	1) 必ず定速調整を先に行なってください。
*2	基準レベル (再生感度) (再生出力)	1. 電子電圧計をドルビー・テストポイント(図4)に接続します。 2. VTT-724 (1kHz : −4dBs)を再生し、標準値を得るように調整します。	Deck A L : VR301 R : VR302 Deck B L : VR303 R : VR304	−5.5dBs (411mV) ±1dB	1) ヘッドを交換したとき等再生レベルが変化しますので調整してください。この際、電子電圧計のインピーダンスは100 kΩ以上のこと。
*3	再生 周波数特性	1. 電子電圧計をドルビー・テストポイント(図4)に接続します。 2. VTT-703L(10KHz : -10dBs)を再生し標準値を得るように調整します。	Deck A L : VR305 R : VR306 Deck B L : VR307 R : VR308	−10dBs (245mV)	1) TMT-7063(12.5kHz : −24dBs)を使用される場合、標準値は−24dBs±2dBとなります。
*4	録音バイアス 周波数	1. バイアステストポイント(図3)に周波数カウンターを接続します。 2. メタルテープで無信号録音状態にし、標準値を得るように調整します。	L301	100 kHz ± 5 kHz	—
*5	録音/再生 周波数特性 (バイアス電流)	1. 1kHz(−31.6dBs : 20.4mV)と12.5kHz(−31.6dBs)の信号をそれぞれ単独でJA301端子(REC L, REC R)に入力し、ノーマルテープで録音します。 2. ドルビー・テストポイント(図4)に電子電圧計を接続し再生出力を測定します。 3. 1kHz再生出力に対し12.5kHz再生出力の差が標準値を満足していなければVR309(L)、VR310(R)を調整後再度録音し、再生出力を確認して下さい。(標準値を満足するまで繰り返す)	L : VR309 R : VR310	1 kHzを基準として 0±2 dB	図2を参照してください。 1) 調整はノーマルテープで行いクロムテープ、メタルテープについては範囲内である事を確認する。
*7	録音/再生 感度 (録音レベル)	1. 1kHz (−11.6dBs : 204mV) の信号を JA301端子(REC L, REC R)に加え、ノーマルテープで録音します。 2. ドルビーテストポイント(図4)に電圧計を接続し再生出力を測定します。 3. 標準値を満足していなければ、調整後再度録音し、再生出力を確認してください。(標準値を満足するまで繰り返す)	L : VR311 R : VR312	−5.5dBs (411mV) ±1dB	1) 調整はノーマルで行いクロームテープ、メタルテープはレベル差3dB以内、左右のレベル差1.0dB以内 であることを確認する。

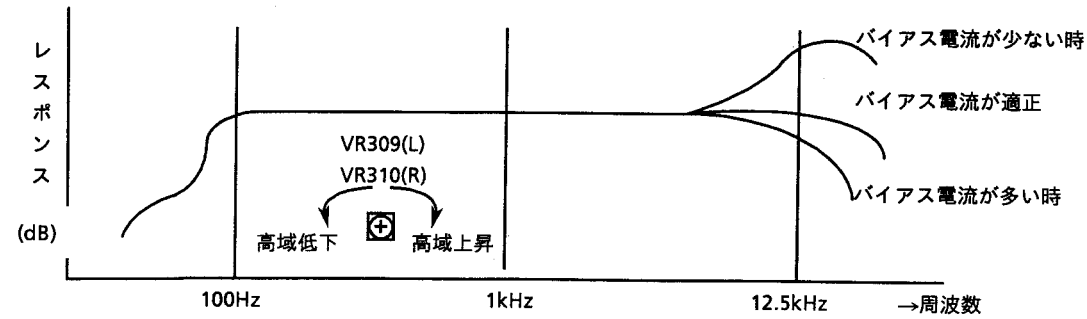

図2

	項目	調整方法	調整箇所	標準値	備考
8	消去残り の確認	1. メタルテープに音楽ソースを録音します。 2. これを巻き戻し、録音部を消去します。 3. 聴感で、録音が消去されていることを確認します。	確認	聴感	—
9	ミュージック スキャン の確認	1. TMT - 6247 を使用し、FF SCAN は巻終わり、REW SCANは 巻初めにて選曲動作をすること。 2. TMT-6237では選曲動作はしないこと。	確認	—	—

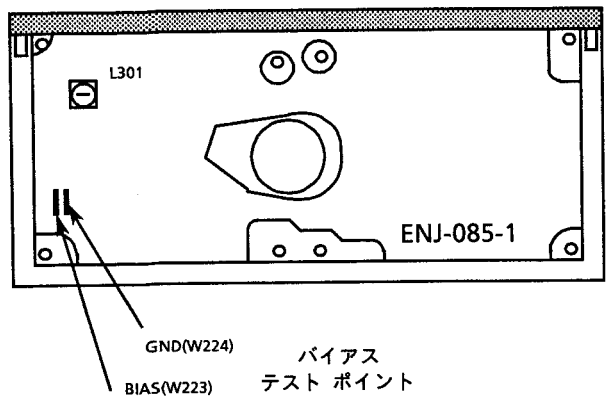

図3　カセットオーディオ基板

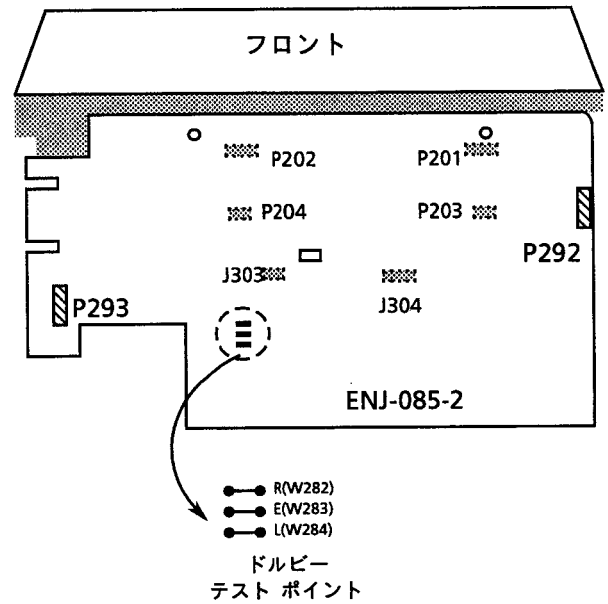

図4　デッキコントロール基板

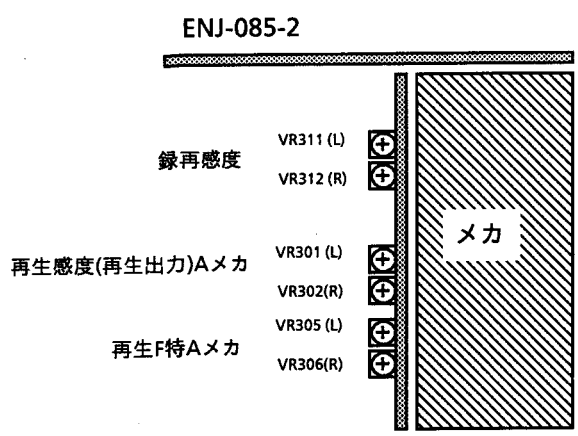

図5　デッキ左側面

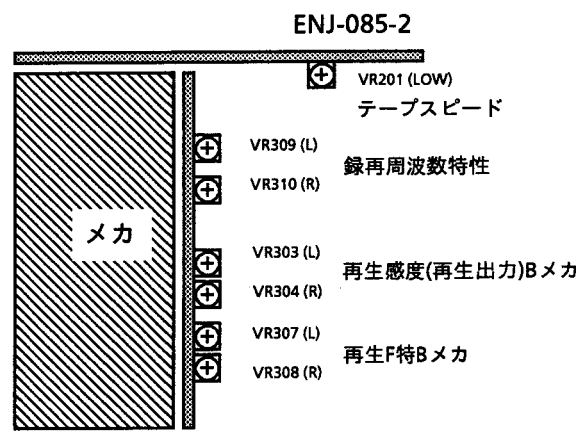

図6　デッキ右側面

MEMO

ブロック図

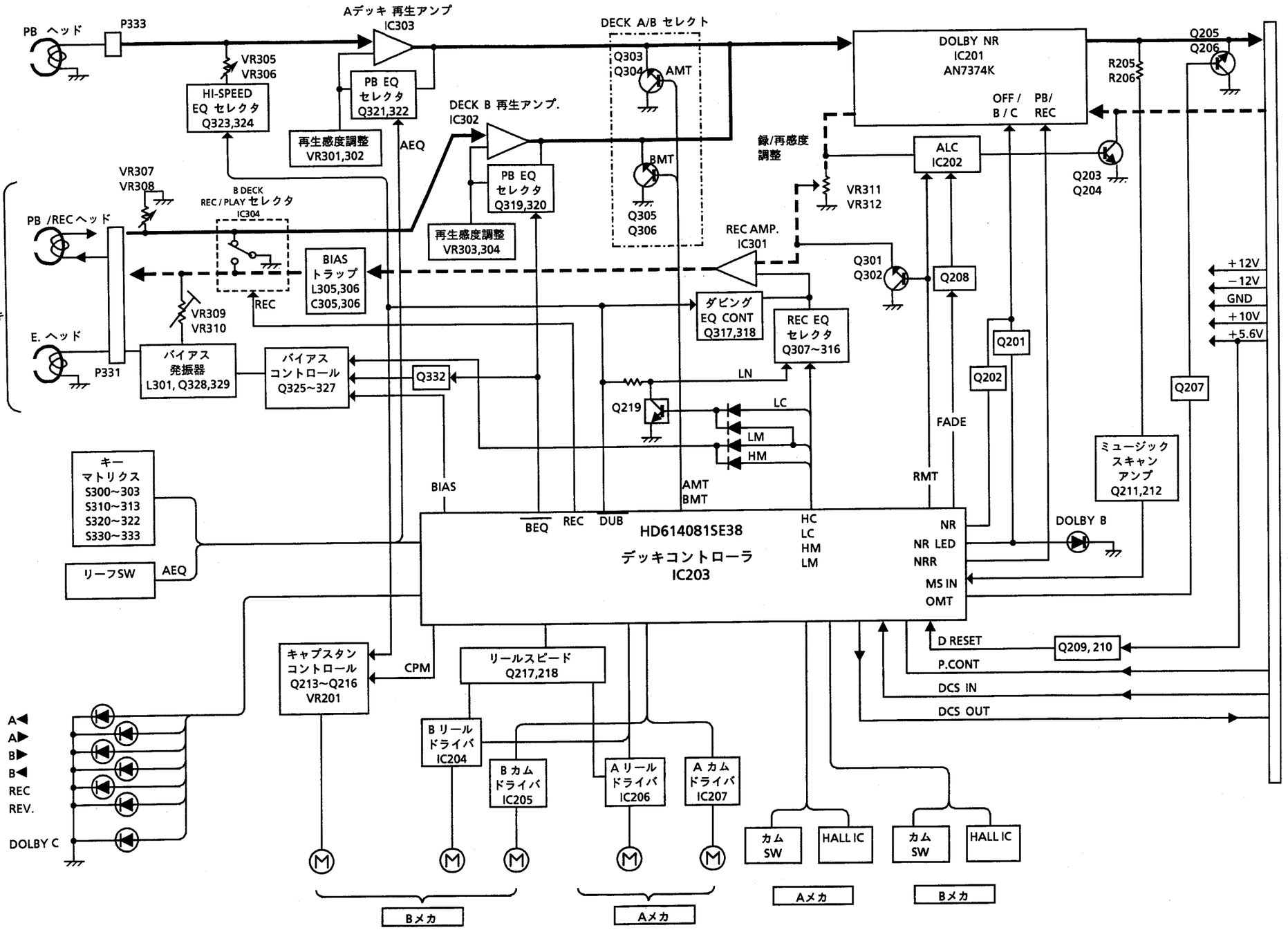
A
デッキ
PB ヘッド
P333
Aデッキ 再生アンプ
IC303
VR305
VR306
HI-SPEED
EQ セレクタ
Q323,324
PB EQ
セレクタ
Q321,322
再生感度調整
VR301,302
AEQ
DECK B 再生アンプ.
IC302
PB EQ
セレクタ
Q319,320
再生感度調整
VR303,304
DECK A/B セレクト
Q303
Q304
AMT
BMT
Q305
Q306
DOLBY NR
IC201
AN7374K
OFF / B / C
PB/ REC
R205
R206
Q205
Q206
ALC
IC202
Q203
Q204
録/再感度
調整
VR311
VR312
VR307
VR308
B DECK
REC / PLAY セレクタ
IC304
PB /RECヘッド
B
デッキ
E. ヘッド
P331
BIAS
トラップ
L305,306
C305,306
REC
VR309
VR310
REC AMP.
IC301
Q301
Q302
Q208
ダビング
EQ CONT
Q317,318
REC EQ
セレクタ
Q307~316
Q201
Q202
バイアス
発振器
L301, Q328,329
バイアス
コントロール
Q325~327
Q332
LN
Q219
LC
LM
HM
FADE
RMT
ミュージック
スキャン
アンプ
Q211,212
Q207
+12V
−12V
GND
+10V
+5.6V
JA301
アンプ部へ
キー
マトリクス
S300~303
S310~313
S320~322
S330~333
リーフSW
AEQ
BIAS
AMT
BMT
BEQ
REC
DUB
HD614081SE38
デッキコントローラ
IC203
HC
LC
HM
LM
NR
NR LED
NRR
MS IN
OMT
DOLBY B
D RESET
Q209, 210
P.CONT
DCS IN
DCS OUT
キャプスタン
コントロール
Q213~Q216
VR201
CPM
リールスピード
Q217,218
A◀
A▶
B▶
B◀
REC
REV.
DOLBY C
Bリール
ドライバ
IC204
Bカム
ドライバ
IC205
Aリール
ドライバ
IC206
Aカム
ドライバ
IC207
カム
SW
HALL IC
カム
SW
HALL IC
Bメカ
Aメカ
Aメカ
Bメカ

基板図

■ＥＮＪ－０８５

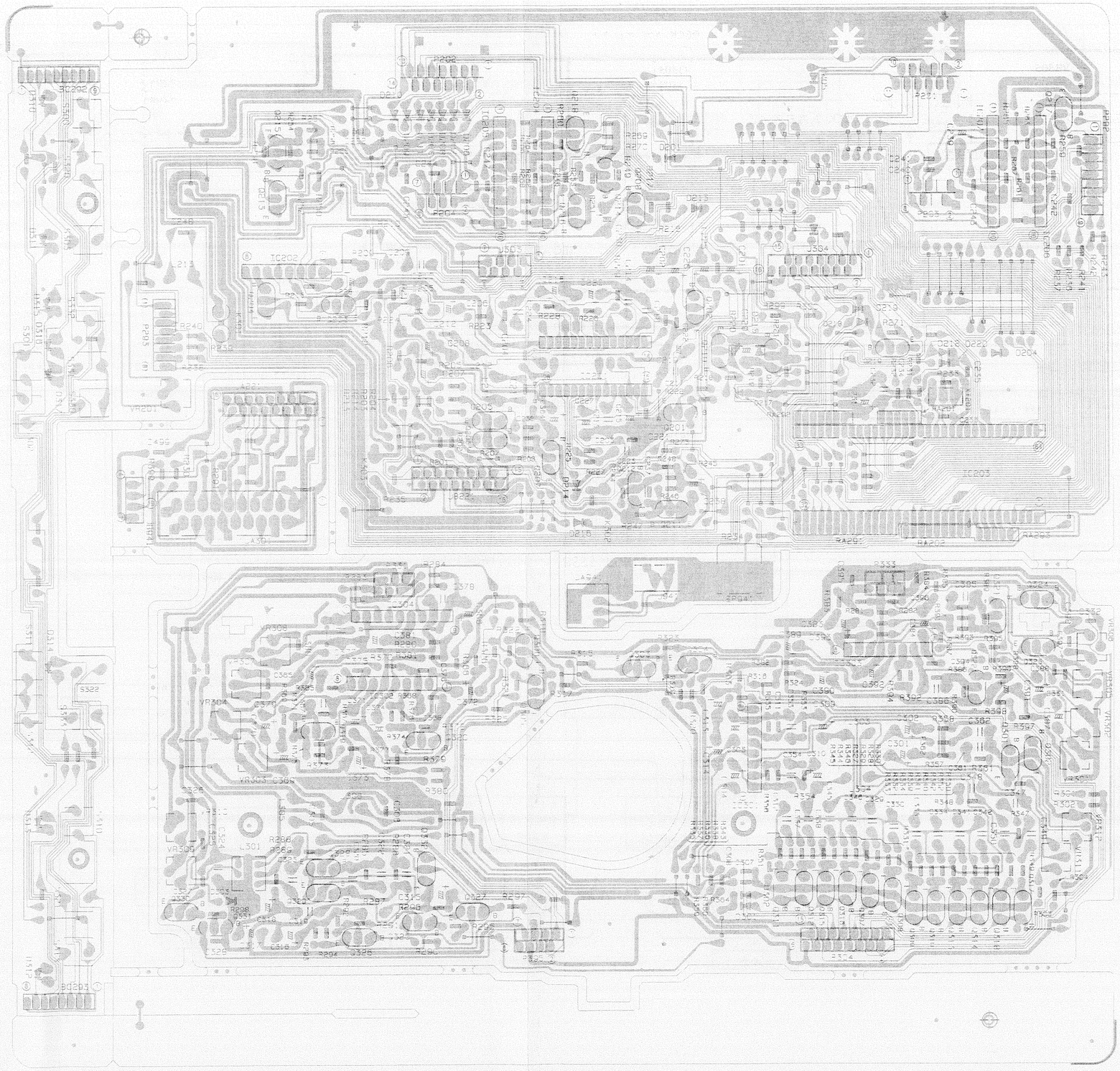

基準回路図

（1）デッキコントロール部

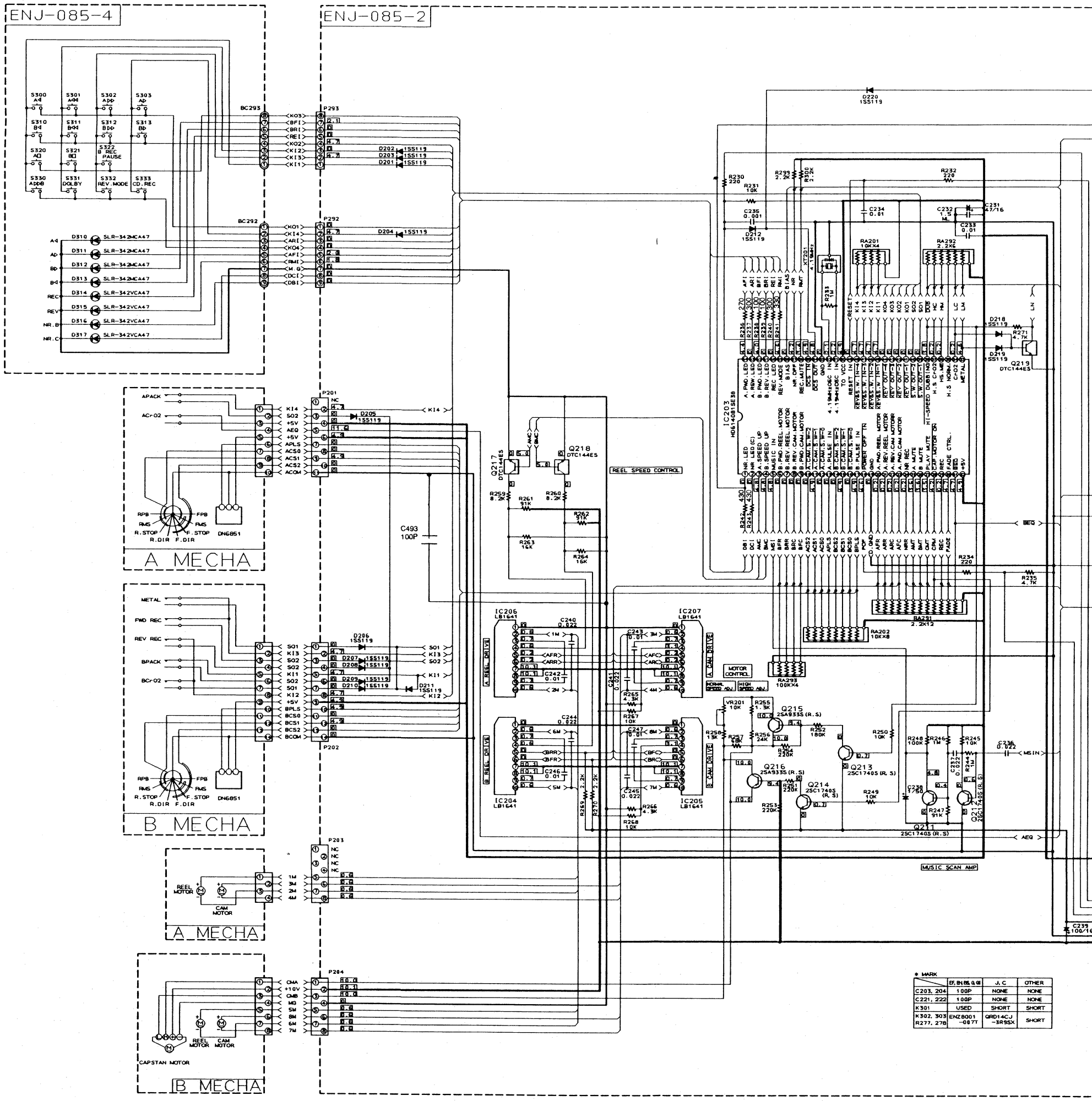

1. ———は、＋Ｂラインを示す。
2. ———は、－Ｂラインを示す。
3. ▒▒▒は、再生信号経路を示す。
4. ▒▒▒は、録音信号経路を示す。
5. ⚠及び網がけ▒▒で示した部分は安全部品です。必ず指定の部品番号のものをご使用ください。
6. この回路図は基準回路図ですので、回路及び回路定数を改善のために予告なく変更することがあります。

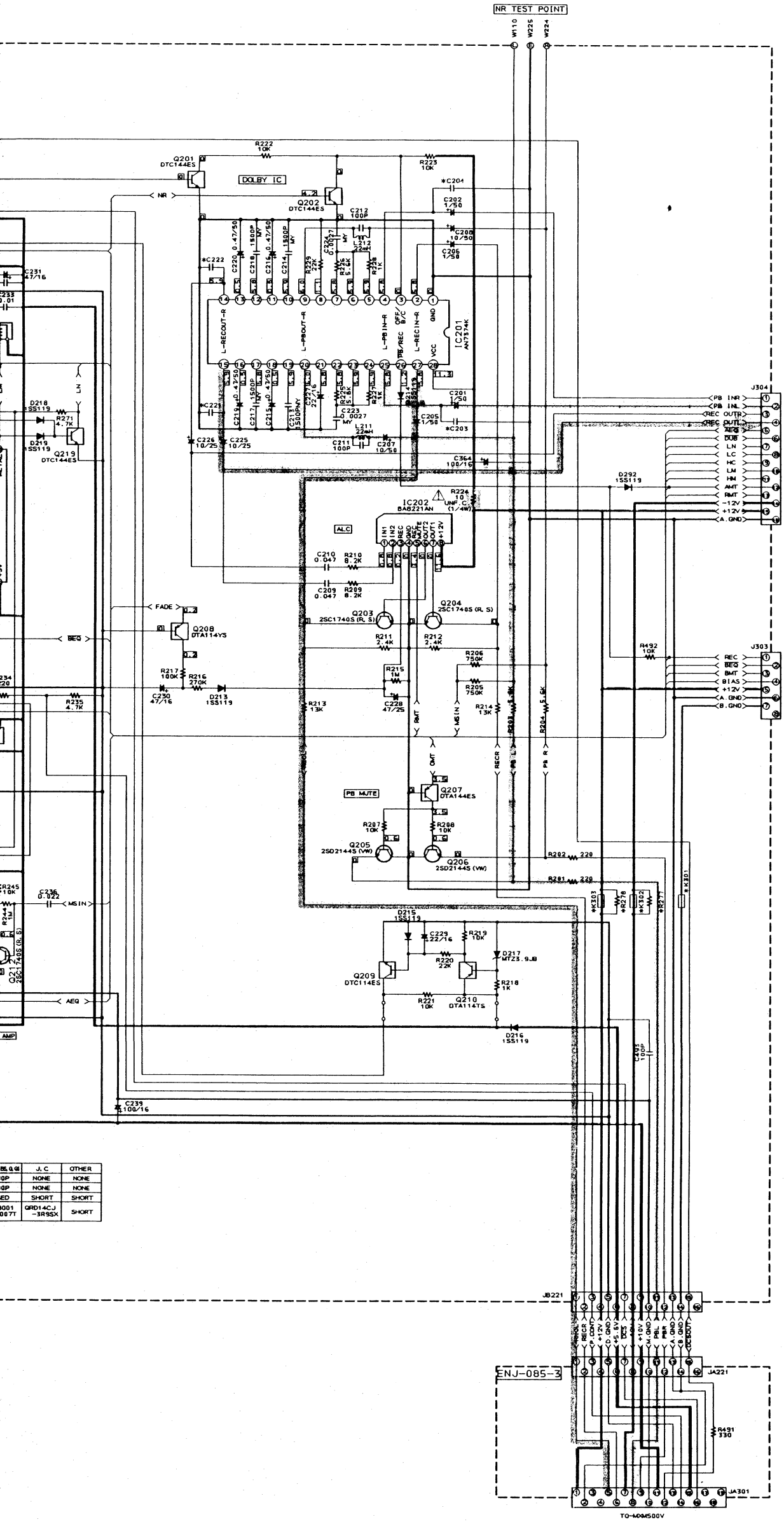

	J. C	OTHER
0P	NONE	NONE
0P	NONE	NONE
ED	SHORT	SHORT
0001 007T	QRD14CJ -3R9SX	SHORT

（2）デッキアンプ部

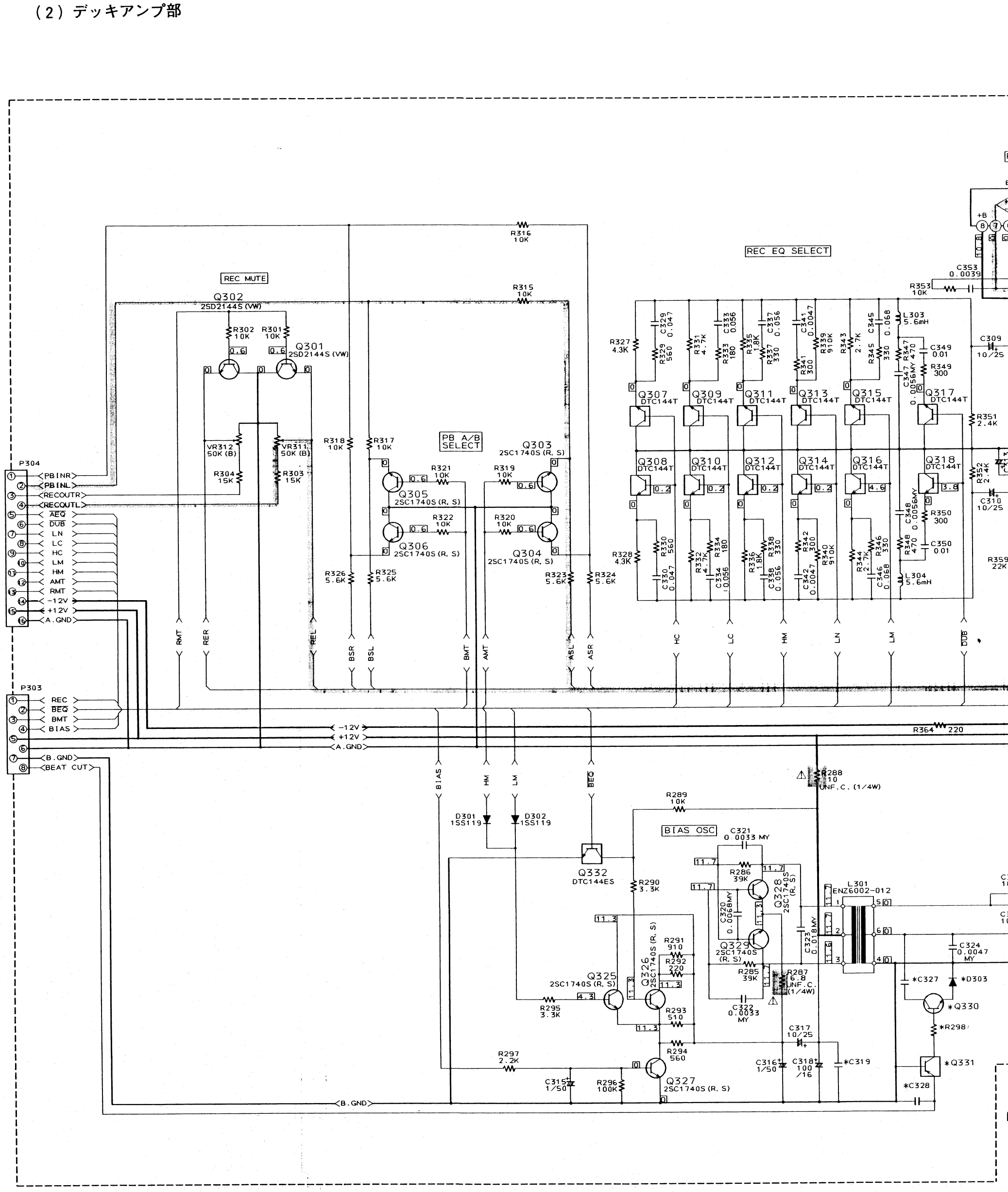
REC MUTE
REC EQ SELECT
PB A/B SELECT
BIAS OSC
Q302 2SD2144S (VW)
Q301 2SD2144S (VW)
Q303 2SC1740S (R, S)
Q304 2SC1740S (R, S)
Q305 2SC1740S (R, S)
Q306 2SC1740S (R, S)
Q307 DTC144T
Q308 DTC144T
Q309 DTC144T
Q310 DTC144T
Q311 DTC144T
Q312 DTC144T
Q313 DTC144T
Q314 DTC144T
Q315 DTC144T
Q316 DTC144T
Q317 DTC144T
Q318 DTC144T
Q325 2SC1740S (R, S)
Q326 2SC1740S (R, S)
Q327 2SC1740S (R, S)
Q328 2SC1740S (R, S)
Q329 2SC1740S (R, S)
Q332 DTC144ES
*Q330
*Q331
P304
P303
PBINR
PBINL
RECOUTR
RECOUTL
AEQ
DUB
LN
LC
HC
LM
HM
AMT
RMT
−12V
+12V
A.GND
REC
BEQ
BMT
BIAS
B.GND
BEAT CUT
L301 ENZ6002-012
L303 5.6mH
L304 5.6mH
D301 1SS119
D302 1SS119
*D303
*C327
*C328
*C319
R316 10K
R315 10K
R317 10K
R318 10K
R319 10K
R320 10K
R321 10K
R322 10K
R323 5.6K
R324 5.6K
R325 5.6K
R326 5.6K
R327 4.3K
R328 4.3K
R351 2.4K
R352 2.4K
R353 10K
R359 22K
R364 220
R288 10 UNF.C. (1/4W)
R289 10K
R290 3.3K
R291 910
R292 220
R293 510
R294 560
R295 3.3K
R296 100K
R297 2.2K
R285 39K
R286 39K
R287 6.8 UNF.C. (1/4W)
C353 0.0039
C309 10/25
C310 10/25
C317 10/25
C316 1/50
C315 1/50
C318 100/16
C321 0.0033 MY
C322 0.0033 MY
C323 0.018MY
C324 0.0047 MY
C320 0.0068MY
C349 0.01
C350 0.01
VR312 50K (B)
VR311 50K (B)
R304 15K
R303 15K
R302 10K
R301 10K

ENJ-085-1

REC AMP

IC301
BA15218N

B DECK EQ

IC302
μPC1228HA

A DECK EQ

IC303
μPC1228HA

EQ SELECT

HM LN LM DUB

REL RER BSL BEQ BSR ASL AEQ ASR

HEAD SWITCH

IC304
μPC1330HA

BIAS T.P

W223 W224

(L) (ERASE) (R)

(L) (R)

P331 P333

* MARK

	OTHER	DOMESTIC
C327	560P	NONE
C328	0.022	NONE
C330	0.022	NONE
R298	560	NONE
R385, 386	47	SHORT
R451, 452	47	SHORT
Q330	2SC945A	NONE
Q331	DTA144E	NONE
D303	1SS119	NONE

E F G H I J

AX-MXM500V

＜部品リスト＞

この部品リストに掲載されている表示価格は消費税抜きです。

－ご注意－

- ■ この部品リストに記載されていない部品、部品番号欄に ── 線表示のある部品は、原則として供給致しません。
- ■ 本機では、基板アッセンブリとしての部品供給は原則として致しません。
- ■ ⚠印が付いている部品は、安全上特別な規格で作られたものです。
  これらの部品を交換する際には、注意をよく読み、指定された部品番号以外の部品は使わないようにしてください。
- ■ サービス部品の価格は、標準価格(税別)です。市価の変動に伴って予告なく変更する場合があります。

－目次－

総合分解図及び部品リスト 6-2
基板図及び部品リスト 6-4
- ■ 電源、SSP&セレクタ基板 (ENH-256A) 6-4
- ■ フロント、パワーアンプ基板 (ENB-202A) 6-7

総合分解図及び部品リスト

シンボル No. M 1 M M

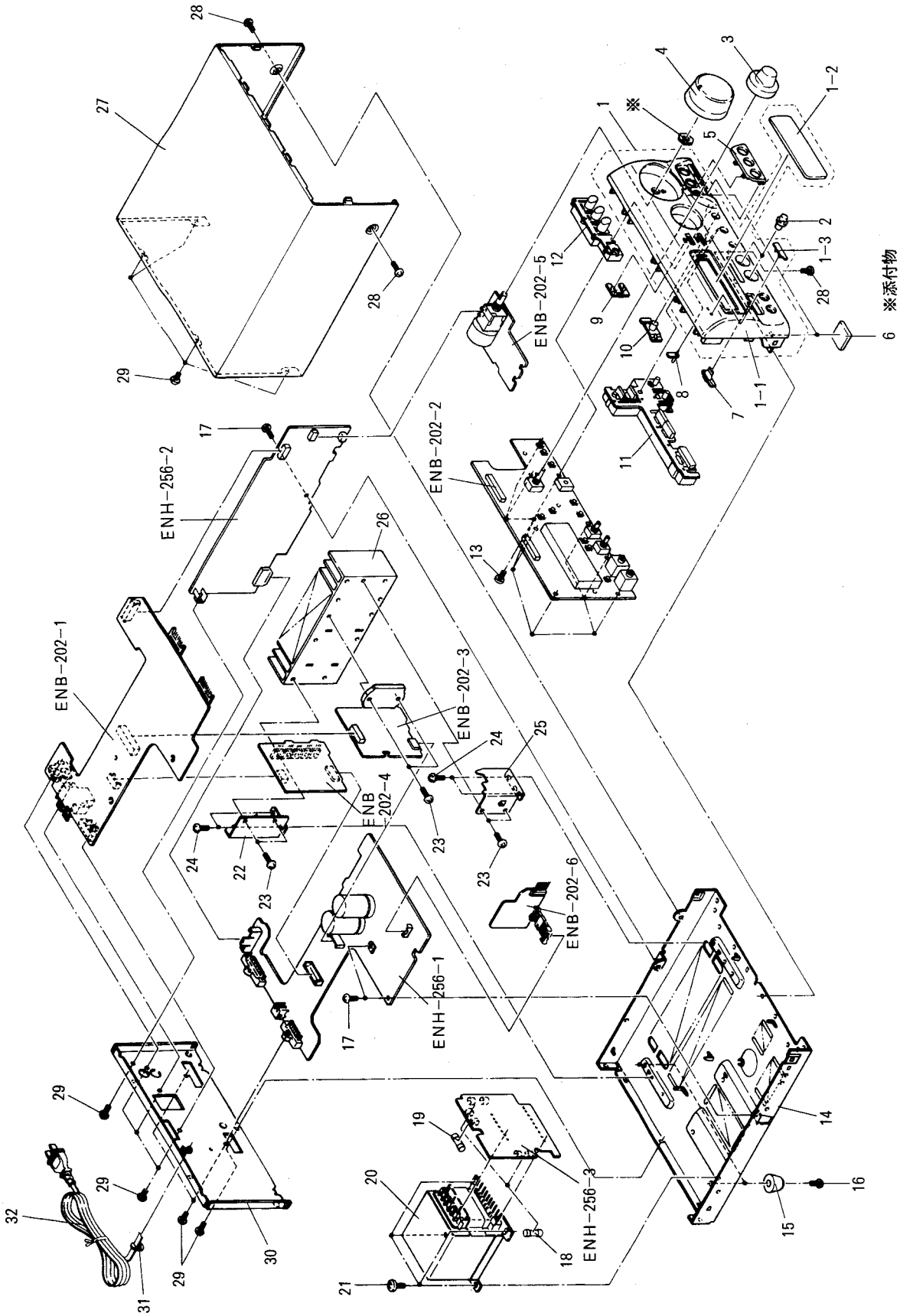

■ 部品リスト

シンボル No. M 1 M M

⚠	分解図番号	部品番号	部品名	個数	備考	価格
	1	EFP-AXMXM500V(S	フロントパネル 組立	1		
	1-1	E102941-001ST	フロント ﾊﾟﾈﾙ	1		
	1-2	E208344-001	ウイント゛ ウ スクリ-ン	1		
	1-3	E407211-002	ﾋﾟｸﾀ ﾏ-ｸ	1		
	2	E408127-003	ﾊﾞﾗﾝｽ ツマミ	2	MIC BAL	
	3	E309212-001	コントロ-ル ツマミ	1	BASS	
	4	E309210-001	音量 ツマミ	1		
	5	E309213-001	ﾎﾞﾀﾝ エスカツシヨン	1		
	6	E406855-010	スﾍﾟ-サ	2		
	7	E408431-001	インシ゛ ケ-タ	1	POWER	
	8	E408432-001	インシ゛ ケ-タ	1	A.P.OFF	
	9	E408433-001	インシ゛ ケ-タ	1	BASS	
	10	E408303-001SS	リモ-ト レンズ	1		
	11	E208340-001	押し ﾎﾞﾀﾝ	1	POWER	
	12	E208342-001	押し ﾎﾞﾀﾝ	1	SOURCE	
	13	SDSF2608Z	ネシ゛	8		
	14	E102864-003	シヤ-シ ﾍﾞ-ス	1		
	15	E47227-012	脚	2		
	16	SBSG3010Z	タツヒ゜ ンク゛ ネシ゛	2		
	17	SBSG3008CC	タツヒ゜ ンク゛ ネシ゛	3		
⚠	18	QMF51S1-5R0S	ヒユ-ス゛	1	F001(T5.0A/125V)	
⚠	19	QMF51S1-2R0S	ヒユ-ス゛	2	F101,F102(T2.0A/125V)	
	20	ETP1100-55DA	電源 トランス	1		
	21	E65389-004	ネシ゛	4		
	22	E309215-001	ヒートシンク フ゛ ラケツト	1		
	23	SBSG3014CC	ネシ゛	6		
	24	SBST3006CC	タツヒ゜ ンク゛ ネシ゛	4		
	25	E309214-001	ヒートシンク フ゛ ラケツト	1		
	26	E309235-001	ヒートシンク	1		
	27	E208174-003(S)	上 カハ゛ -	1		
	28	SDSG3006M	タツヒ゜ ンク゛ ネシ゛	3		
	29	E73273-003	ネシ゛	11		
	30	E208346-006	リヤ- ﾊﾟﾈﾙ	1		
⚠	31	QHS3876-162	コ-ト゛ ストツﾊﾟ	1		
⚠	32	EMP0160-200	電源 コ-ト゛	1		
	-	E61029-005	ナンハ゛ ラﾍﾞ ル	1		
	-	E74821-001	ラﾍﾞ ル	1		

基板図及び部品リスト

■ 電源、SSP&セレクタ基板(ENH-256A)

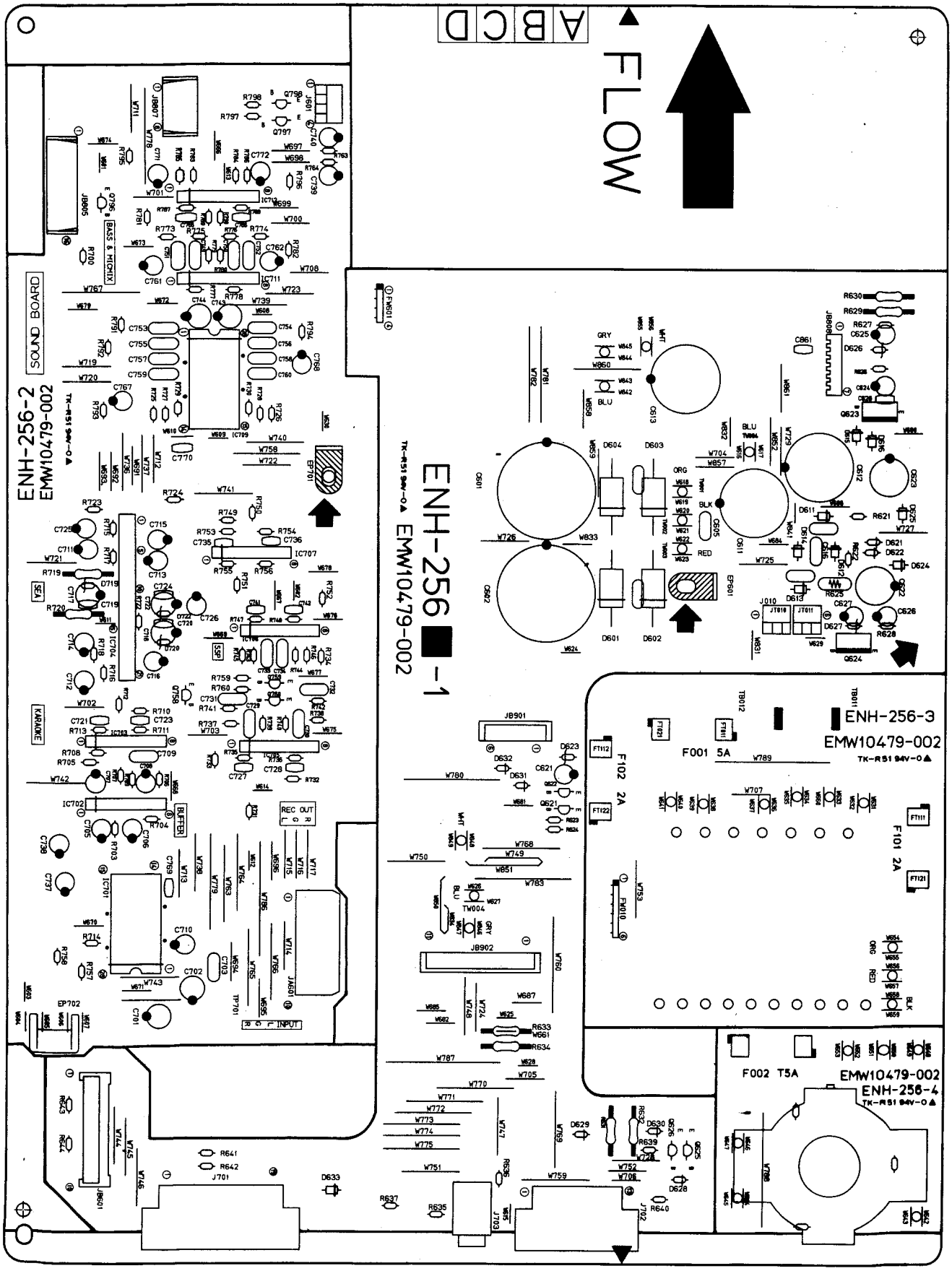

トランジスタ類

△	シンボルNO	部品番号	部品名		価格
	Q621	DTC114YS	ﾃﾞｼﾞﾀﾙﾄﾗﾝｼﾞ	ローム	100
	Q622	DTC144ES	ﾃﾞｼﾞﾀﾙﾄﾗﾝｼﾞ	ローム	100
	Q623	2SB1357(E,F)	ﾄﾗﾝｼﾞｽﾀ(SI)	ローム	200
	Q624	2SD2037(E,F)	ﾄﾗﾝｼﾞｽﾀ(SI)	ローム	200
	Q625	DTA114WS	ﾃﾞｼﾞﾀﾙﾄﾗﾝｼﾞ	ローム	100
	Q626	DTC114WS	ﾃﾞｼﾞﾀﾙﾄﾗﾝｼﾞ		100
	Q758	DTA144ES	ﾃﾞｼﾞﾀﾙﾄﾗﾝｼﾞ	ローム	100
	Q759	2SD2144S(VW)	ﾄﾗﾝｼﾞｽﾀ(SI)	ローム	100
	Q760	2SD2144S(VW)	ﾄﾗﾝｼﾞｽﾀ(SI)	ローム	100
	Q796	DTA144ES	ﾃﾞｼﾞﾀﾙﾄﾗﾝｼﾞ	ローム	100
	Q797	2SD2144S(VW)	ﾄﾗﾝｼﾞｽﾀ(SI)	ローム	100
	Q798	2SD2144S(VW)	ﾄﾗﾝｼﾞｽﾀ(SI)	ローム	100

I. C. 類

△	シンボルNO	部品番号	部品名		価格
	IC701	NJU7311AL	IC(DIGI-MOS	大日電子(株)	600
	IC702	VC4580L	IC(MONO-ANA	大日電子(株)	200
	IC703	VC4580L	IC(MONO-ANA	大日電子(株)	200
	IC704	STK301-090	IC(HYBRID)	三洋	2,100
	IC705	VC4580L	IC(MONO-ANA	大日電子(株)	200
	IC706	VC4580L	IC(MONO-ANA	大日電子(株)	200
	IC707	VC4580L	IC(MONO-ANA	大日電子(株)	200
	IC709	NJU7313AL	IC(DIGI-MOS	大日電子(株)	600
	IC711	VC4580L	IC(MONO-ANA	大日電子(株)	200
	IC712	VC4580L	IC(MONO-ANA	大日電子(株)	200

ダイオード類

△	シンボルNO	部品番号	部品名		価格
△	D601	30DL2FC	SI ﾀﾞｲｵｰﾄﾞ	日本インター	300
△	D602	30DL2FC	SI ﾀﾞｲｵｰﾄﾞ	日本インター	300
△	D603	30DL2FC	SI ﾀﾞｲｵｰﾄﾞ	日本インター	300
△	D604	30DL2FC	SI ﾀﾞｲｵｰﾄﾞ	日本インター	300
	D611	1SR139-200	SI ﾀﾞｲｵｰﾄﾞ	ローム	100
	D612	1SR139-200	SI ﾀﾞｲｵｰﾄﾞ	ローム	100
	D613	1SR139-200	SI ﾀﾞｲｵｰﾄﾞ	ローム	100
	D614	1SR139-200	SI ﾀﾞｲｵｰﾄﾞ	ローム	100
	D615	1SR139-200	SI ﾀﾞｲｵｰﾄﾞ	ローム	100
	D616	1SR139-200	SI ﾀﾞｲｵｰﾄﾞ	ローム	100
	D617	1SR139-200	SI ﾀﾞｲｵｰﾄﾞ	ローム	100
	D618	1SR139-200	SI ﾀﾞｲｵｰﾄﾞ	ローム	100
	D621	1SS119	SI ﾀﾞｲｵｰﾄﾞ		100
	D622	1SS119	SI ﾀﾞｲｵｰﾄﾞ		100
	D623	MTZ5.1JB	ﾂｴﾅｰ ﾀﾞｲｵｰﾄ	ローム	100
	D624	1SR139-200	SI ﾀﾞｲｵｰﾄﾞ	ローム	100
	D625	1SR139-200	SI ﾀﾞｲｵｰﾄﾞ	ローム	100
	D626	MTZ33JC	ﾂｴﾅｰ ﾀﾞｲｵｰﾄ	ローム	100
	D627	MTZ8.2JC	ﾂｴﾅｰ ﾀﾞｲｵｰﾄ	ローム	100
	D628	1SS119	SI ﾀﾞｲｵｰﾄﾞ		100
	D629	1SS119	SI ﾀﾞｲｵｰﾄﾞ		100
	D630	1SS119	SI ﾀﾞｲｵｰﾄﾞ		100
	D631	1SS119	SI ﾀﾞｲｵｰﾄﾞ		100
	D632	1SS119	SI ﾀﾞｲｵｰﾄﾞ		100
	D633	1SR139-200	SI ﾀﾞｲｵｰﾄﾞ	ローム	100
	D719	MTZ6.8JC	ﾂｴﾅｰ ﾀﾞｲｵｰﾄ	ローム	100
	D720	MTZ6.8JC	ﾂｴﾅｰ ﾀﾞｲｵｰﾄ	ローム	100
	D722	MTZ5.1JC	ﾂｴﾅｰ ﾀﾞｲｵｰﾄ	ローム	100

コンデンサ類

△	シンボルNO	部品番号	部品		名	価格
	C601	EEW4208-568E	5600MF		ﾃﾞﾝｶｲ ｺﾝﾃﾞ	700
	C602	EEW4208-568E	5600MF		ﾃﾞﾝｶｲ ｺﾝﾃﾞ	700
	C603	QCZ0205-155	1.5MF	25V	ｾﾗﾐｯｸ ｺﾝﾃﾞ	100
	C605	QFN82AK-104	0.1MF	100V	ﾏｲﾗ ｺﾝﾃﾞﾝｻ	100
△	C611	QETB1VM-338	3300MF	35V	ﾃﾞﾝｶｲ ｺﾝﾃﾞ	600
△	C612	QETB1VM-338	3300MF	35V	ﾃﾞﾝｶｲ ｺﾝﾃﾞ	600
△	C613	QETB1VM-338	3300MF	35V	ﾃﾞﾝｶｲ ｺﾝﾃﾞ	600
	C616	QFN82AK-103	0.1MF	100V	ﾏｲﾗ ｺﾝﾃﾞﾝｻ	100
	C621	QETB1HM-105	1MF	50V	ﾃﾞﾝｶｲ ｺﾝﾃﾞ	100
	C622	QETB1HM-227	220MF	50V	ﾃﾞﾝｶｲ	400
	C623	QETB1HM-227	220MF	50V	ﾃﾞﾝｶｲ	400
	C624	QETB1HM-226E	22MF	50V	ﾃﾞﾝｶｲ ｺﾝﾃﾞ	100
	C625	QETB1HM-226E	22MF	50V	ﾃﾞﾝｶｲ ｺﾝﾃﾞ	100
	C626	QETB1HM-475E	4.7MF	50V	ﾃﾞﾝｶｲ ｺﾝﾃﾞ	100
	C627	QETB1HM-475E	4.7MF	50V	ﾃﾞﾝｶｲ ｺﾝﾃﾞ	100
	C630	QCZ0205-155	1.5MF	25V	ｾﾗﾐｯｸ ｺﾝﾃﾞ	100
	C701	QETB1CM-476	47MF	16V	ﾃﾞﾝｶｲ ｺﾝﾃﾞ	100
	C702	QETB1CM-476	47MF	16V	ﾃﾞﾝｶｲ ｺﾝﾃﾞ	100
	C703	QFN81HJ-103	0.01MF	50V	ﾏｲﾗ ｺﾝﾃﾞﾝｻ	100
	C705	QETB1EM-106	10MF	25V	ﾃﾞﾝｶｲ ｺﾝﾃﾞ	100
	C706	QETB1EM-106	10MF	25V	ﾃﾞﾝｶｲ ｺﾝﾃﾞ	100
	C707	QETB1EM-106	10MF	25V	ﾃﾞﾝｶｲ ｺﾝﾃﾞ	100
	C708	QETB1EM-106	10MF	25V	ﾃﾞﾝｶｲ ｺﾝﾃﾞ	100
	C709	QFN81HJ-683	0.068MF	50V	ﾏｲﾗ ｺﾝﾃﾞﾝｻ	100
	C710	QETB1EM-106	10MF	25V	ﾃﾞﾝｶｲ ｺﾝﾃﾞ	100
	C711	QETB1EM-106	10MF	25V	ﾃﾞﾝｶｲ ｺﾝﾃﾞ	100
	C712	QETB1EM-106	10MF	25V	ﾃﾞﾝｶｲ ｺﾝﾃﾞ	100
	C713	QETB1EM-106	10MF	25V	ﾃﾞﾝｶｲ ｺﾝﾃﾞ	100
	C714	QETB1EM-106	10MF	25V	ﾃﾞﾝｶｲ ｺﾝﾃﾞ	100
	C715	QETB1EM-106	10MF	25V	ﾃﾞﾝｶｲ ｺﾝﾃﾞ	100
	C716	QETB1EM-106	10MF	25V	ﾃﾞﾝｶｲ ｺﾝﾃﾞ	100
	C717	QETB1CM-476	47MF	16V	ﾃﾞﾝｶｲ ｺﾝﾃﾞ	100

コンデンサ類

△	シンボルNO	部品番号	部品		名	価格
	C718	QETB1CM-476	47MF	16V	ﾃﾞﾝｶｲ ｺﾝﾃﾞ	100
	C719	QCVB1CM-103Y	0.01MF	16V	ｾﾗﾐｯｸ ｺﾝﾃﾞ	100
	C720	QCVB1CM-103Y	0.01MF	16V	ｾﾗﾐｯｸ ｺﾝﾃﾞ	100
	C721	QCSB1HJ-560Y	56PF	50V	ｾﾗﾐｯｸ ｺﾝﾃﾞ	100
	C722	QETB1CM-476	47MF	16V	ﾃﾞﾝｶｲ ｺﾝﾃﾞ	100
	C723	QCSB1HJ-560Y	56PF	50V	ｾﾗﾐｯｸ ｺﾝﾃﾞ	100
	C724	QCVB1CM-103Y	0.01MF	16V	ｾﾗﾐｯｸ ｺﾝﾃﾞ	100
	C725	QETB1EM-106	10MF	25V	ﾃﾞﾝｶｲ ｺﾝﾃﾞ	100
	C726	QETB1EM-106	10MF	25V	ﾃﾞﾝｶｲ ｺﾝﾃﾞ	100
	C727	QCBB1HK-101Y	100PF	50V	ｾﾗﾐｯｸ ｺﾝﾃﾞ	100
	C728	QCBB1HK-101Y	100PF	50V	ｾﾗﾐｯｸ ｺﾝﾃﾞ	100
	C729	QFN81HJ-683	0.068MF	50V	ﾏｲﾗ ｺﾝﾃﾞﾝｻ	100
	C730	QFN81HJ-683	0.068MF	50V	ﾏｲﾗ ｺﾝﾃﾞﾝｻ	100
	C731	QFN81HJ-222	2200PF	50V	ﾏｲﾗ ｺﾝﾃﾞﾝｻ	100
	C732	QFN81HJ-222	2200PF	50V	ﾏｲﾗ ｺﾝﾃﾞﾝｻ	100
	C733	QFN81HJ-222	2200PF	50V	ﾏｲﾗ ｺﾝﾃﾞﾝｻ	100
	C734	QFN81HJ-222	2200PF	50V	ﾏｲﾗ ｺﾝﾃﾞﾝｻ	100
	C735	QCBB1HK-101Y	100PF	50V	ｾﾗﾐｯｸ ｺﾝﾃﾞ	100
	C736	QCBB1HK-101Y	100PF	50V	ｾﾗﾐｯｸ ｺﾝﾃﾞ	100
	C737	QETB1EM-106	10MF	25V	ﾃﾞﾝｶｲ ｺﾝﾃﾞ	100
	C738	QETB1EM-106	10MF	25V	ﾃﾞﾝｶｲ ｺﾝﾃﾞ	100
	C739	QETB1EM-106	10MF	25V	ﾃﾞﾝｶｲ ｺﾝﾃﾞ	100
	C740	QETB1EM-106	10MF	25V	ﾃﾞﾝｶｲ ｺﾝﾃﾞ	100
	C741	QCBB1HK-101Y	100PF	50V	ｾﾗﾐｯｸ ｺﾝﾃﾞ	100
	C742	QCBB1HK-101Y	100PF	50V	ｾﾗﾐｯｸ ｺﾝﾃﾞ	100
	C743	QETB1EM-476	47MF	25V	ﾃﾞﾝｶｲ ｺﾝﾃﾞ	100
	C744	QETB1EM-476	47MF	25V	ﾃﾞﾝｶｲ ｺﾝﾃﾞ	100
	C749	QFN31HJ-823Z	0.082MF	50V	ﾏｲﾗ ｺﾝﾃﾞﾝｻ	100
	C750	QFN31HJ-823Z	0.082MF	50V	ﾏｲﾗ ｺﾝﾃﾞﾝｻ	100
	C751	QFN31HJ-823Z	0.082MF	50V	ﾏｲﾗ ｺﾝﾃﾞﾝｻ	100
	C752	QFN31HJ-823Z	0.082MF	50V	ﾏｲﾗ ｺﾝﾃﾞﾝｻ	100
	C753	QFN81HJ-333	0.033MF	50V	ﾏｲﾗ ｺﾝﾃﾞﾝｻ	100
	C754	QFN81HJ-333	0.033MF	50V	ﾏｲﾗ ｺﾝﾃﾞﾝｻ	100
	C755	QFN31HJ-823Z	0.082MF	50V	ﾏｲﾗ ｺﾝﾃﾞﾝｻ	100
	C756	QFN31HJ-823Z	0.082MF	50V	ﾏｲﾗ ｺﾝﾃﾞﾝｻ	100
	C757	QFN81HJ-333	0.033MF	50V	ﾏｲﾗ ｺﾝﾃﾞﾝｻ	100
	C758	QFN81HJ-333	0.033MF	50V	ﾏｲﾗ ｺﾝﾃﾞﾝｻ	100
	C759	QFN31HJ-823Z	0.082MF	50V	ﾏｲﾗ ｺﾝﾃﾞﾝｻ	100
	C760	QFN31HJ-823Z	0.082MF	50V	ﾏｲﾗ ｺﾝﾃﾞﾝｻ	100
	C761	QETB1EM-476	47MF	25V	ﾃﾞﾝｶｲ ｺﾝﾃﾞ	100
	C762	QETB1EM-476	47MF	25V	ﾃﾞﾝｶｲ ｺﾝﾃﾞ	100
	C765	QCSB1HJ-560Y	56PF	50V	ｾﾗﾐｯｸ ｺﾝﾃﾞ	100
	C766	QCSB1HJ-560Y	56PF	50V	ｾﾗﾐｯｸ ｺﾝﾃﾞ	100
	C767	QETB1EM-106	10MF	25V	ﾃﾞﾝｶｲ ｺﾝﾃﾞ	100
	C768	QETB1EM-106	10MF	25V	ﾃﾞﾝｶｲ ｺﾝﾃﾞ	100
	C769	QCBB1HK-331Y	330PF	50V	ｾﾗﾐｯｸ ｺﾝﾃﾞ	100
	C770	QCBB1HK-331Y	330PF	50V	ｾﾗﾐｯｸ ｺﾝﾃﾞ	100
	C771	QETB1EM-476	47MF	25V	ﾃﾞﾝｶｲ ｺﾝﾃﾞ	100
	C772	QETB1EM-476	47MF	25V	ﾃﾞﾝｶｲ ｺﾝﾃﾞ	100
	C861	QCVB1CM-103Y	0.01MF	16V	ｾﾗﾐｯｸ ｺﾝﾃﾞ	100

抵抗器類

△	シンボルNO	部品番号	部品		名	価格
	R621	QRD161J-103	10K	1/6W	ｶｰﾎﾞﾝ ﾃｲｺｳ	100
	R622	QRD161J-103	10K	1/6W	ｶｰﾎﾞﾝ ﾃｲｺｳ	100
	R623	QRD161J-102	1K	1/6W	ｶｰﾎﾞﾝ ﾃｲｺｳ	100
	R624	QRD161J-472	4.7K	1/6W	ｶｰﾎﾞﾝ ﾃｲｺｳ	100
△	R625	PTH61G25AR4R7M			ｻｰﾐｽﾀ(ﾎﾟｼﾞ	200
	R626	QRD167J-332	3.3K	1/6W	ｶｰﾎﾞﾝ ﾃｲｺｳ	100
	R627	QRD167J-223	22K	1/6W	ｶｰﾎﾞﾝ ﾃｲｺｳ	100
	R628	QRD161J-104	100K	1/6W	ｶｰﾎﾞﾝ ﾃｲｺｳ	100
	R629	QRD12CJ-120S	12	1/2W	ﾋｭｰｽﾞ ﾃｲｺｳ	100
△	R630	QRD12CJ-120S	12	1/2W	ｶｰﾎﾞﾝ ﾃｲｺｳ	100
△	R631	QRD14CJ-3R3S	3.3	1/4W	ｶｰﾎﾞﾝ ﾃｲｺｳ	100
△	R632	QRD14CJ-3R3S	3.3	1/4W	ｶｰﾎﾞﾝ ﾃｲｺｳ	100
△	R633	QRD14CJ-4R7S	4.7	1/4W	ｶｰﾎﾞﾝ ﾃｲｺｳ	100
△	R634	QRD14CJ-3R9S	3.9	1/4W	ﾋｭｰｽﾞ ﾃｲｺｳ	100
	R635	QRD161J-102	1K	1/6W	ｶｰﾎﾞﾝ ﾃｲｺｳ	100
	R636	QRD161J-473	47K	1/6W	ｶｰﾎﾞﾝ ﾃｲｺｳ	100
	R637	QRD161J-331	330	1/6W	ｶｰﾎﾞﾝ ﾃｲｺｳ	100
	R640	QRD161J-221	220	1/6W	ｶｰﾎﾞﾝ ﾃｲｺｳ	100
	R641	QRD161J-222	2.2K	1/6W	ｶｰﾎﾞﾝ ﾃｲｺｳ	100
	R642	QRD161J-222	2.2K	1/6W	ｶｰﾎﾞﾝ ﾃｲｺｳ	100
	R643	QRD167J-822	8.2K	1/6W	ｶｰﾎﾞﾝ ﾃｲｺｳ	100
	R644	QRD167J-822	8.2K	1/6W	ｶｰﾎﾞﾝ ﾃｲｺｳ	100
	R700	QRD161J-331	330	1/6W	ｶｰﾎﾞﾝ ﾃｲｺｳ	100
	R703	QRD161J-104	100K	1/6W	ｶｰﾎﾞﾝ ﾃｲｺｳ	100
	R704	QRD161J-104	100K	1/6W	ｶｰﾎﾞﾝ ﾃｲｺｳ	100
	R705	QRD161J-104	100K	1/6W	ｶｰﾎﾞﾝ ﾃｲｺｳ	100
	R706	QRD161J-104	100K	1/6W	ｶｰﾎﾞﾝ ﾃｲｺｳ	100
	R707	QRD161J-473	47K	1/6W	ｶｰﾎﾞﾝ ﾃｲｺｳ	100
	R708	QRD161J-473	47K	1/6W	ｶｰﾎﾞﾝ ﾃｲｺｳ	100
	R709	QRD161J-473	47K	1/6W	ｶｰﾎﾞﾝ ﾃｲｺｳ	100
	R710	QRD161J-473	47K	1/6W	ｶｰﾎﾞﾝ ﾃｲｺｳ	100
	R711	QRD161J-473	47K	1/6W	ｶｰﾎﾞﾝ ﾃｲｺｳ	100
	R712	QRD161J-473	47K	1/6W	ｶｰﾎﾞﾝ ﾃｲｺｳ	100
	R713	QRD161J-473	47K	1/6W	ｶｰﾎﾞﾝ ﾃｲｺｳ	100
	R714	QRD161J-104	100K	1/6W	ｶｰﾎﾞﾝ ﾃｲｺｳ	100
	R715	QRD161J-104	100K	1/6W	ｶｰﾎﾞﾝ ﾃｲｺｳ	100
	R716	QRD161J-104	100K	1/6W	ｶｰﾎﾞﾝ ﾃｲｺｳ	100
	R717	QRD167J-113	11K	1/6W	ｶｰﾎﾞﾝ ﾃｲｺｳ	100
	R718	QRD167J-113	11K	1/6W	ｶｰﾎﾞﾝ ﾃｲｺｳ	100
△	R719	QRD14CJ-221S	220	1/4W	ｶｰﾎﾞﾝ ﾃｲｺｳ	100
	R720	QRD14CJ-151SX	150	1/4W	ｶｰﾎﾞﾝ ﾃｲｺｳ	100
	R722	QRD167J-131	130	1/6W	ｶｰﾎﾞﾝ ﾃｲｺｳ	100
	R723	QRD161J-104	100K	1/6W	ｶｰﾎﾞﾝ ﾃｲｺｳ	100
	R724	QRD161J-104	100K	1/6W	ｶｰﾎﾞﾝ ﾃｲｺｳ	100
	R725	QRD161J-392	3.9K	1/6W	ｶｰﾎﾞﾝ ﾃｲｺｳ	100
	R726	QRD161J-392	3.9K	1/6W	ｶｰﾎﾞﾝ ﾃｲｺｳ	100
	R727	QRD167J-113	11K	1/6W	ｶｰﾎﾞﾝ ﾃｲｺｳ	100
	R728	QRD167J-113	11K	1/6W	ｶｰﾎﾞﾝ ﾃｲｺｳ	100
	R729	QRD161J-512	5.1K	1/6W	ｶｰﾎﾞﾝ ﾃｲｺｳ	100
	R730	QRD161J-512	5.1K	1/6W	ｶｰﾎﾞﾝ ﾃｲｺｳ	100
	R731	QRD161J-103	10K	1/6W	ｶｰﾎﾞﾝ ﾃｲｺｳ	100

AX-MXM500V

抵抗器等

△	シンボルNO	部品番号	部品名	価格
	R732	QRD161J-103	10K 1/6W カーボン テイコウ	100
	R733	QRD161J-103	10K 1/6W カーボン テイコウ	100
	R734	QRD161J-103	10K 1/6W カーボン テイコウ	100
	R735	QRD161J-103	10K 1/6W カーボン テイコウ	100
	R736	QRD161J-103	10K 1/6W カーボン テイコウ	100
	R737	QRD161J-103	10K 1/6W カーボン テイコウ	100
	R738	QRD161J-103	10K 1/6W カーボン テイコウ	100
	R739	QRD161J-103	10K 1/6W カーボン テイコウ	100
	R740	QRD161J-103	10K 1/6W カーボン テイコウ゛	100
	R741	QRD161J-104	100K 1/6W カーボン テイコウ	100
	R742	QRD161J-104	100K 1/6W カーボン テイコウ	100
	R743	QRD161J-103	10K 1/6W カーボン テイコウ	100
	R744	QRD161J-103	10K 1/6W カーボン テイコウ	100
	R745	QRD161J-103	10K 1/6W カーボン テイコウ	100
	R746	QRD161J-103	10K 1/6W カーボン テイコウ	100
	R747	QRD161J-103	10K 1/6W カーボン テイコウ	100
	R748	QRD161J-103	10K 1/6W カーボン テイコウ	100
	R749	QRD161J-103	10K 1/6W カーボン テイコウ	100
	R750	QRD161J-103	10K 1/6W カーボン テイコウ	100
	R751	QRD161J-103	10K 1/6W カーボン テイコウ	100
	R752	QRD161J-103	10K 1/6W カーボン テイコウ	100
	R753	QRD167J-113	11K 1/6W カーボン テイコウ	100
	R754	QRD167J-113	11K 1/6W カーボン テイコウ	100
	R755	QRD167J-113	11K 1/6W カーボン テイコウ	100
	R756	QRD167J-113	11K 1/6W カーボン テイコウ	100
	R757	QRD161J-104	100K 1/6W カーボン テイコウ	100
	R758	QRD161J-104	100K 1/6W カーボン テイコウ	100
	R759	QRD161J-103	10K 1/6W カーボン テイコウ	100
	R760	QRD161J-103	10K 1/6W カーボン テイコウ	100
	R763	QRD161J-472	4.7K 1/6W カーボン テイコウ	100
	R764	QRD161J-472	4.7K 1/6W カーボン テイコウ	100
	R773	QRD161J-103	10K 1/6W カーボン テイコウ	100
	R774	QRD161J-103	10K 1/6W カーボン テイコウ	100
	R775	QRD167J-113	11K 1/6W カーボン テイコウ	100
	R776	QRD167J-113	11K 1/6W カーボン テイコウ	100
	R777	QRD161J-753	75K 1/6W カーボン テイコウ	100
	R778	QRD161J-753	75K 1/6W カーボン テイコウ	100
	R779	QRD161J-103	10K 1/6W カーボン テイコウ	100
	R780	QRD161J-103	10K 1/6W カーボン テイコウ	100
	R781	QRD161J-102	1K 1/6W カーボン テイコウ	100
	R782	QRD161J-102	1K 1/6W カーボン テイコウ	100
	R783	QRD161J-473	47K 1/6W カーボン テイコウ	100
	R784	QRD161J-473	47K 1/6W カーボン テイコウ	100
	R785	QRD161J-473	47K 1/6W カーボン テイコウ	100
	R786	QRD161J-473	47K 1/6W カーボン テイコウ	100
	R787	QRD161J-473	47K 1/6W カーボン テイコウ	100
	R788	QRD161J-473	47K 1/6W カーボン テイコウ	100
	R789	QRD161J-473	47K 1/6W カーボン テイコウ	100
	R790	QRD161J-473	47K 1/6W カーボン テイコウ	100
	R791	QRD161J-361	360 1/6W カーボン テイコウ	100
	R792	QRD161J-361	360 1/6W カーボン テイコウ	100
	R793	QRD161J-104	100K 1/6W カーボン テイコウ	100
	R794	QRD161J-104	100K 1/6W カーボン テイコウ	100
	R795	QRD161J-331	330 1/6W カーボン テイコウ	100
	R796	QRD161J-331	330 1/6W カーボン テイコウ	100
	R797	QRD161J-103	10K 1/6W カーボン テイコウ	100
	R798	QRD161J-103	10K 1/6W カーボン テイコウ	100

その他

△	シンボルNO	部品番号	部品名	価格
		EMW10479-002	ｷｬﾊﾞﾝ	
		QWE698-22RR		
		QWE699-20RR		
	J100	EMV7122-103	ｺﾈｸﾄ ﾀﾝｼ 3PIN	100
	J601	EMV7122-004Z	ｺﾈｸﾄ ﾀﾝｼ 4PIN	100
	J701	EMV7127-019	ｺﾈｸﾄ ﾀﾝｼ 19PIN	300
	J702	EMV7127-013	ｺﾈｸﾄ ﾀﾝｼ 13PIN	300
	J703	QMS3L10-0A0	ﾏｲｸ ｼﾞｬｯｸ	100
	EP601	EMZ4002-001Z	ｱｰｽ ﾌﾟﾚｰﾄ	100
	EP702	E70225-001	ｱｰｽ ﾌﾟﾚｰﾄ	100
	FS601	E3400-431	ﾌｪﾙﾄ ｽﾍﾟｰｻ	100
	FS602	E3400-431	ﾌｪﾙﾄ ｽﾍﾟｰｻ	100
	FT011	EMG7331-002U	ｺﾝﾀｸﾄ ｸﾘｯﾌﾟ	100
	FT021	EMG7331-002	ﾌｨｰﾀﾞｰ ｸﾗﾝﾌﾟ	100
	FT111	EMG7331-002U	ｺﾝﾀｸﾄ ｸﾘｯﾌﾟ	100
	FT112	EMG7331-002U	ｺﾝﾀｸﾄ ｸﾘｯﾌﾟ	100
	FT121	EMG7331-002	ﾌｨｰﾀﾞｰ ｸﾗﾝﾌﾟ	100
	FT122	EMG7331-002	ﾌｨｰﾀﾞｰ ｸﾗﾝﾌﾟ	100
	FW010	EWR36B-13LST	ﾌﾗｯﾄ ﾜｲﾔ 6PIN	100
	FW601	EWR34B-13LST	ﾌﾗｯﾄ ﾜｲﾔ 4PIN	100
	JA601	EMV7140-L10R	ﾋﾟﾝ ｺﾈｸﾀ 10PIN	200
	JB601	EMV5140-010	ﾎﾞﾘｭｰﾑ ｿｹｯﾄ 10PIN	200
	JB805	EMV5132-016R	ｺﾈｸﾄ ﾀﾝｼ 16PIN	200
	JB807	EMV5132-008R	ｺﾈｸﾄ ﾀﾝｼ 7PIN	100
	JB808	VMC0194-S07	ｺﾈｸﾄ ﾀﾝｼ 7PIN	100
	JB901	EMV5125-006	ｺﾈｸﾄ ﾀﾝｼ 6PIN	100
	JB902	EMV5125-011	ｵｽ ｺﾈｸﾀ 10PIN	200
	JT010	EMV7122-103	ｺﾈｸﾄ ﾀﾝｼ 3PIN	100
	JT021	EMV7122-103	ｺﾈｸﾄ ﾀﾝｼ 3PIN	100
	TB021	EMZ4001-001	ﾀﾌﾞ	100
	TB022	EMZ4001-001	ﾀﾌﾞ	100
	TW001	QWE883-20RR	ﾋﾞﾆｰﾙ ﾜｲﾔ	100
	TW002	QWE880-20RR	ﾋﾞﾆｰﾙ ﾜｲﾔ	100
	TW003	QWE882-20RR	ﾋﾞﾆｰﾙ ﾜｲﾔ	100
	TW004	QWE696-22RR	ﾋﾞﾆｰﾙ ﾜｲﾔ	100

■ フロント、パワーアンプ基板 (ENB-202A)

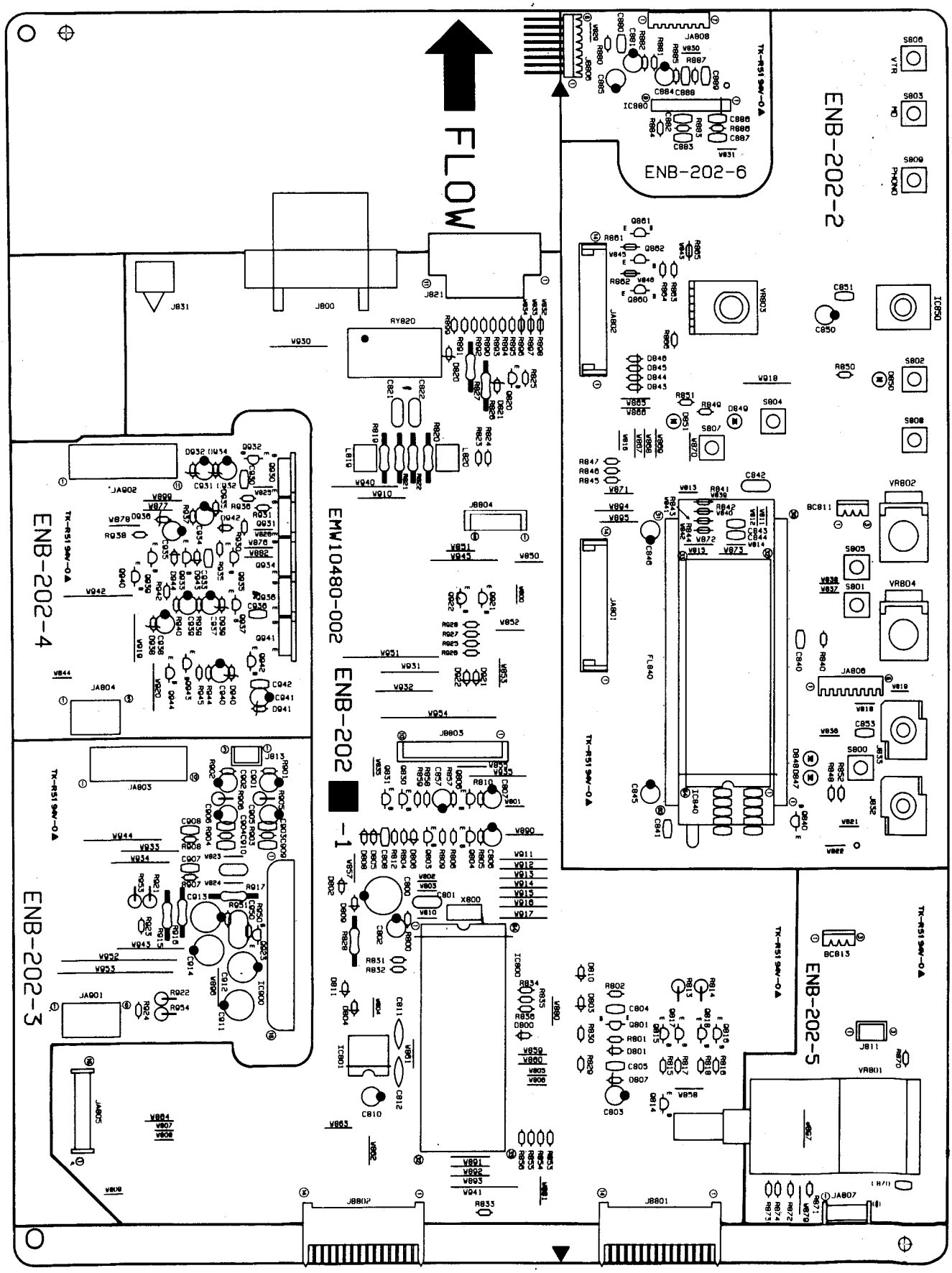

AX-MXM500V

トランジスタ類

△	シンボルNO	部品番号	部品名		価格
	Q801	DTC114YS	ﾃﾞｼﾞﾀﾙﾄﾗﾝｼﾞ	ローム	100
	Q803	2SC1740S(R,S)	ﾄﾗﾝｼﾞｽﾀ(SI)	ローム	100
	Q804	2SA933AS(RS)-T	ﾄﾗﾝｼﾞｽﾀ(SI)	ローム	100
	Q806	2SC1740S(R,S)	ﾄﾗﾝｼﾞｽﾀ(SI)	ローム	100
	Q814	DTA114ES	ﾃﾞｼﾞﾀﾙﾄﾗﾝｼﾞ	ローム	100
	Q815	2SD2144S(VW)	ﾄﾗﾝｼﾞｽﾀ(SI)	ローム	100
	Q816	2SD2144S(VW)	ﾄﾗﾝｼﾞｽﾀ(SI)	ローム	100
	Q817	2SD2144S(VW)	ﾄﾗﾝｼﾞｽﾀ(SI)	ローム	100
	Q818	2SD2144S(VW)	ﾄﾗﾝｼﾞｽﾀ(SI)	ローム	100
	Q820	2SC1740S(R,S)	ﾄﾗﾝｼﾞｽﾀ(SI)	ローム	100
	Q830	DTC114ES	ﾃﾞｼﾞﾀﾙﾄﾗﾝｼﾞ	ローム	100
	Q831	DTA114ES	ﾃﾞｼﾞﾀﾙﾄﾗﾝｼﾞ	ローム	100
	Q840	DTC144ES	ﾃﾞｼﾞﾀﾙﾄﾗﾝｼﾞ	ローム	100
	Q860	DTA144ES	ﾃﾞｼﾞﾀﾙﾄﾗﾝｼﾞ	ローム	100
	Q861	2SD2144S(VW)	ﾄﾗﾝｼﾞｽﾀ(SI)	ローム	100
	Q862	2SD2144S(VW)	ﾄﾗﾝｼﾞｽﾀ(SI)	ローム	100
	Q921	2SA933AS(RS)-T	ﾄﾗﾝｼﾞｽﾀ(SI)	ローム	100
	Q922	2SA933AS(RS)-T	ﾄﾗﾝｼﾞｽﾀ(SI)	ローム	100
	Q923	2SC1740S(R,S)	ﾄﾗﾝｼﾞｽﾀ(SI)	ローム	100
	Q930	2SD2394(E,F)	ﾄﾗﾝｼﾞｽﾀ(SI)	ローム	200
	Q931	2SB1565(E,F)	ﾄﾗﾝｼﾞｽﾀ(SI)	ローム	200
	Q932	2SC1740S(R,S)	ﾄﾗﾝｼﾞｽﾀ(SI)	ローム	100
	Q933	2SC1740S(R,S)	ﾄﾗﾝｼﾞｽﾀ(SI)	ローム	100
	Q934	2SB1565(E,F)	ﾄﾗﾝｼﾞｽﾀ(SI)	ローム	200
	Q935	2SA933AS(RS)-T	ﾄﾗﾝｼﾞｽﾀ(SI)	ローム	100
	Q936	2SD2394(E,F)	ﾄﾗﾝｼﾞｽﾀ(SI)	ローム	200
	Q937	2SC1740S(R,S)	ﾄﾗﾝｼﾞｽﾀ(SI)	ローム	100
	Q939	DTA144ES	ﾃﾞｼﾞﾀﾙﾄﾗﾝｼﾞ	ローム	100
	Q940	DTC144ES	ﾃﾞｼﾞﾀﾙﾄﾗﾝｼﾞ	ローム	100
	Q941	2SB1565(E,F)	ﾄﾗﾝｼﾞｽﾀ(SI)	ローム	200
	Q942	2SA933AS(RS)-T	ﾄﾗﾝｼﾞｽﾀ(SI)	ローム	100
	Q943	DTC144ES	ﾃﾞｼﾞﾀﾙﾄﾗﾝｼﾞ	ローム	100
	Q944	DTA144ES	ﾃﾞｼﾞﾀﾙﾄﾗﾝｼﾞ	ローム	100

I．C．類

△	シンボルNO	部品番号	部品名		価格
	IC800	MN171202J5A	IC(MICRO-CO	松下	1,400
	IC801	LB1639-CV	IC(DIGI-OTH	三洋	300
	IC840	M66004SP	IC(M)	三菱	1,500
	IC850	NJH32H380A	IC(M)	大日電子（株）	500
	IC880	XRA15218N	IC(MONO-ANA	ルイセキ	300
	IC900	STK401-060	IC(HYBRID)	三洋	2,200

ダイオード類

△	シンボルNO	部品番号	部品名		価格
	D800	1SS119	SI ﾀﾞｲｵｰﾄﾞ		100
	D801	1SS119	SI ﾀﾞｲｵｰﾄﾞ		100
	D802	1SS119	SI ﾀﾞｲｵｰﾄﾞ		100
	D803	1SS119	SI ﾀﾞｲｵｰﾄﾞ		100
	D804	1SS119	SI ﾀﾞｲｵｰﾄﾞ		100
	D805	1SS119	SI ﾀﾞｲｵｰﾄﾞ		100
	D806	1SS119	SI ﾀﾞｲｵｰﾄﾞ		100
	D807	MTZ5.1JB	ﾂｴﾅｰ ﾀﾞｲｵｰﾄﾞ	ローム	100
	D808	1SS119	SI ﾀﾞｲｵｰﾄﾞ		100
	D809	1SS119	SI ﾀﾞｲｵｰﾄﾞ		100
	D810	1SS119	SI ﾀﾞｲｵｰﾄﾞ		100
	D811	1SS119	SI ﾀﾞｲｵｰﾄﾞ		100
	D812	MTZ6.8JC	ﾂｴﾅｰ ﾀﾞｲｵｰﾄﾞ	ローム	100
	D820	MTZ24JC	ﾂｴﾅｰ ﾀﾞｲｵｰﾄﾞ	ローム	100
	D821	MTZ7.5JC	ﾂｴﾅｰ ﾀﾞｲｵｰﾄﾞ	ローム	100
	D843	1SS119	SI ﾀﾞｲｵｰﾄﾞ		100
	D844	1SS119	SI ﾀﾞｲｵｰﾄﾞ		100
	D845	1SS119	SI ﾀﾞｲｵｰﾄﾞ		100
	D846	1SS119	SI ﾀﾞｲｵｰﾄﾞ		100
	D847	SLR-342MCA47	LED	ローム	200
	D848	SLR-342MCA47	LED	ローム	200
	D849	SLR-342VC3F	LED	ローム	200
	D850	SLR-342MCA47	LED	ローム	200
	D851	SLR-342VC3F	LED	ローム	200
	D921	1SS119	SI ﾀﾞｲｵｰﾄﾞ		100
	D922	1SS119	SI ﾀﾞｲｵｰﾄﾞ		100
	D932	MTZ11JC	ﾂｴﾅｰ ﾀﾞｲｵｰﾄﾞ	ローム	100
	D935	MTZ6.8JC	ﾂｴﾅｰ ﾀﾞｲｵｰﾄﾞ	ローム	100
	D936	MTZ7.5JC	ﾂｴﾅｰ ﾀﾞｲｵｰﾄﾞ	ローム	100
	D939	RD13JSB3	ﾂｴﾅｰ ﾀﾞｲｵｰﾄﾞ	NEC	300
	D940	RD13JSB3	ﾂｴﾅｰ ﾀﾞｲｵｰﾄﾞ	NEC	300
	D942	1SS119	SI ﾀﾞｲｵｰﾄﾞ		100
	D943	1SS119	SI ﾀﾞｲｵｰﾄﾞ		100
	D944	1SS119	SI ﾀﾞｲｵｰﾄﾞ		100

コンデンサ類

△	シンボルNO	部品番号	部品名		価格
	C800	QETB0JM-108E	1000MF	6.3V ﾃﾞﾝｶｲ ｺﾝﾃﾞﾝ	300
	C801	QCZ0205-155	1.5MF	25V ｾﾗﾐｯｸ ｺﾝﾃﾞﾝ	200
	C802	QETB1CM-476	47MF	16V ﾃﾞﾝｶｲ ｺﾝﾃﾞﾝ	100
	C803	QETB1HM-225	2.2MF	50V ﾃﾞﾝｶｲ ｺﾝﾃﾞﾝ	100
	C805	QCVB1CM-103Y	0.01MF	16V ｾﾗﾐｯｸ ｺﾝﾃﾞﾝ	100
	C806	QETB1AM-476	47MF	10V ﾃﾞﾝｶｲ ｺﾝﾃﾞﾝ	100
	C807	QETB1EM-106	10MF	25V ﾃﾞﾝｶｲ ｺﾝﾃﾞﾝ	100
	C808	QCHB1EZ-223	0.022MF	25V ｾﾗﾐｯｸ ｺﾝﾃﾞﾝ	100
	C810	QETB1CM-476	47MF	16V ﾃﾞﾝｶｲ ｺﾝﾃﾞﾝ	100
	C821	QFN81HJ-473	0.047MF	50V ﾏｲﾗ ｺﾝﾃﾞﾝｻ	100
	C822	QFN81HJ-473	0.047MF	50V ﾏｲﾗ ｺﾝﾃﾞﾝｻ	100
	C840	QCBB1HK-101Y	100PF	50V ｾﾗﾐｯｸ ｺﾝﾃﾞﾝ	100
	C841	QCHB1EZ-223	0.022MF	25V ｾﾗﾐｯｸ ｺﾝﾃﾞﾝ	100
	C842	QFN81HJ-104	0.1MF	50V ﾏｲﾗ ｺﾝﾃﾞﾝｻ	100
	C844	QCBB1HK-331Y	330PF	50V ｾﾗﾐｯｸ ｺﾝﾃﾞﾝ	100
	C845	QETB1HM-106	10MF	50V ﾃﾞﾝｶｲ ｺﾝﾃﾞﾝ	100
	C846	QETB1HM-106	10MF	50V ﾃﾞﾝｶｲ ｺﾝﾃﾞﾝ	100
	C850	QETC0JM-227	220MF	6.3V ﾃﾞﾝｶｲ ｺﾝﾃﾞﾝ	100
	C851	QCHB1EZ-223	0.022MF	25V ｾﾗﾐｯｸ ｺﾝﾃﾞﾝ	100
	C853	QCGB1HK-102	1000PF	50V ｾﾗﾐｯｸ ｺﾝﾃﾞﾝ	100
	C846	QETC1EM-106ZM	10MF	25V ﾃﾞﾝｶｲ ｺﾝﾃﾞﾝ	100
	C870	QCVB1CM-103Y	0.01MF	16V ｾﾗﾐｯｸ ｺﾝﾃﾞﾝ	100
	C880	QCHB1EZ-223	0.022MF	25V ｾﾗﾐｯｸ ｺﾝﾃﾞﾝ	100
	C881	QETB1HM-474	0.47MF	50V ﾃﾞﾝｶｲ ｺﾝﾃﾞﾝ	100
	C882	QCBB1HK-101Y	100PF	50V ｾﾗﾐｯｸ ｺﾝﾃﾞﾝ	100
	C883	QCBB1HK-101Y	100PF	50V ｾﾗﾐｯｸ ｺﾝﾃﾞﾝ	100
	C884	QETB1HM-105	1MF	50V ﾃﾞﾝｶｲ ｺﾝﾃﾞﾝ	100
	C885	QETB1HM-474	0.47MF	50V ﾃﾞﾝｶｲ ｺﾝﾃﾞﾝ	100
	C886	QCBB1HK-101Y	100PF	50V ｾﾗﾐｯｸ ｺﾝﾃﾞﾝ	100
	C887	QCSB1HJ-470Y	47PF	50V ｾﾗﾐｯｸ ｺﾝﾃﾞﾝ	100
	C888	QCVB1CM-103Y	0.01MF	16V ｾﾗﾐｯｸ ｺﾝﾃﾞﾝ	100
	C901	QETB1HM-106	10MF	50V ﾃﾞﾝｶｲ ｺﾝﾃﾞﾝ	100
	C902	QETB1HM-106	10MF	50V ﾃﾞﾝｶｲ ｺﾝﾃﾞﾝ	100
	C903	QCBB1HK-101Y	100PF	50V ｾﾗﾐｯｸ ｺﾝﾃﾞﾝ	100
	C904	QCBB1HK-101Y	100PF	50V ｾﾗﾐｯｸ ｺﾝﾃﾞﾝ	100
	C905	QETB1HM-226E	22MF	50V ﾃﾞﾝｶｲ ｺﾝﾃﾞﾝ	100
	C906	QETB1HM-226E	22MF	50V ﾃﾞﾝｶｲ ｺﾝﾃﾞﾝ	100
	C907	QCSB1HJ-100Y	10PF	50V ｾﾗﾐｯｸ ｺﾝﾃﾞﾝ	100
	C908	QCSB1HJ-100Y	10PF	50V ｾﾗﾐｯｸ ｺﾝﾃﾞﾝ	100
	C909	QCBB1HK-221Y	220PF	50V ｾﾗﾐｯｸ ｺﾝﾃﾞﾝ	100
	C910	QCBB1HK-221Y	220PF	50V ｾﾗﾐｯｸ ｺﾝﾃﾞﾝ	100
	C911	QETB1HM-107	100MF	50V ﾃﾞﾝｶｲ ｺﾝﾃﾞﾝ	300
	C912	QETB1HM-107	100MF	50V ﾃﾞﾝｶｲ ｺﾝﾃﾞﾝ	300
	C913	QETB1HM-107	100MF	50V ﾃﾞﾝｶｲ ｺﾝﾃﾞﾝ	300
	C914	QETB1HM-107	100MF	50V ﾃﾞﾝｶｲ ｺﾝﾃﾞﾝ	300
	C930	QCVB1CM-103Y	0.01MF	16V ｾﾗﾐｯｸ ｺﾝﾃﾞﾝ	100
	C931	QETB1CM-226	22MF	16V ﾃﾞﾝｶｲ ｺﾝﾃﾞﾝ	100
	C932	QETB1CM-226	22MF	16V ﾃﾞﾝｶｲ ｺﾝﾃﾞﾝ	100
	C933	QCVB1CM-103Y	0.01MF	16V ｾﾗﾐｯｸ ｺﾝﾃﾞﾝ	100
	C934	QETB1CM-226	22MF	16V ﾃﾞﾝｶｲ ｺﾝﾃﾞﾝ	100
	C935	QETB1CM-226	22MF	16V ﾃﾞﾝｶｲ ｺﾝﾃﾞﾝ	100
	C936	QCVB1CM-103Y	0.01MF	16V ｾﾗﾐｯｸ ｺﾝﾃﾞﾝ	100
	C937	QETB1CM-226	22MF	16V ﾃﾞﾝｶｲ ｺﾝﾃﾞﾝ	100
	C938	QETB1CM-226	22MF	16V ﾃﾞﾝｶｲ ｺﾝﾃﾞﾝ	100
	C940	QETB1CM-226	22MF	16V ﾃﾞﾝｶｲ ｺﾝﾃﾞﾝ	100
	C941	QETB1CM-226	47MF	16V ﾃﾞﾝｶｲ ｺﾝﾃﾞﾝ	100
	C942	QCVB1CM-103Y	0.01MF	16V ｾﾗﾐｯｸ ｺﾝﾃﾞﾝ	100
	C950	QFN81HJ-104	0.1MF	50V ﾏｲﾗ ｺﾝﾃﾞﾝｻ	100

抵抗器類

△	シンボルNO	部品番号	部品名		価格
	R800	QRD161J-101	100	1/6W ｶｰﾎﾞﾝ ﾃｲｺｳ	100
	R801	QRD161J-104	100K	1/6W ｶｰﾎﾞﾝ ﾃｲｺｳ	100
	R802	QRD161J-103	10K	1/6W ｶｰﾎﾞﾝ ﾃｲｺｳ	100
	R804	QRD161J-103	10K	1/6W ｶｰﾎﾞﾝ ﾃｲｺｳ	100
	R805	QRD161J-104	100K	1/6W ｶｰﾎﾞﾝ ﾃｲｺｳ	100
	R806	QRD161J-104	100K	1/6W ｶｰﾎﾞﾝ ﾃｲｺｳ	100
	R809	QRD161J-103	10K	1/6W ｶｰﾎﾞﾝ ﾃｲｺｳ	100
	R810	QRD161J-103	10K	1/6W ｶｰﾎﾞﾝ ﾃｲｺｳ	100
	R812	QRD161J-222	2.2K	1/6W ｶｰﾎﾞﾝ ﾃｲｺｳ	100
△	R813	QRG01DJ-331	330	1W ｻﾝｶｷﾝｿｰｸ ﾃ	
△	R814	QRG01DJ-331	330	1W ｻﾝｶｷﾝｿｰｸ ﾃ	
	R815	QRD161J-473	47K	1/6W ｶｰﾎﾞﾝ ﾃｲｺｳ	100
	R816	QRD161J-473	47K	1/6W ｶｰﾎﾞﾝ ﾃｲｺｳ	100
	R817	QRD161J-473	47K	1/6W ｶｰﾎﾞﾝ ﾃｲｺｳ	100
	R818	QRD161J-473	47K	1/6W ｶｰﾎﾞﾝ ﾃｲｺｳ	100
△	R819	QRD14CJ-100SX	10	1/4W ｶｰﾎﾞﾝ ﾃｲｺｳ	100
△	R820	QRD14CJ-100SX	10	1/4W ｶｰﾎﾞﾝ ﾃｲｺｳ	100
△	R821	QRD14CJ-100SX	10	1/4W ｶｰﾎﾞﾝ ﾃｲｺｳ	100
△	R822	QRD14CJ-100SX	10	1/4W ｶｰﾎﾞﾝ ﾃｲｺｳ	100
	R823	QRD161J-104	100K	1/6W ｶｰﾎﾞﾝ ﾃｲｺｳ	100
	R824	QRD161J-823	82K	1/6W ｶｰﾎﾞﾝ ﾃｲｺｳ	100
	R825	QRD167J-152	1.5K	1/6W ｶｰﾎﾞﾝ ﾃｲｺｳ	100
	R826	QRD14CJ-331SX	330	1/4W ｶｰﾎﾞﾝ ﾃｲｺｳ	100
△	R827	QRZ0077-221	220	1/4W ﾋｭｰｽﾞ ﾃｲｺｳ	100
△	R828	QRD14CJ-4R7S	4.7	1/4W ｶｰﾎﾞﾝ ﾃｲｺｳ	100
	R829	QRD161J-221	220	1/6W ｶｰﾎﾞﾝ ﾃｲｺｳ	100
	R330	QRD161J-473	47K	1/6W ｶｰﾎﾞﾝ ﾃｲｺｳ	100
	R831	QRD167J-223	22K	1/6W ｶｰﾎﾞﾝ ﾃｲｺｳ	100
	R832	QRD167J-223	22K	1/6W ｶｰﾎﾞﾝ ﾃｲｺｳ	100
	R833	QRD161J-104	100K	1/6W ｶｰﾎﾞﾝ ﾃｲｺｳ	100
	R834	QRD161J-473	47K	1/6W ｶｰﾎﾞﾝ ﾃｲｺｳ	100
	R835	QRD161J-473	47K	1/6W ｶｰﾎﾞﾝ ﾃｲｺｳ	100
	R836	QRD161J-473	47K	1/6W ｶｰﾎﾞﾝ ﾃｲｺｳ	100
	R840	QRD161J-273	27K	1/6W ｶｰﾎﾞﾝ ﾃｲｺｳ	100
	R845	QRD161J-473	47K	1/6W ｶｰﾎﾞﾝ ﾃｲｺｳ	100
	R846	QRD161J-473	47K	1/6W ｶｰﾎﾞﾝ ﾃｲｺｳ	100
	R847	QRD161J-473	47K	1/6W ｶｰﾎﾞﾝ ﾃｲｺｳ	100
	R848	QRD161J-101	100	1/6W ｶｰﾎﾞﾝ ﾃｲｺｳ	100
	R849	QRD161J-271	270	1/6W ｶｰﾎﾞﾝ ﾃｲｺｳ	100
	R850	QRD161J-151	150	1/6W ｶｰﾎﾞﾝ ﾃｲｺｳ	100

抵抗器類

△	シンボルNO	部品番号	部品		名	価格
	R851	QRD161J-271	270	1/6W	カーボン テイコウ	100
	R852	QRD161J-101	100	1/6W	カーボン テイコウ	100
	R853	QRD161J-331	330	1/6W	カーボン テイコウ	100
	R854	QRD161J-331	330	1/6W	カーボン テイコウ	100
	R855	QRD161J-331	330	1/6W	カーボン テイコウ	100
	R856	QRD161J-331	330	1/6W	カーボン テイコウ	100
	R857	QRD161J-103	10K	1/6W	カーボン テイコウ	100
	R858	QRD161J-203	20K	1/6W	カーボン テイコウ	100
	R859	QRD161J-203	20K	1/6W	カーボン テイコウ	100
	R861	QRD161J-122	1.2K	1/6W	カーボン テイコウ	100
	R862	QRD161J-122	1.2K	1/6W	カーボン テイコウ	100
	R863	QRD161J-103	10K	1/6W	カーボン テイコウ	100
	R864	QRD161J-103	10K	1/6W	カーボン テイコウ	100
	R870	QRD161J-391	290	1/6W	カーボン テイコウ	100
	R871	QRD161J-222	2.2K	1/6W	カーボン テイコウ	100
	R872	QRD161J-222	2.2K	1/6W	カーボン テイコウ	100
	R873	QRD161J-273	27K	1/6W	カーボン テイコウ	100
	R874	QRD161J-273	27K	1/6W	カーボン テイコウ	100
	R880	QRD161J-102	1K	1/6W	カーボン テイコウ	100
	R881	QRD161J-103	10K	1/6W	カーボン テイコウ	100
	R882	QRD161J-102	1K	1/6W	カーボン テイコウ	100
	R883	QRD161J-104	100K	1/6W	カーボン テイコウ	100
	R884	QRD161J-471	470	1/6W	カーボン テイコウ	100
	R885	QRD161J-104	100K	1/6W	カーボン テイコウ	100
	R886	QRD161J-104	100K	1/6W	カーボン テイコウ	100
	R887	QRD167J-822	8.2K	1/6W	カーボン テイコウ	100
	R890	QRD161J-331	330	1/6W	カーボン テイコウ	100
	R891	QRD161J-331	330	1/6W	カーボン テイコウ	100
	R892	QRD161J-331	330	1/6W	カーボン テイコウ	100
	R893	QRD161J-331	330	1/6W	カーボン テイコウ	100
	R894	QRD161J-331	330	1/6W	カーボン テイコウ	100
	R895	QRD161J-331	330	1/6W	カーボン テイコウ	100
	R896	QRD161J-331	330	1/6W	カーボン テイコウ	100
	R897	QRD161J-331	330	1/6W	カーボン テイコウ	100
	R898	QRD161J-331	330	1/6W	カーボン テイコウ	100
	R899	QRD161J-331	330	1/6W	カーボン テイコウ	100
	R901	QRD161J-102	1K	1/6W	カーボン テイコウ	100
	R902	QRD161J-102	1K	1/6W	カーボン テイコウ	100
	R903	QRD161J-104	100K	1/6W	カーボン テイコウ	100
	R904	QRD161J-104	100K	1/6W	カーボン テイコウ	100
	R905	ERD004J-102Z	1K		ネットワーク テイコ	100
	R906	ERD004J-102Z	1K		ネットワーク テイコ	100
	R907	QRD161J-104	100K	1/6W	カーボン テイコウ	100
	R908	QRD161J-104	100K	1/6W	カーボン テイコウ	100
△	R915	QRD14CJ-680SX	68	1/4W	カーボン テイコウ	100
△	R916	QRD14CJ-680SX	68	1/4W	カーボン テイコウ	100
△	R917	QRD14CJ-100SX	10	1/4W	カーボン テイコウ	100
△	R921	QRX014J-R22	0.22	1W	キンゾクヒマク テ	100
△	R922	QRX014J-R22	0.22	1W	キンゾクヒマク テ	100
	R923	QRD167J-272	2.7K	1/6W	カーボン テイコウ	100
	R924	QRD167J-272	2.7K	1/6W	カーボン テイコウ	100
	R925	QRD167J-153	15K	1/6W	カーボン テイコウ	100
	R926	QRD167J-153	15K	1/6W	カーボン テイコウ	100
	R927	QRD167J-223	22K	1/6W	カーボン テイコウ	100
	R928	QRD167J-223	22K	1/6W	カーボン テイコウ	100
	R930	QRD161J-101	100	1/6W	カーボン テイコウ	100
	R931	QRD161J-101	100	1/6W	カーボン テイコウ	100
	R935	QRD167J-152	1.5K	1/6W	カーボン テイコウ	100
	R936	QRD161J-103	10K	1/6W	カーボン テイコウ	100
	R937	QRD161J-472	4.7K	1/6W	カーボン テイコウ	100
	R938	QRD161J-222	2.2K	1/6W	カーボン テイコウ	100
	R939	QRD161J-102	1K	1/6W	カーボン テイコウ	100
	R940	QRD161J-102	1K	1/6W	カーボン テイコウ	100
	R942	QRD167J-153	15K	1/6W	カーボン テイコウ	100
	R944	QRD161J-202	2K	1/6W	カーボン テイコウ	100
	R945	QRD167J-153	15K	1/6W	カーボン テイコウ	100
	R950	QRD161J-103	10K	1/6W	カーボン テイコウ	100
	R951	QRD161J-103	10K	1/6W	カーボン テイコウ	100
△	R953	QRX014J-R22	0.22	1W	キンゾクヒマク テ	100
△	R954	QRX014J-R22	0.22	1W	キンゾクヒマク テ	100
	VR801	QVDB94B-E15G	100K		カヘン テイコウ	1,500
	VR802	QVGA81W-E15C	100K		カヘン テイコウ	300
	VR803	QVJB81A-E53D	5K		カヘン テイコウ	300
	VR804	QVGA81B-E54D	50K		カヘン テイコウ	300

△：安全部品

その他

△	シンボルNO	部品番号	部品名	価格
		EMW10480-002		
	J800	EM990TV-404A	スピーカ タンシ	300
	J811	EMV5109-003A	オス コネクタ 3PIN	100
	J813	EMV5109-003A	オス コネクタ 3PIN	100
	J821	EMV7127-011	ジャック タンシ 11PIN	300
	J831	EMN00TV-201A	ピン ジャック ク	200
	J832	QMS3R80-EE0S	ヘットホン ジャツ	300
	J833	QMS3R80-EE0S	ヘットホン ジャツ	300
	L819	EQL0001-R45	インダクタ	100
	L820	EQL0001-R45	インダクタ	100
	S800	ESP0001-023M	タクト スイッチ POWER	100
	S801	ESP0001-023M	タクト スイッチ VIDEO SOUND	100
	S802	ESP0001-023M	タクト スイッチ AUTO P.OFF	100
	S803	ESP0001-023M	タクト スイッチ MD	100
	S804	ESP0001-023M	タクト スイッチ DIRECT	100
	S805	ESP0001-023M	タクト スイッチ SOUND MODE	100
	S806	ESP0001-023M	タクト スイッチ VTR	100
	S807	ESP0001-023M	タクト スイッチ BASS	100
	S808	ESP0001-023M	タクト スイッチ KARAOKE	100
	S809	ESP0001-023M	タクト スイッチ PHONO	100
	X300	ECX0060-000EM	セラミック シントウ	200
	BC811	EWS293-0118	ソケット ワイヤ 3PIN	200
	BC813	EWS293-0116	ソケット ワイヤ 3PIN	200
	FL840	ELU0001-187	ケイコウ ヒヨウジカ	2,200
	FS801	E3400-431	フエルト スペーサ	100
	FS802	E3400-431	フエルト スペーサ	100
	FS901	E3400-431	フエルト スペーサ	100
	JA801	EMV7159-014	コネクト タンシ 14PIN	200
	JA802	EMV7159-014	コネクト タンシ 14PIN	200
	JA803	EMV7125-010R	オス コネクタ 10PIN	200
	JA804	EMV7125-005R	コネクト タンシ 4PIN	200
	JA805	VMC0314-S16	コネクト タンシ 16PIN	200
	JA806	EMV7124-008	ソケット 8PIN	200
	JA807	VMC0314-S08	コネクト タンシ 7PIN	100
	JA808	VMC0194-007	コネクト タンシ 7PIN	200
	JA901	EMV7125-006R	コネクト タンシ 6PIN	100
	JA902	EMV7125-010R	オス コネクタ 10PIN	200
	JB801	EMV5159-014R	コネクト タンシ 14PIN	200
	JB802	EMV5159-014R	コネクト タンシ 14PIN	200
	JB803	EMV5125-010	オス コネクタ 10PIN	200
	JB804	EMV5125-005	コネクト タンシ 4PIN	100
	JB806	EMV5122-008R	キバン ソケット 8PIN	200
	RY820	ESK7D24-213R	リレー	600

△：安全部品

MEMO

FX-MXM500V

＜部品リスト＞

この部品リストに掲載されている表示価格は消費税抜きです。

－ ご注意 －

- ■ この部品リストに記載されていない部品、部品番号欄に ―― 線表示のある部品は、原則として供給致しません。
- ■ 本機では、基板アッセンブリとしての部品供給は原則として致しません。
- ■ ⚠印が付いている部品は、安全上特別な規格で作られたものです。
  これらの部品を交換する際には、注意をよく読み、指定された部品番号以外の部品は使わないようにしてください。
- ■ サービス部品の価格は、標準価格(税別)です。市価の変動に伴って予告なく変更する場合があります。

－ 目 次 －

総合分解図及び部品リスト 7-2
基板図及び部品リスト 7-4
■ FL&システムマイコン基板 (ENC-116A) 7-4
■ チューナ基板 (ENA-158C) 7-6

総合分解図及び部品リスト

シンボル No. M 2 M M

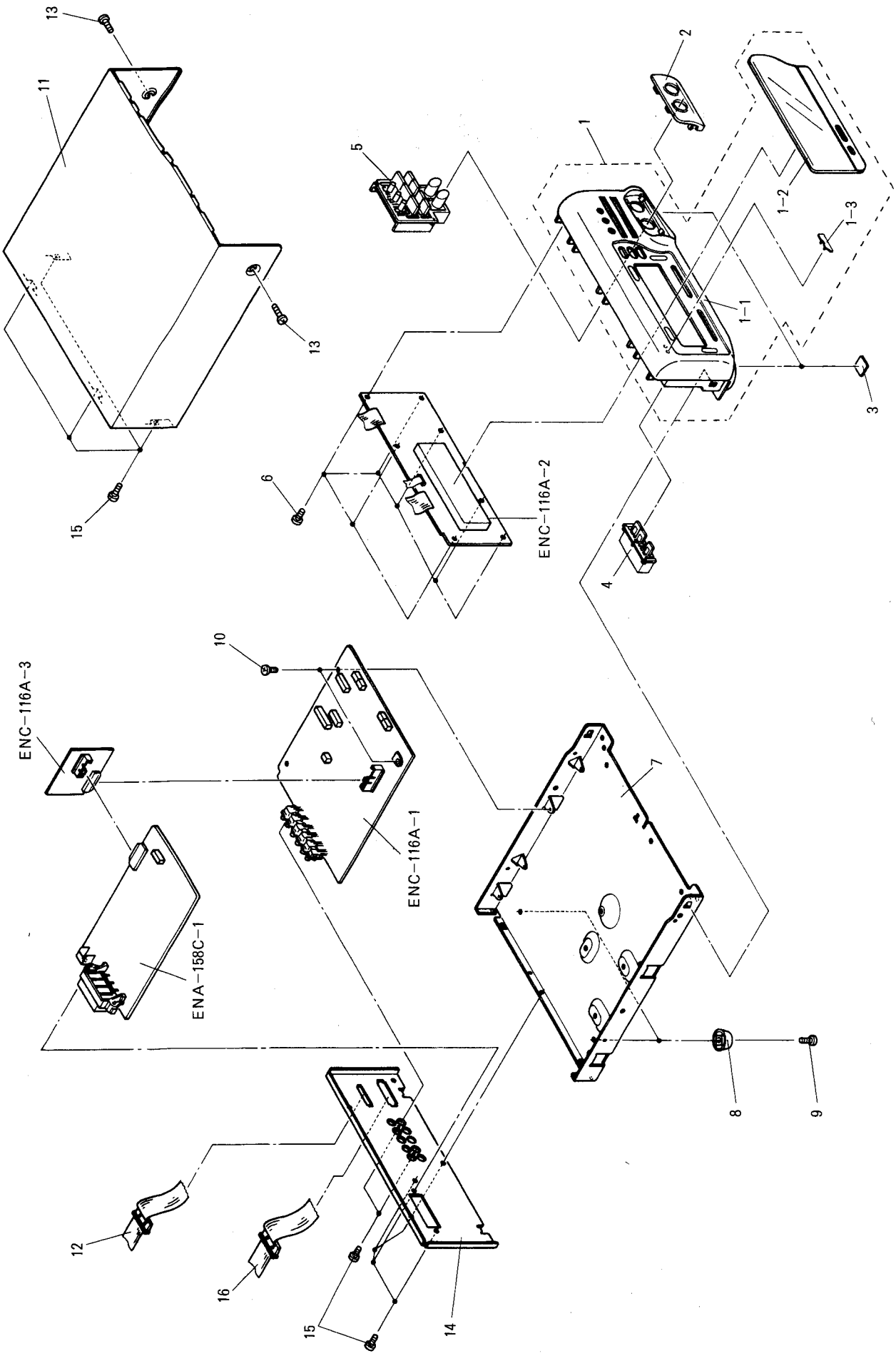

■ 部品リスト

シンボル No. M 2 M M

⚠	分解図番号	部品番号	部品名	個数	備考	価格
	1	EFP-FXMXM500V(S	フロント ﾊﾟﾈﾙ 組立	1		
	1-1	E102950-002ST	フロント ﾊﾟﾈﾙ	1		800
	1-2	E309222-002	ウィンドウ スクーン	1		
	1-3	E407211-002	ﾋﾞｸﾀ ﾏｰｸ	1		100
	2	E309232-002	ﾎﾞﾀﾝ エスカツシヨン	1		100
	3	E406855-010	スﾍﾟｰｻ	2		100
	4	E309221-001	押し ﾎﾞﾀﾝ	1		100
	5	E208371-001	押し ﾎﾞﾀﾝ	1	SEA	300
	6	SDSF2608Z	ﾈｼﾞ	7		20
	7	E102878-001	シヤ-シ ﾍﾞｰｽ	1		800
	8	E47227-012	脚	2		100
	9	SBSG3010Z	タツヒﾟﾝｸﾞ ﾈｼﾞ	2		20
	10	SBSG3006CC	タツヒﾟﾝｸﾞ ﾈｼﾞ	2		20
	11	E208352-001(S)	上カバ-	1		
	12	EWP902-045	フラツト ワイヤ	1	FC821	600
	13	SDSG3006M	タツヒﾟﾝｸﾞ ﾈｼﾞ	2		20
	14	E208353-001	リヤ- ﾊﾟﾈﾙ	1		600
	15	E73273-003	ﾈｼﾞ	10		50
	16	EWP902-043	フラツト ワイヤ	1	FC701	1,300
	-	E61029-005	ナンﾊﾞ ﾗﾍﾞﾙ	1		100

基板図及び部品リスト

■ FL&システムマイコン基板 (ENC-116A)

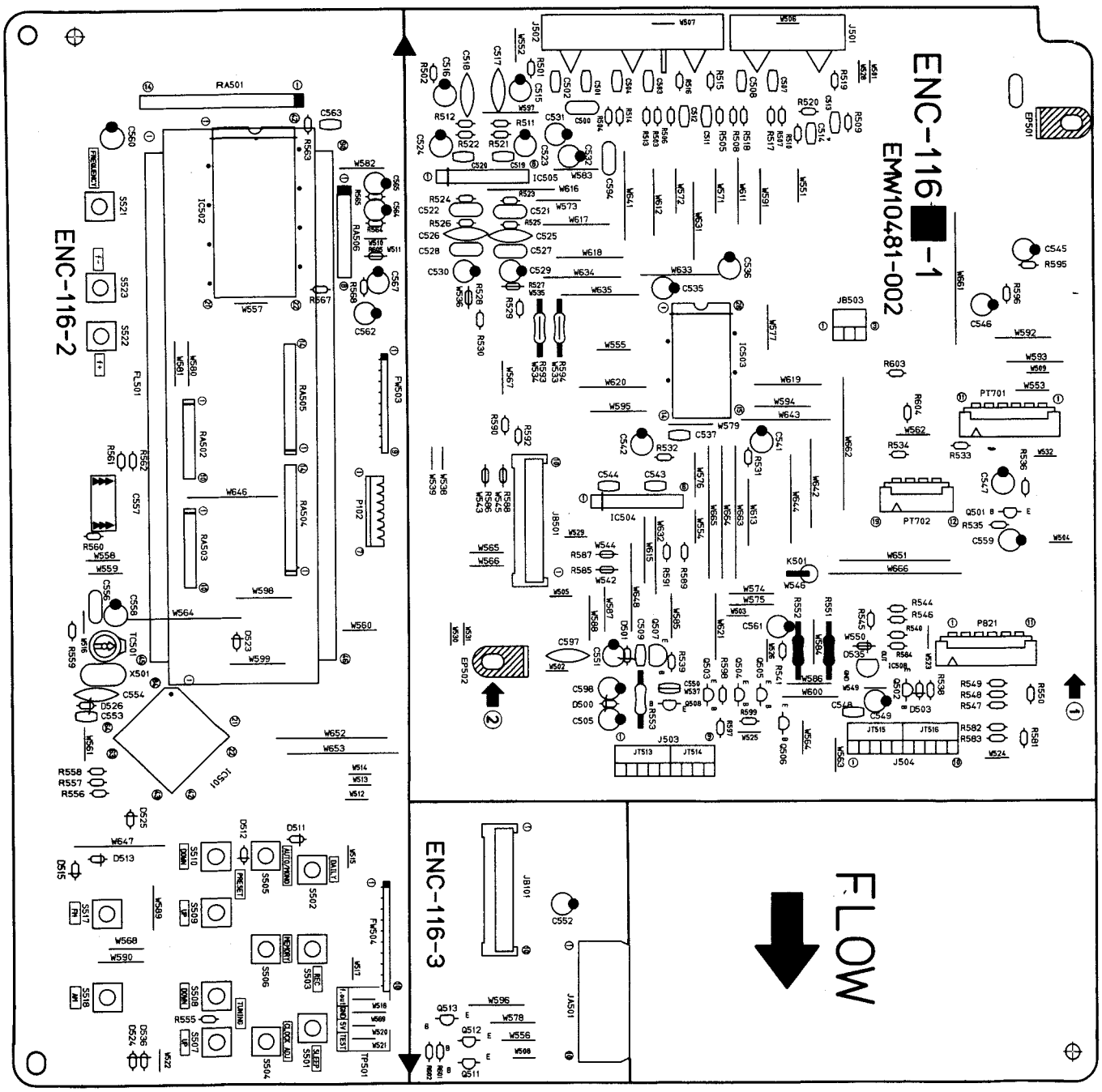

トランジスタ類

△	シンボルNO	部品番号	部品名		価格
	Q501	2SC1740S(R,S)	トランジスタ(SI)	ローム	100
	Q502	DTC114YS	デジタルトランジ	ローム	100
	Q503	2SC1740S(R,S)	トランジスタ(SI)	ローム	100
	Q504	DTA114YS	デジタルトランジ	ローム	100
	Q505	2SA933S(RS)	トランジスタ(SI)		100
	Q506	DTC114YS	デジタルトランジ	ローム	100
	Q507	2SD400MP(E,F)	トランジスタ(SI)	三洋	300
	Q511	2SD2144S(VW)	トランジスタ(SI)	ローム	100
	Q512	2SD2144S(VW)	トランジスタ(SI)	ローム	100
	Q513	DTA114YS	デジタルトランジ	ローム	100

I. C. 類

△	シンボルNO	部品番号	部品名		価格
	IC501	MN172412JYW1	IC(MICRO-CO	松下	1,700
	IC502	XR1095CP	IC(MONO-ANA	エクサージャパ	2,100
	IC503	NJU7312AL	IC(DIGI-MOS	六日電子(株)	600
	IC504	VC4580L	IC(MONO-ANA	六日電子(株)	200
	IC505	VC4580LD	IC(MONO-ANA	六日電子(株)	200
	IC508	MN1281(P,Q)	IC(DIGI-MOS	松下	300

ダイオード類

△	シンボルNO	部品番号	部品名	価格
	D500	MTZ5.1JB	ツエナー ダイオード ローム	100
	D501	MTZ8.2JC	ツエナー ダイオード ローム	100
	D503	1SS119	SI ダイオード	100
	D511	1SS119	SI ダイオード	100
	D512	1SS119	SI ダイオード	100
	D513	1SS119	SI ダイオード	100
	D515	1SS119	SI ダイオード	100
	D523	1SS119	SI ダイオード	100
	D524	1SS119	SI ダイオード	100
	D525	1SS119	SI ダイオード	100
	D526	MTZ5.6JC	ツエナー ダイオード ローム	100
	D536	1SS119	SI ダイオード	100

コンデンサ類

△	シンボルNO	部品番号	部品名	価格
	C509	QCVB1CM-103Y	0.01MF 16V セラミック コンデ	100
	C515	QETB1HM-106	10MF 50V デンカイ コンデ	100
	C516	QETB1HM-106	10MF 50V デンカイ コンデ	100
	C517	QCS31HJ-471Z	470PF 50V セラミック コンデ	100
	C518	QCS31HJ-471Z	470PF 50V セラミック コンデ	100
	C519	QCBB1HK-101Y	100PF 50V セラミック コンデ	100
	C520	QCBB1HK-101Y	100PF 50V セラミック コンデ	100
	C521	QFN81HJ-682	6800PF 50V マイラ コンデンサ	100
	C522	QFN81HJ-682	6800PF 50V マイラ コンデンサ	100
	C523	QETB1CM-476	47MF 16V デンカイ コンデ	100
	C524	QETB1CM-476	47MF 16V デンカイ コンデ	100
	C525	QCS31HJ-101Z	100PF 50V セラミック コンデ	100
	C526	QCS31HJ-101Z	100PF 50V セラミック コンデ	100
	C527	QFN81HJ-182	1800PF 50V マイラ コンデンサ	100
	C528	QFN81HJ-182	1800PF 50V マイラ コンデンサ	100
	C529	QETB1HM-106	10MF 50V デンカイ コンデ	100
	C530	QETB1HM-106	10MF 50V デンカイ コンデ	100
	C531	QETB1CM-476	47MF 16V デンカイ コンデ	100
	C532	QETB1CM-476	47MF 16V デンカイ コンデ	100
	C535	QETB1CM-476	47MF 16V デンカイ コンデ	100
	C536	QETB1CM-476	47MF 16V デンカイ コンデ	100
	C537	QCBB1HK-471Y	470PF 50V セラミック コンデ	100
	C541	QETB1HM-106	10MF 50V デンカイ コンデ	100
	C542	QETB1HM-106	10MF 50V デンカイ コンデ	100
	C543	QCBB1HK-101Y	100PF 50V セラミック コンデ	100
	C544	QCBB1HK-101Y	100PF 50V セラミック コンデ	100
	C545	QETB1HM-106	10MF 50V デンカイ コンデ	100
	C546	QETB1HM-106	10MF 50V デンカイ コンデ	100
	C547	QETB1HM-475E	4.7MF 50V デンカイ コンデ	100
	C548	QCVB1CM-103Y	0.01MF 16V セラミック コンデ	100
	C549	QETB1HM-225	2.2MF 50V デンカイ コンデ	100
	C551	QETB1EM-226	22MF 25V デンカイ コンデ	100
	C553	QCVB1CM-103Y	0.01MF 16V セラミック コンデ	100
	C554	QCT25CH-330Z	33PF 50V セラミック コンデ	100
	C556	QCZ0205-155	1.5MF 25V セラミック コンデ	200
	C557	QEAD0HZ-479A	47000MF デンカイ コンデ	300
	C558	QETB1CM-476	47MF 16V デンカイ コンデ	100
	C559	QETB1CM-226	22MF 16V デンカイ コンデ	100
	C560	QFN31HJ-104Z	0.1MF 50V マイラ コンデンサ	100
	C561	QETB1HM-475E	4.7MF 50V デンカイ コンデ	100
	C562	QETB1CM-226	22MF 16V デンカイ コンデ	100
	C563	QCXB1CM-152Y	1500PF 16V セラミック コンデ	100
	C564	QETB1HM-225	2.2MF 50V デンカイ コンデ	100
	C565	QETB1HM-225	2.2MF 50V デンカイ コンデ	100
	C567	QETB1EM-106	10MF 25V デンカイ コンデ	100
	C598	QETB0JM-476	47MF 6.3V デンカイ コンデ	100
	C601	QCF31HP-473Z	0.047MF 50V セラミック コンデ	100
	C602	QCZ0205-155	1.5MF 25V セラミック コンデ	200
	C603	QFN31HJ-104Z	0.1MF 50V マイラ コンデンサ	100

抵抗器類

△	シンボルNO	部品番号	部品名	価格
	R501	QRD161J-222	2.2K 1/6W カーボン テイコウ	100
	R502	QRD161J-222	2.2K 1/6W カーボン テイコウ	100
	R503	QRD167J-153	15K 1/6W カーボン テイコウ	100
	R504	QRD167J-153	15K 1/6W カーボン テイコウ	100
	R505	QRD161J-512	5.1K 1/6W カーボン テイコウ	100
	R506	QRD161J-512	5.1K 1/6W カーボン テイコウ	100
	R507	QRD167J-153	15K 1/6W カーボン テイコウ	100
	R508	QRD167J-153	15K 1/6W カーボン テイコウ	100
	R509	QRD161J-512	5.1K 1/6W カーボン テイコウ	100
	R510	QRD161J-512	5.1K 1/6W カーボン テイコウ	100
	R511	QRD161J-473	47K 1/6W カーボン テイコウ	100
	R512	QRD161J-473	47K 1/6W カーボン テイコウ	100
	R513	QRD161J-104	100K 1/6W カーボン テイコウ	100
	R514	QRD161J-104	100K 1/6W カーボン テイコウ	100
	R515	QRD161J-363	36K 1/6W カーボン テイコウ	100
	R516	QRD161J-363	36K 1/6W カーボン テイコウ	100
	R517	QRD161J-104	100K 1/6W カーボン テイコウ	100
	R518	QRD161J-104	100K 1/6W カーボン テイコウ	100
	R519	QRD161J-363	36K 1/6W カーボン テイコウ	100
	R520	QRD161J-363	36K 1/6W カーボン テイコウ	100
	R521	QRD161J-561	560 1/6W カーボン テイコウ	100
	R522	QRD161J-561	560 1/6W カーボン テイコウ	100
	R523	QRD161J-474	470K 1/6W カーボン テイコウ	100
	R524	QRD161J-474	470K 1/6W カーボン テイコウ	100
	R525	QRD161J-393	39K 1/6W カーボン テイコウ	100

抵抗器類

△	シンボルNO	部品番号	部品名	価格
	R526	QRD161J-393	39K 1/6W カーボン テイコウ	100
	R529	QRD161J-103	10K 1/6W カーボン テイコウ	100
	R530	QRD161J-103	10K 1/6W カーボン テイコウ	100
	R531	QRD161J-513	51K 1/6W カーボン テイコウ	100
	R532	QRD161J-513	51K 1/6W カーボン テイコウ	100
	R533	QRD161J-104	100K 1/6W カーボン テイコウ	100
	R534	QRD161J-104	100K 1/6W カーボン テイコウ	100
	R535	QRD161J-105	1M 1/6W カーボン テイコウ	100
	R536	QRD161J-102	1K 1/6W カーボン テイコウ	100
	R538	QRD161J-473	47K 1/6W カーボン テイコウ	100
	R539	QRD161J-391	390 1/6W カーボン テイコウ	100
	R540	QRD161J-331	330 1/6W カーボン テイコウ	100
	R541	QRD161J-331	330 1/6W カーボン テイコウ	100
	R544	QRD161J-331	330 1/6W カーボン テイコウ	100
	R545	QRD161J-331	330 1/6W カーボン テイコウ	100
	R546	QRD161J-331	330 1/6W カーボン テイコウ	100
	R547	QRD161J-331	330 1/6W カーボン テイコウ	100
	R548	QRD161J-331	330 1/6W カーボン テイコウ	100
	R549	QRD161J-331	330 1/6W カーボン テイコウ	100
	R550	QRD161J-331	330 1/6W カーボン テイコウ	100
△	R553	QRD14CJ-271S	270 1/4W カーボン テイコウ	100
	R555	QRD161J-222	2.2K 1/6W カーボン テイコウ	100
	R556	QRD161J-222	2.2K 1/6W カーボン テイコウ	100
	R557	QRD161J-222	2.2K 1/6W カーボン テイコウ	100
	R558	QRD161J-222	2.2K 1/6W カーボン テイコウ	100
	R559	QRD167J-223	22K 1/6W カーボン テイコウ	100
	R560	QRD161J-470	47 1/6W カーボン テイコウ	100
	R561	QRD161J-103	10K 1/6W カーボン テイコウ	100
	R562	QRD161J-103	10K 1/6W カーボン テイコウ	100
	R563	QRD161J-102	1K 1/6W カーボン テイコウ	100
	R564	QRD161J-105	1M 1/6W カーボン テイコウ	100
	R565	QRD161J-105	1M 1/6W カーボン テイコウ	100
	R567	QRD167J-272	2.7K 1/6W カーボン テイコウ	100
	R568	QRD161J-473	47K 1/6W カーボン テイコウ	100
	R581	QRD161J-331	330 1/6W カーボン テイコウ	100
	R582	QRD161J-331	330 1/6W カーボン テイコウ	100
	R583	QRD161J-331	330 1/6W カーボン テイコウ	100
	R583	QRD161J-104	100K 1/6W カーボン テイコウ	100
	R584	QRD161J-331	330 1/6W カーボン テイコウ	100
	R585	QRD161J-103	10K 1/6W カーボン テイコウ	100
	R586	QRD161J-103	10K 1/6W カーボン テイコウ	100
	R589	QRD167J-822	8.2K 1/6W カーボン テイコウ	100
	R590	QRD167J-822	8.2K 1/6W カーボン テイコウ	100
	R595	QRD161J-473	47K 1/6W カーボン テイコウ	100
	R596	QRD161J-473	47K 1/6W カーボン テイコウ	100
	R597	QRD161J-104	100K 1/6W カーボン テイコウ	100
	R598	QRD161J-103	10K 1/6W カーボン テイコウ	100
	R599	QRD161J-103	10K 1/6W カーボン テイコウ	100
	R601	QRD161J-103	10K 1/6W カーボン テイコウ	100
	R602	QRD161J-103	10K 1/6W カーボン テイコウ	100
	R603	QRD167J-682	6.8K 1/6W カーボン テイコウ	100
	R604	QRD167J-682	6.8K 1/6W カーボン テイコウ	100
	R605	QRD161J-473	47K 1/6W カーボン テイコウ	100
	RA501	QRB135J-104	100K 1/8W ネットワーク テイコ	200
	RA506	QRB075J-104	100K 1/8W ネットワーク テイコ	100

その他

△	シンボルNO	部品番号	部品名	価格
		EMW10481-002	キバン	1,100
		QWE351-108B		
		QXTE300-010		
	J501	EMN00TV-405A	ジャックバン AS	300
	J502	EMN00TV-602A	ジャックバン AS	300
	K501	ENZ8101-008	インダクタ	100
	L501	EQL4004-1R0	インダクタ	100
	P102	EWS267-A913	ソケット ワイヤ クミ7ピン	300
	P821	EMV7141-011	コネクト タンシ 11ピン	200
	S501	ESP0001-023M	タクト スイッチ SLEEP	100
	S502	ESP0001-023M	タクト スイッチ DAILY	100
	S503	ESP0001-023M	タクト スイッチ REC	100
	S504	ESP0001-023M	タクト スイッチ CLOCK ADJ	100
	S505	ESP0001-023M	タクト スイッチ AKUTO/MONO	100
	S506	ESP0001-023M	タクト スイッチ MEMORY	100
	S507	ESP0001-023M	タクト スイッチ TUNING-UP	100
	S508	ESP0001-023M	タクト スイッチ TUNING-DOWN	100
	S509	ESP0001-023M	タクト スイッチ PRESET-UP	100
	S510	ESP0001-023M	タクト スイッチ PRESET-DOWN	100
	S517	ESP0001-023M	タクト スイッチ FM	100
	S518	ESP0001-023M	タクト スイッチ AM	100
	S521	ESP0001-023M	タクト スイッチ FREQUENCY	100
	S522	ESP0001-023M	タクト スイッチ f+	100
	S523	ESP0001-023M	タクト スイッチ f-	100
	X501	ECX0006-000KNJ	スイショウ シンドウ	300
	EP502	EMZ4002-001Z	アース プレート	100
	FL501	ELU0001-188	ケイコク ヒョウジカ	2,800
	FS501	E3400-431	フエルト スペーサ	100
	FS502	E3400-431	フエルト スペーサ	100
	FS601	E3400-431	フエルト スペーサ	100
	FW503	EWR39B-20LST	フラット ワイヤ	200
	FW504	EWR3AB-15LST	フラット ワイヤ	200
	JA501	EMV7140-L10R	ピン コネクタ 10ピン	200
	JB101	EMV5140-010	ボリューム ソケット	200
	JB501	EMV5140-010	ボリューム ソケット	200
	JT513	EMV7122-005	オス コネクタ	100
	JT514	EMV7122-004Z	コネクト タンシ	100
	JT515	EMV7122-005	オス コネクタ	100
	JT516	EMV7122-005	オス コネクタ	100
	PT701	EMV7141-011	コネクト タンシ	200
	PT702	EMV7141-008M	コネクト タンシ	200
	TC501	ENZ1003-015	ハンコテイ コンデンサ	200

■ チューナ基板 (ENA-158C)

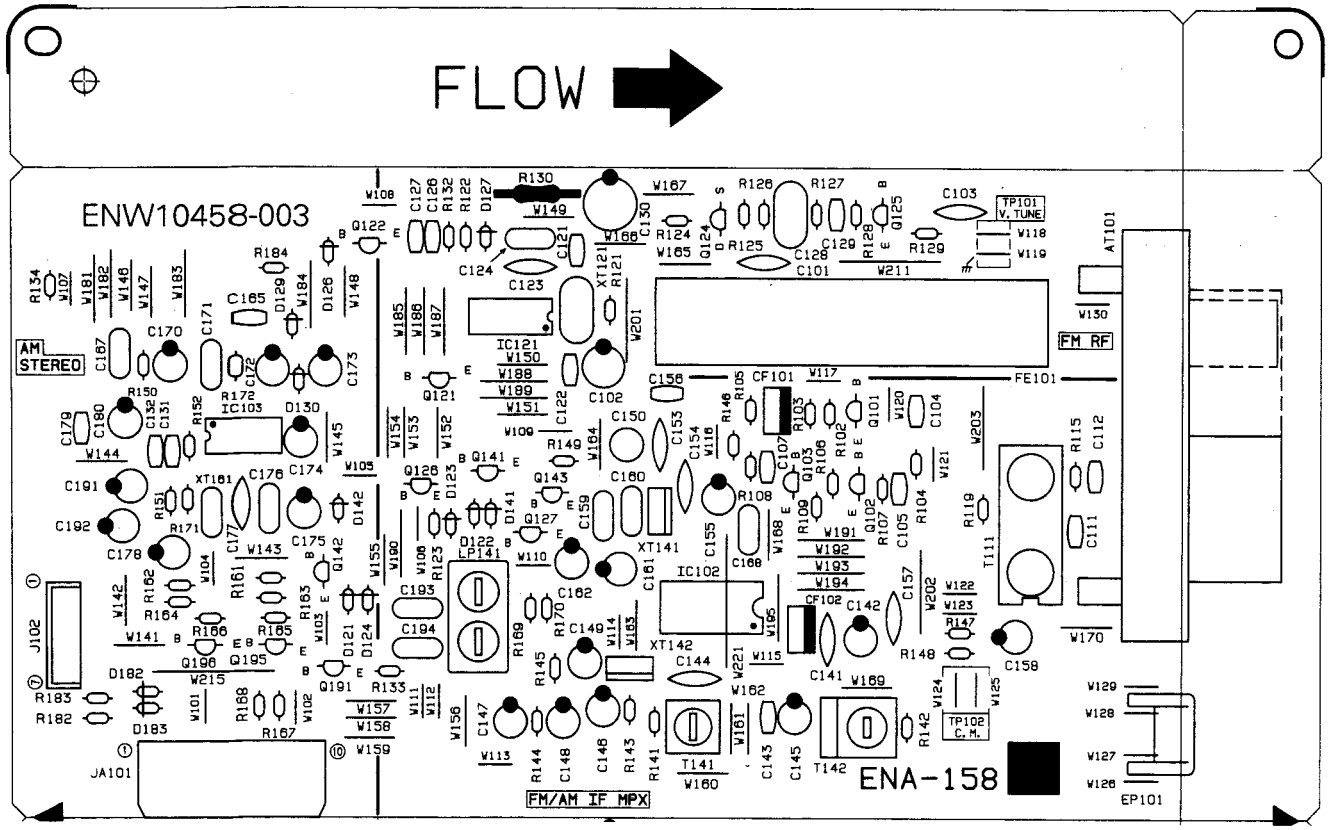

トランジスタ類

⚠	シンボルNO	部品番号	部品名		価格
	Q101	2SC461	トランジスタ(SI)		200
	Q102	2SC535	トランジスタ(SI)	日立	600
	Q103	2SC461	トランジスタ(SI)		200
	Q121	DTA124ES	デジタルトランジ		100
	Q122	DTA124ES	デジタルトランジ		100
	Q124	2SK301(F,G)	FET	松下	100
	Q125	2SC3311A(Q,R)	トランジスタ(SI)	松下	200
	Q126	DTC114ES	デジタルトランジ	ローム	100
	Q127	DTC114ES	デジタルトランジ	ローム	100
	Q141	DTC114ES	デジタルトランジ	ローム	100
	Q142	DTC114ES	デジタルトランジ	ローム	100
	Q143	DTC114ES	デジタルトランジ	ローム	100

I. C. 類

⚠	シンボルNO	部品番号	部品名		価格
	IC102	LA1836MX	IC(MONO-ANA	三洋	800
	IC103	MC13028MX	IC(MONO-ANA		700
	IC121	LC7218JMX	IC(DIGI-MOS	三洋	600

ダイオード類

⚠	シンボルNO	部品番号	部品名	価格
	D121	1SS119	SI ダイオード	100
	D122	1SS119	SI ダイオード	100
	D123	1SS119	SI ダイオード	100
	D124	1SS119	SI ダイオード	100
	D126	1SS119	SI ダイオード	100
	D127	1SS119	SI ダイオード	100
	D129	1SS119	SI ダイオード	100
	D130	1SS119	SI ダイオード	100
	D141	1SS119	SI ダイオード	100
	D142	1SS119	SI ダイオード	100
	D182	1SS119	SI ダイオード	100
	D183	1SS119	SI ダイオード	100

コンデンサ類

⚠	シンボルNO	部品番号	部品名			価格
	C101	QCF31HP-103Z	0.01MF	50V	セラミック コンデ	100
	C102	QETB1HM-476	47MF	50V	デンカイ コンデ	200
	C103	QCF21HP-223A	0.022MF	50V	セラミック コンデ	100
	C104	QCHB1EZ-223	0.022MF	25V	セラミック コンデ	100
	C105	QCHB1EZ-223	0.022MF	25V	セラミック コンデ	100
	C107	QCHB1EZ-223	0.022MF	25V	セラミック コンデ	100
	C111	QCHB1EZ-223	0.022MF	25V	セラミック コンデ	100
	C112	QCT30CH-120Y	12PF	50V	セラミック コンデ	100
	C113	QCC31EM-473ZV	0.047MF	25V	セラミック コンデ	100
	C121	QCT30CH-180Y	18PF	50V	セラミック コンデ	100
	C122	QCT30CH-180Y	18PF	50V	セラミック コンデ	100
	C123	QCC31EM-473ZV	0.047MF	25V	セラミック コンデ	100
	C124	QCZ0205-155	1.5MF	25V	セラミック コンデ	200
	C126	QCBB1HK-101Y	100PF	50V	セラミック コンデ	100
	C127	QCBB1HK-101Y	100PF	50V	セラミック コンデ	100
	C128	QFV71HJ-474ZM	0.47MF	50V	シンフイルム コンデ	300
	C129	QCGB1HK-102	1000PF	50V	セラミック コンデ	100
	C130	QETB1CM-227	220MF	16V	デンカイ コンデ	200
	C131	QCV81CM-103Y	0.01MF	16V	セラミック コンデ	100
	C132	QCV81CM-103Y	0.01MF	16V	セラミック コンデ	100
	C141	QCC31EM-473ZV	0.047MF	25V	セラミック コンデ	100
	C142	QETB1HM-106	10MF	50V	デンカイ コンデ	100
	C143	QCHB1EZ-223	0.022MF	25V	セラミック コンデ	100
	C144	QCC11EM-223V	0.022MF	25V	セラミック コンデ	100
	C145	QETB1HM-475E	4.7MF	50V	デンカイ コンデ	100
	C146	QETB1HM-106	10MF	50V	デンカイ コンデ	100
	C147	QETB1HM-105	1MF	50V	デンカイ コンデ	100
	C148	QETB1HM-474	0.47MF	50V	デンカイ コンデ	100
	C149	QETB1HM-105	1MF	50V	デンカイ コンデ	100
	C150	QETC1HM-225ZN	2.2MF	50V	デンカイ コンデ	100
	C153	QCY31HK-821Z	820PF	50V	セラミック コンデ	100
	C154	QCY31HK-472Z	4700PF	50V	セラミック コンデ	100
	C155	QETB1EM-476	47MF	25V	デンカイ コンデ	100
	C156	QCHB1EZ-223	0.022MF	25V	セラミック コンデ	100
	C157	QCF31HP-473Z	0.047MF	50V	セラミック コンデ	100
	C158	QETB1HM-106	10MF	50V	デンカイ コンデ	100
	C159	QFLC1HJ-223ZM	0.022MF	50V	マイラ コンデンサ	100
	C160	QFLC1HJ-223ZM	0.022MF	50V	マイラ コンデンサ	100
	C161	QETB1HM-225	2.2MF	50V	デンカイ コンデ	100
	C162	QETB1HM-225	2.2MF	50V	デンカイ コンデ	100
	C165	QCHB1EZ-223	0.022MF	25V	セラミック コンデ	100
	C167	QFN81HJ-102	1000PF	50V	マイラ コンデンサ	100
	C168	QFV71HJ-274ZM	0.27MF	50V	T.フイルム	
	C170	QETB1EM-106	10MF	25V	デンカイ コンデ	100
	C171	QFV71HJ-474ZM	0.47MF	50V	シンフイルム コンデ	300
	C172	QETB1HM-106	10MF	50V	デンカイ コンデ	100
	C173	QETB1EM-226	22MF	25V	デンカイ コンデ	100
	C174	QETB1EM-106	10MF	25V	デンカイ コンデ	100
	C175	QETB1HM-474	0.47MF	50V	デンカイ コンデ	100
	C176	QFV81HJ-224	0.22MF	50V	シンフイルム コンデ	200
	C177	QCT25CH-470Z	47PF	50V	セラミック コンデ	100
	C178	QETB1EM-476	47MF	25V	デンカイ コンデ	100
	C179	QCHB1EZ-223	0.022MF	25V	セラミック コンデ	100
	C180	QETB1HM-226E	22MF	50V	デンカイ コンデ	100
	C191	QETB1HM-225	2.2MF	50V	デンカイ コンデ	100
	C192	QETB1HM-225	2.2MF	50V	デンカイ コンデ	100
	C193	QFVB1HJ-474N	0.47MF	50V	シンフイルム コンデ	
	C194	QFVB1HJ-474N	0.47MF	50V	シンフイルム コンデ	

抵抗器類

△	シンボル NO	部品番号	部品名	価格
	R102	QRD167J-332	3.3K 1/6W カーボン テイコウ	100
	R103	QRD161J-221	220 1/6W カーボン テイコウ	100
	R104	QRD167J-272	2.7K 1/6W カーボン テイコウ	100
	R105	QRD161J-391	390 1/6W カーボン テイコウ	100
	R106	QRD161J-102	1K 1/6W カーボン テイコウ	100
	R107	QRD161J-681	680 1/6W カーボン テイコウ	100
	R108	QRD167J-332	3.3K 1/6W カーボン テイコウ	100
	R109	QRD161J-221	220 1/6W カーボン テイコウ	100
	R115	QRD161J-104	100K 1/6W カーボン テイコウ	100
	R119	QRD161J-222	2.2K 1/6W カーボン テイコウ	100
	R121	QRD161J-473	47K 1/6W カーボン テイコウ	100
	R122	QRD161J-472	4.7K 1/6W カーボン テイコウ	100
	R123	QRD167J-562	5.6K 1/6W カーボン テイコウ	100
	R124	QRD161J-222	2.2K 1/6W カーボン テイコウ	100
	R125	QRD161J-222	2.2K 1/6W カーボン テイコウ	100
	R126	QRD161J-181	180 1/6W カーボン テイコウ	100
	R127	QRD167J-822	8.2K 1/6W カーボン テイコウ	100
	R128	QRD161J-472	4.7K 1/6W カーボン テイコウ	100
	R129	QRD161J-222	2.2K 1/6W カーボン テイコウ	100
△	R130	QRZ0077-680	68 1/4W ヒューズ テイコウ	100
	R132	QRD161J-102	1K 1/6W カーボン テイコウ	100
	R133	QRD161J-473	47K 1/6W カーボン テイコウ	100
	R134	QRD161J-103	10K 1/6W カーボン テイコウ	100
	R141	QRD161J-392	3.9K 1/6W カーボン テイコウ	100
	R142	QRD161J-103	10K 1/6W カーボン テイコウ	100
	R143	QRD161J-103	10K 1/6W カーボン テイコウ	100
	R144	QRD167J-332	3.3K 1/6W カーボン テイコウ	100
	R145	QRD161J-103	10K 1/6W カーボン テイコウ	100
	R146	QRD167J-272	2.7K 1/6W カーボン テイコウ	100
	R147	QRD167J-223	22K 1/6W カーボン テイコウ	100
	R148	QRD161J-561	560 1/6W カーボン テイコウ	100
	R149	QRD161J-103	10K 1/6W カーボン テイコウ	100
	R151	QRD167J-223	22K 1/6W カーボン テイコウ	100
	R152	QRD167J-223	22K 1/6W カーボン テイコウ	100
	R161	QRD161J-473	47K 1/6W カーボン テイコウ	100
	R162	QRD161J-473	47K 1/6W カーボン テイコウ	100
	R163	QRD161J-102	1K 1/6W カーボン テイコウ	100
	R164	QRD161J-102	1K 1/6W カーボン テイコウ	100
	R167	QRD161J-101	100 1/6W カーボン テイコウ	100
	R168	QRD161J-101	100 1/6W カーボン テイコウ	100
	R169	QRD161J-392	3.9K 1/6W カーボン テイコウ	100
	R170	QRD161J-392	3.9K 1/6W カーボン テイコウ	100
	R171	QRD161J-470	47 1/6W カーボン テイコウ	100
	R172	QRD161J-103	10K 1/6W カーボン テイコウ	100
	R182	QRD161J-103	10K 1/6W カーボン テイコウ	100
	R183	QRD161J-103	10K 1/6W カーボン テイコウ	100
	R184	QRD161J-103	10K 1/6W カーボン テイコウ	100

その他

△	シンボル NO	部品番号	部品名	価格
		EMV10458-003ST	キバン	1,000
		VYH7653-002	IC ソケット	100
	J102	EMV5109-007A	オス コネクタ	100
	T111	EQR7121-005	RF コイル	700
	T141	EQT2140-021	IF トランス	200
	T142	ECB1560-011	セラミック フイルタ	300
	AT101	EMB10YV-401K	アンテナ タンシ	300
	CF101	ECB2123-006R	セラミック フイルタ	200
	CF102	ECB2123-006R	セラミック フイルタ	200
	EP101	E70225-001	アース プレート	100
	FE101	EAF6102-001	フロントエンド	1,600
	JA101	EMV7140-L10R	ピン コネクタ 10ピン	200
	LP141	EQF0101-002	ローパス フイルタ	500
	XT121	ECX0007-200KC	スイショウ シンドウ	600
	XT141	ECXPR46-001A	スイショウ シンドウ	200
	XT142	ECB1001-002	セラミック フイルタ	200
	XT161	ECXP3R6-001ZA	スイショウ シンドウ	200

— MEMO —

XL-MXM500V

＜部品リスト＞

－ 目 次 －

総合分解図及び部品リスト 8-2
CDメカ分解図及び部品リスト 8-4
基板図及び部品リスト 8-6
■ フロント、メイン基板 (ENN-429A) 8-6
■ ビデオCD基板 (ENB-199A) 8-8

総合分解図及び部品リスト

シンボルNo. M 3 M M

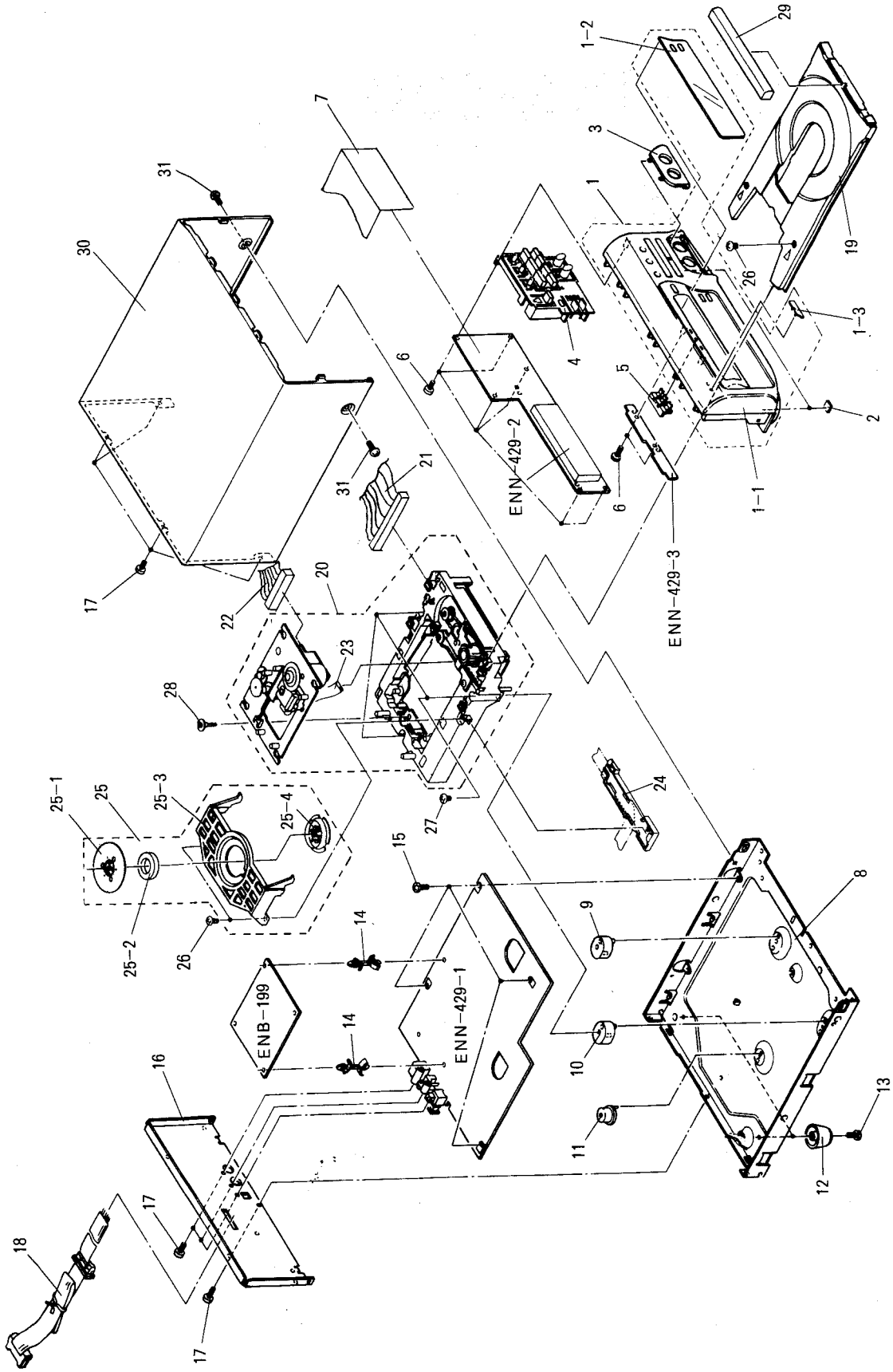

■ 部品リスト

⚠	分解図番号	部品番号	部品名	個数	備考	価格
	1	EFP-XLMXM500V(S	フロント ﾊﾟﾈﾙ組立	1		
	1-1	E102950-001ST	フロント ﾊﾟﾈﾙ	1		
	1-2	E309217-003	ウインﾄﾞｳ スクリｰﾝ	1		500
	1-3	E407211-002	ﾋﾞｸﾀ ﾏｰｸ	1		100
	2	E406855-010	スﾍﾟｰｻ	2		100
	3	E309232-001	ﾎﾞﾀﾝ エスカツシヨン	1		200
	4	E208348-001	ﾌﾟｯシユ ﾎﾞﾀﾝ	1		400
	5	E408435-001	インシﾞｹｰﾀ	1		100
	6	SDSF2608Z	ネジﾞ	8		20
	7	VWF1231-14TTB	FFC ｹｰﾌﾞﾙ	1		300
	8	E102952-002	底カバー	1		
	9	E309236-001	メカ スタントﾞ(右側)	1		100
	10	E309237-001	メカ スタントﾞ(左側)	1		100
	11	E309238-001	メカ スタントﾞ(後ろ側)	1		100
	12	E47227-012	脚	2		100
	13	SBSG3010Z	タツヒﾟンクﾞ ネジﾞ	2		20
	14	E408621-001	フアスナ	2		100
	15	SBSG3006CC	ネジﾞ	4		20
	16	E208350-003	リヤ パネル	1		
	17	E73273-003	ネジﾞ	8		50
	18	EWP907-010	フラツト ワイヤ 組立	1		700
	19	E102358-332SS	CD トレイ	1		300
	20	----------	CDメカニズム組立	1	8-4ページ参照	
	21	EWS265-B410	ソケツト ワイヤ	1		
	22	EWS266-B411	ソケツト ワイヤ	1		
	23	EWPZ02-001	FFC ｹｰﾌﾞﾙ	1		200
	24	E308181-221SS	FFC ホルタﾞ	1		100
	25	E306837-005	クランﾊﾟ 組立	1		500
	25-1	E306836-003	ヨｰク ﾌﾟ レｰト	1		100
	25-2	E74897-002	C.Dマクﾞ ネツト	1		200
	25-3	E26756-002	クランﾊﾟ ﾍﾞｰス	1		200
	25-4	E306835-001	CD クランﾊﾟ	1		100
	26	SBSF3008Z	タツヒﾟンクﾞ ネジﾞ	3		20
	27	SBST3020Z	タツヒﾟンクﾞ ネジﾞ	3		20
	28	E406293-001	スﾍﾟ シヤル ネジﾞ	1		50
	29	E309219-001	CD フツテインクﾞ	1		300
	30	E208352-001(S)	上カバー	1		
	31	SDSG3006M	タツヒﾟンクﾞ ネジﾞ	2		20
	--	E61029-005	ナンハﾞ ラヘﾞ ル	1		100

CDメカ分解図及び部品リスト

シンボルNo. M 4 M M

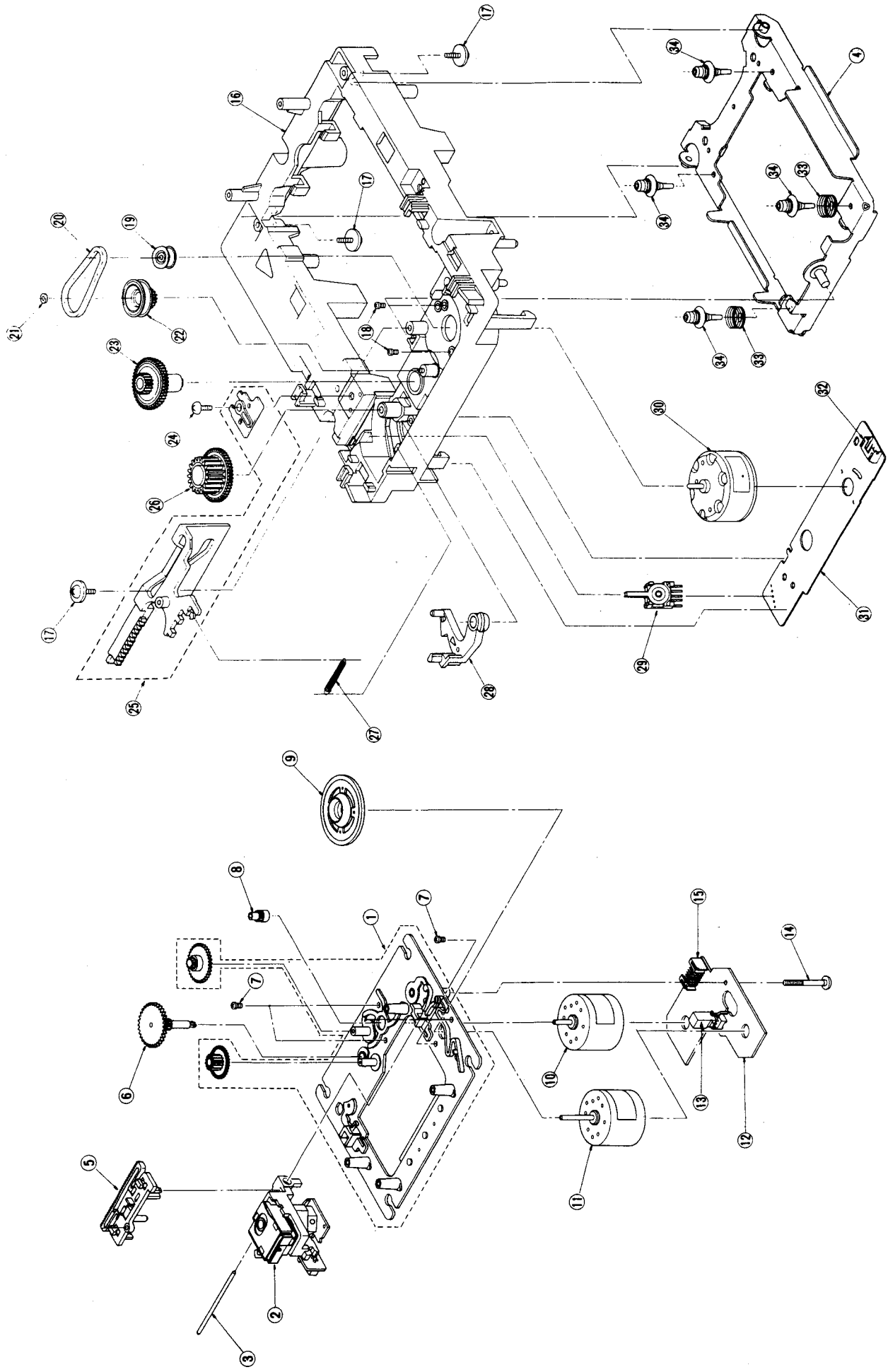

■ 部品リスト(CDメカニズム組立)

⚠	分解図番号	部品番号	部品名	個数	備考	価格
	1	E102501-221SS	メカ ﾍﾞ-ス	1		500
	2	OPTIMA-6S	光 ﾋﾟｯｸｱｯﾌﾟ	1		4,800
	3	E406777-001	ｶﾞｲﾄﾞ ｼﾔﾌﾄ	1		100
	4	E307179-222	ﾛｰﾃﾞ ｲﾝｸﾞ ﾍﾞ-ｽ組立	1		400
	5	E307746-001	CD ﾗｯｸ	1		100
	6	E307745-221SS	ｶﾑ ｷﾞﾔ-	1		100
	7	SDSP2003N	ﾈｼﾞ	4		20
	8	E406750-221SS	ﾋﾟﾆｵﾝ ｷﾞﾔ-	1		100
	9	E75807-302	ﾀｰﾝﾃｰﾌﾞﾙ	1		200
	10	MDN-4RA3ETA-1	ﾌｲｰﾄﾞ ﾓｰﾀ	1		800
	11	E406783-001	DC ﾓｰﾀ	1		700
	12	EWM10190-001(S)	ﾓｰﾀ 基板	1		
	13	ESB1100-005	ﾘｰﾌ ｽｲｯﾁ	1		100
	14	E75832-001	ｽﾍﾟ ｼﾔﾙ ﾈｼﾞ	1		50
	15	EMV5109-006B	ｺﾈｸﾄ 端子	1	6ピン	100
	16	E102357-221	ﾛｰﾃﾞ ｲﾝｸﾞ ﾍﾞ-ｽ	1		600
	17	E65923-003	ﾀｯﾋﾟﾝｸﾞ ﾈｼﾞ	3		50
	18	SPSK2640Z	ﾈｼﾞ	2		20
	19	E75984-001	ﾓｰﾀ ﾌﾟ-ﾘ	1		100
	20	E75950-002	ﾘｰﾙ ﾍﾞﾙﾄ	1		100
	21	E72024-001	ｽﾋﾟ-ﾄﾞ ﾅｯﾄ	1		20
	22	E75985-001	ﾄﾞ ﾗｲﾌﾞ ｷﾞﾔ-	1		100
	23	E75986-002	ﾘｰﾙ ｷﾞﾔ-	1		100
	24	SBSF3008Z	ﾀｯﾋﾟﾝｸﾞ ﾈｼﾞ	1		20
	25	E307252-221	ｶﾑ 組立	1		100
	26	E75987-001	ﾘｰﾙ ｷﾞﾔ-	1		100
	27	E75989-001	ﾊﾞﾈ	1		100
	28	E307162-221	ｱｸｼｮﾝ ﾚﾊﾞ-	1		100
	29	ESS1200-002	ﾚﾊﾞ-ｽｲｯﾁ	1		200
	30	RF-500TB-12560	DC ﾓｰﾀ	1		800
	31	EMW10255-002(S)	ﾓｰﾀ 基板	1		200
	32	EMV5109-005B	ｺﾈｸﾄ 端子	1	5ピン	100
	33	E406871-001	ﾊﾞﾈ	2		100
	34	E406294-002	ｲﾝｼｭﾚｰﾀ	4		100

基板図及び部品リスト

■フロント、メイン基板（ＥＮＮ－４２９Ａ）

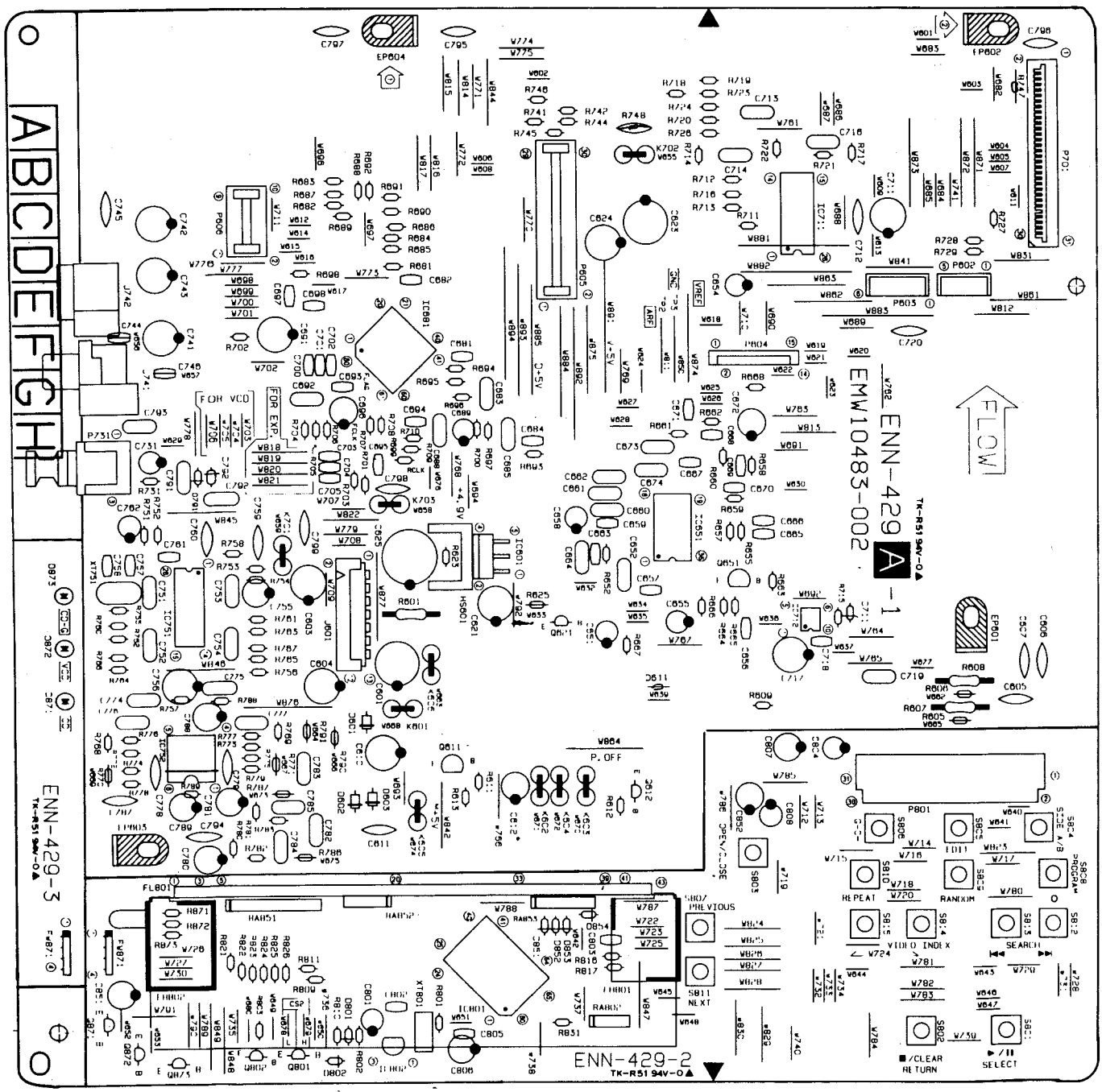

トランジスタ類

△	シンボルＮＯ	部品番号	部品名		価格
	Q611	2SA934(Q,R)	ﾄﾗﾝｼﾞｽﾀ(SI)	ローム	100
	Q612	DTA144ES	ﾃﾞｼﾞﾀﾙﾄﾗﾝｼﾞ	ローム	100
	Q621	DTA144WS	ﾃﾞｼﾞﾀﾙﾄﾗﾝｼﾞ	ローム	100
	Q651	2SA950(O,Y)	ﾄﾗﾝｼﾞｽﾀ(SI)	東芝	200
	Q801	DTA114YS	ﾃﾞｼﾞﾀﾙﾄﾗﾝｼﾞ	ローム	100
	Q802	DTC114YS	ﾃﾞｼﾞﾀﾙﾄﾗﾝｼﾞ	ローム	100
	Q871	DTC114YS	ﾃﾞｼﾞﾀﾙﾄﾗﾝｼﾞ	ローム	100
	Q872	DTC114YS	ﾃﾞｼﾞﾀﾙﾄﾗﾝｼﾞ	ローム	100
	Q873	DTC114YS	ﾃﾞｼﾞﾀﾙﾄﾗﾝｼﾞ	ローム	100

Ｉ．Ｃ．類

△	シンボルＮＯ	部品番号	部品名		価格
	IC601	LM2935TLB03	IC(MONO-ANA	旭が後	800
	IC651	AN8806SB	IC(M)	松下	800
	IC681	MN662720RB	IC(DIGI-MOS	松下	2,500
	IC711	BA6398FPX	IC(MONO-ANA	ローム	900
	IC712	TA8409FTP1	IC(MONO-ANA	東芝	500
	IC751	MN35502	IC(DIGI-MOS	松下	1,600
	IC752	XRA15218	IC(MONO-ANA	ローム	300
	IC801	HD6473724C46F	IC(M)	日立	5,800
	IC802	MN1281(P,Q)	IC(DIGI-MOS	松下	300

ダイオード類

△	シンボルNO	部品番号	部品名	価格
	D601	1SR139-200	SI ダイオード ローム	100
	D602	1SR139-200	SI ダイオード ローム	100
	D603	1SR139-200	SI ダイオード ローム	100
	D611	1SS119	SI ダイオード	100
	D711	MTZ6.2JB	ツエナー ダイオード ローム	100
	D791	1SS119	SI ダイオード	100
	D792	1SS119	SI ダイオード	100
	D801	1SS119	SI ダイオード	100
	D802	1SS119	SI ダイオード	100
	D851	1SS119	SI ダイオード	100
	D852	1SS119	SI ダイオード	100
	D853	1SS119	SI ダイオード	100
	D854	1SS119	SI ダイオード	100
	D871	SLR-342MCA47	LED ローム	200
	D872	SLR-342MCA47	LED ローム	200
	D873	SLR-342MCA47	LED ローム	200

コンデンサ類

△	シンボルNO	部品番号	部品名	価格
	C601	QETB1CM-108N	1000MF 16V テンカイ コンデ	400
	C603	QETB1CM-227	220MF 16V テンカイ コンデ	200
	C604	QETB1CM-227	220MF 16V テンカイ コンデ	200
	C610	QETB1AM-477	470MF 10V テンカイ コンデ	300
	C611	QCF21HP-223A	0.022MF 50V セラミック コンデ	100
	C612	QETBOJM-227	220MF 6.3V テンカイ コンデ	100
	C621	QETB1AM-477	470MF 10V テンカイ コンデ	300
	C623	QETBOJM-108E	1000MF 6.3V テンカイ コンデ	300
	C624	QER51AM-227	220MF 10V テンカイ コンデ	100
	C625	QETBOJM-228	2200MF 6.3V テンカイ コンデ	400
	C651	QETB1AM-107	100MF 10V テンカイ コンデ	100
	C652	QCZ0202-155	1.5MF 25V MCコンデンサ	200
	C654	QETB1AM-107	100MF 10V テンカイ コンデ	100
	C655	QER51EM-106	10MF 25V テンカイ コンデ	100
	C656	QCHB1EZ-223	0.022MF 25V セラミック コンデ	100
	C657	QCSB1HJ-680	68PF 50V セラミック コンデ	100
	C658	QETB1HM-105	1MF 50V テンカイ コンデ	100
	C659	QCBB1HK-101Y	100PF 50V セラミック コンデ	100
	C660	QFN81HJ-273	0.027MF 50V マイラ コンデンサ	100
	C661	QFN81HJ-472	4700PF 50V マイラ コンデンサ	100
	C662	QFN31HJ-332Z	3300PF 50V マイラ コンデンサ	100
	C663	QCT3OCH-3R3Y	3.3PF 50V セラミック コンデ	100
	C664	QFN81HJ-104	0.1MF 50V マイラ コンデンサ	100
	C665	QCHB1EZ-223	0.022MF 25V セラミック コンデ	100
	C666	QCHB1EZ-223	0.022MF 25V セラミック コンデ	100
	C667	QCHB1EZ-223	0.022MF 25V セラミック コンデ	100
	C668	QCXB1CM-222Y	2200PF 16V セラミック コンデ	100
	C669	QCBB1HK-271Y	270PF 50V セラミック コンデ	100
	C670	QCSB1HJ-470Y	47PF 50V セラミック コンデ	100
	C671	QCGB1HK-821	820PF 50V セラミック コンデ	100
	C672	QER51CM-476	47MF 16V テンカイ コンデ	100
	C673	QFN81HJ-104	0.1MF 50V マイラ コンデンサ	100
	C674	QFN81HJ-104	0.1MF 50V マイラ コンデンサ	100
	C681	QCBB1HK-471Y	470PF 50V セラミック コンデ	100
	C682	QCBB1HK-471Y	470PF 50V セラミック コンデ	100
	C683	QFN81HJ-223	0.022MF 50V マイラ コンデンサ	100
	C684	QCHB1EZ-223	0.022MF 25V セラミック コンデ	100
	C685	QFV71HJ-334ZM	0.33MF 50V シンフイルム コンデ	200
	C688	QFN81HJ-104	0.1MF 50V マイラ コンデンサ	100
	C689	QETB1AM-107	100MF 10V テンカイ コンデ	100
	C691	QER51AM-227	220MF 10V テンカイ コンデ	100
	C692	QFN81HJ-104	0.1MF 50V マイラ コンデンサ	100
	C693	QCHB1EZ-223	0.022MF 25V セラミック コンデ	100
	C694	QCHB1EZ-223	0.022MF 25V セラミック コンデ	100
	C695	QCHB1EZ-223	0.022MF 25V セラミック コンデ	100
	C696	QER61AM-107Z	100MF 10V テンカイ コンデ	100
	C697	QCT3OCH-5R6Y	5.6PF 50V セラミック コンデ	100
	C711	QETB1CM-227	220MF 16V テンカイ コンデ	200
	C712	QCF21HP-223A	0.022MF 50V セラミック コンデ	100
	C713	QFN81HJ-273	0.027MF 50V マイラ コンデンサ	100
	C714	QFN81HJ-183	0.018MF 50V マイラ コンデンサ	100
	C716	QFN81HJ-273	0.027MF 50V マイラ コンデンサ	100
	C717	QER61CM-107ZM	100MF 16V テンカイ コンデ	60
	C719	QFN81HJ-104	0.1MF 50V マイラ コンデンサ	100
	C720	QCF21HP-223A	0.022MF 50V セラミック コンデ	100
	C731	QETB1AM-107	100MF 10V テンカイ コンデ	100
	C741	QETCOJM-477ZN	470MF 6.3V テンカイ コンデ	200
	C742	QETCOJM-477ZN	470MF 6.3V テンカイ コンデ	200
	C743	QETCOJM-477ZN	470MF 6.3V テンカイ コンデ	200
	C751	QCZ0202-155	1.5MF 25V MCコンデンサ	200
	C752	QCZ0202-155	1.5MF 25V MCコンデンサ	200
	C753	QCZ0202-155	1.5MF 25V MCコンデンサ	200
	C754	QCZ0202-155	1.5MF 25V MCコンデンサ	200
	C755	QETBOJM-227	220MF 6.3V テンカイ コンデ	100
	C756	QETCOJM-477ZN	470MF 6.3V テンカイ コンデ	200
	C757	QCT3OCH-100Y	10PF 50V セラミック コンデ	100
	C758	QCT3OCH-120Y	12PF 50V セラミック コンデ	100
	C762	QETB1AM-476	47MF 10V テンカイ コンデ	100
	C774	QFN81HJ-182	1800PF 50V マイラ コンデンサ	100
	C775	QFN81HJ-182	1800PF 50V マイラ コンデンサ	100
	C776	QFN81HJ-333	0.033MF 50V マイラ コンデンサ	100
	C777	QFN81HJ-333	0.033MF 50V マイラ コンデンサ	100
	C778	QCY21HK-101	100PF 50V セラミック コンデ	100
	C779	QCY21HK-101	100PF 50V セラミック コンデ	100
	C780	EET2502-476N	47MF テンカイ コンデ	100
	C781	EET2502-476N	47MF テンカイ コンデ	100
	C784	QFN81HJ-822	8200PF 50V マイラ コンデンサ	100
	C785	QFN81HJ-822	8200PF 50V マイラ コンデンサ	100
	C788	EET2502-476N	47MF テンカイ コンデ	100
	C789	EET2502-476N	47MF テンカイ コンデ	100
	C791	QCZ0202-155	1.5MF 25V MCコンデンサ	200
	C792	QCZ0202-155	1.5MF 25V MCコンデンサ	200
	C794	QCF21HP-473A	0.047MF 50V セラミック コンデ	100
	C795	QCY31HK-152Z	1500PF 50V セラミック コンデ	100
	C796	QCS31HJ-680Z	68PF 50V セラミック コンデ	100

コンデンサ類

△	シンボルNO	部品番号	部品名	価格
	C801	QER61AM-226ZM	22MF 10V テンカイ コンデ	100
	C802	QCHB1EZ-223	0.022MF 25V セラミック コンデ	100
	C803	QCHB1EZ-223	0.022MF 25V セラミック コンデ	100
	C805	QCHB1EZ-223	0.022MF 25V セラミック コンデ	100
	C806	QER50JM-107	100MF 6.3V テンカイ コンデ	100
	C807	QEK51HM-226	22MF 50V タテンカイ コンデ	100
	C808	QER50JM-476	47MF 6.3V テンカイ コンデ	100
	C851	QER51HM-106	10MF 50V テンカイ コンデ	100
	C852	QER51HM-106	10MF 50V テンカイ コンデ	100

抵抗器類

△	シンボルNO	部品番号	部品名	価格
△	R601	QRD12CJ-4R7S	4.7 1/2W カーボン テイコウ	100
	R605	QRD161J-2R2	2.2 1/6W カーボン テイコウ	100
	R609	QRD161J-331	330 1/6W カーボン テイコウ	100
	R611	QRD161J-472	4.7K 1/6W カーボン テイコウ	100
	R612	QRD161J-331	330 1/6W カーボン テイコウ	100
	R613	QRD161J-472	4.7K 1/6W カーボン テイコウ	100
	R623	QRD161J-122	1.2K 1/6W カーボン テイコウ	100
	R625	QRD161J-103	10K 1/6W カーボン テイコウ	100
	R652	QRD161J-123	12K 1/6W カーボン テイコウ	100
	R655	QRD167J-134	130K 1/6W カーボン テイコウ	100
	R657	QRD161J-913	91K 1/6W カーボン テイコウ	100
	R658	QRD161J-273	27K 1/6W カーボン テイコウ	100
	R659	QRD161J-114	110K 1/6W カーボン テイコウ	100
	R660	QRD167J-154	150K 1/6W カーボン テイコウ	100
	R661	QRD161J-394	390K 1/6W カーボン テイコウ	100
	R662	QRD161J-103	10K 1/6W カーボン テイコウ	100
	R663	QRD167J-121	120 1/6W カーボン テイコウ	100
	R664	QRD161J-470	47 1/6W カーボン テイコウ	100
	R665	QRD161J-470	47 1/6W カーボン テイコウ	100
	R666	QRD161J-470	47 1/6W カーボン テイコウ	100
	R667	QRD161J-2R2	2.2 1/6W カーボン テイコウ	100
	R668	QRD161J-910Y	91 1/6W カーボン テイコウ	100
	R681	QRD161J-102	1K 1/6W カーボン テイコウ	100
	R682	QRD161J-102	1K 1/6W カーボン テイコウ	100
	R683	QRD161J-102	1K 1/6W カーボン テイコウ	100
	R684	QRD161J-102	1K 1/6W カーボン テイコウ	100
	R685	QRD161J-102	1K 1/6W カーボン テイコウ	100
	R686	QRD161J-102	1K 1/6W カーボン テイコウ	100
	R687	QRD161J-102	1K 1/6W カーボン テイコウ	100
	R688	QRD161J-102	1K 1/6W カーボン テイコウ	100
	R689	QRD161J-102	1K 1/6W カーボン テイコウ	100
	R690	QRD161J-102	1K 1/6W カーボン テイコウ	100
	R691	QRD161J-102	1K 1/6W カーボン テイコウ	100
	R692	QRD161J-102	1K 1/6W カーボン テイコウ	100
	R693	QRD167J-155	1.5M 1/6W カーボン テイコウ	100
	R694	QRD161J-104	100K 1/6W カーボン テイコウ	100
	R695	QRD161J-104	100K 1/6W カーボン テイコウ	100
	R696	QRD161J-681	680 1/6W カーボン テイコウ	100
	R697	QRD161J-124	120K 1/6W カーボン テイコウ	100
	R698	QRD161J-471	470 1/6W カーボン テイコウ	100
	R699	QRD161J-102	1K 1/6W カーボン テイコウ	100
	R700	QRD161J-2R2	2.2 1/6W カーボン テイコウ	100
	R701	QRD161J-2R2	2.2 1/6W カーボン テイコウ	100
	R702	QRD161J-2R2	2.2 1/6W カーボン テイコウ	100
	R703	QRD161J-102	1K 1/6W カーボン テイコウ	100
	R704	QRD161J-102	1K 1/6W カーボン テイコウ	100
	R705	QRD161J-102	1K 1/6W カーボン テイコウ	100
	R706	QRD161J-101	100 1/6W カーボン テイコウ	100
	R707	QRD161J-102	1K 1/6W カーボン テイコウ	100
	R708	QRD161J-102	1K 1/6W カーボン テイコウ	100
	R709	QRD161J-102	1K 1/6W カーボン テイコウ	100
	R710	QRD161J-102	1K 1/6W カーボン テイコウ	100
	R711	QRD161J-821	820 1/6W カーボン テイコウ	100
	R712	QRD167J-562	5.6K 1/6W カーボン テイコウ	100
	R713	QRD161J-112	1.1K 1/6W カーボン テイコウ	100
	R714	QRD167J-113	11K 1/6W カーボン テイコウ	100
	R715	QRD161J-471	470 1/6W カーボン テイコウ	100
	R716	QRD161J-124	120K 1/6W カーボン テイコウ	100
	R717	QRD167J-332	3.3K 1/6W カーボン テイコウ	100
	R718	QRD161J-752	7.5K 1/6W カーボン テイコウ	100
	R719	QRD167J-223	22K 1/6W カーボン テイコウ	100
	R720	QRD161J-392	3.9K 1/6W カーボン テイコウ	100
	R721	QRD167J-153	15K 1/6W カーボン テイコウ	100
	R722	QRD161J-752	7.5K 1/6W カーボン テイコウ	100
	R723	QRD167J-751	750 1/6W カーボン テイコウ	100
	R724	QRD161J-363	36K 1/6W カーボン テイコウ	100
	R726	QRD167J-562	5.6K 1/6W カーボン テイコウ	100
	R727	QRD161J-472	4.7K 1/6W カーボン テイコウ	100
	R728	QRD161J-472	4.7K 1/6W カーボン テイコウ	100
	R729	QRD161J-472	4.7K 1/6W カーボン テイコウ	100
	R731	QRD161J-2R2	2.2 1/6W カーボン テイコウ	100
	R747	QRD161J-102	1K 1/6W カーボン テイコウ	100
	R748	QRD161J-102	1K 1/6W カーボン テイコウ	100
	R751	QRD161J-101	100 1/6W カーボン テイコウ	100
	R752	QRD161J-102	1K 1/6W カーボン テイコウ	100
	R753	QRD167J-560	56 1/6W カーボン テイコウ	100
	R754	QRD167J-560	56 1/6W カーボン テイコウ	100
	R755	QRD161J-271	270 1/6W カーボン テイコウ	100
	R756	QRD161J-101	100 1/6W カーボン テイコウ	100
	R757	QRD161J-122	1.2K 1/6W カーボン テイコウ	100
	R758	QRD161J-271	270 1/6W カーボン テイコウ	100
	R760	QRD161J-623	62K 1/6W カーボン テイコウ	100
	R761	QRD161J-623	62K 1/6W カーボン テイコウ	100
	R762	QRD161J-823	82K 1/6W カーボン テイコウ	100
	R763	QRD161J-823	82K 1/6W カーボン テイコウ	100
	R764	QRD161J-623	62K 1/6W カーボン テイコウ	100
	R765	QRD161J-623	62K 1/6W カーボン テイコウ	100
	R766	QRD161J-823	82K 1/6W カーボン テイコウ	100
	R767	QRD161J-823	82K 1/6W カーボン テイコウ	100
	R768	QRD161J-622	6.2K 1/6W カーボン テイコウ	100
	R769	QRD161J-622	6.2K 1/6W カーボン テイコウ	100

抵抗器類

△	シンボルNO	部品番号	部品名	価格
	R772	QRD167J-332	3.3K 1/6W カーボン テイコウ	100
	R773	QRD167J-332	3.3K 1/6W カーボン テイコウ	100
	R774	QRD161J-222	2.2K 1/6W カーボン テイコウ	100
	R775	QRD161J-222	2.2K 1/6W カーボン テイコウ	100
	R776	QRD167J-332	3.3K 1/6W カーボン テイコウ	100
	R777	QRD167J-332	3.3K 1/6W カーボン テイコウ	100
	R778	QRD161J-333	33K 1/6W カーボン テイコウ	100
	R779	QRD161J-333	33K 1/6W カーボン テイコウ	100
	R780	QRD161J-273	27K 1/6W カーボン テイコウ	100
	R781	QRD161J-273	27K 1/6W カーボン テイコウ	100
	R782	QRD167J-511	510 1/6W カーボン テイコウ	100
	R783	QRD167J-511	510 1/6W カーボン テイコウ	100
	R788	QRD161J-271	270 1/6W カーボン テイコウ	100
	R789	QRD161J-271	270 1/6W カーボン テイコウ	100
	R801	QRD161J-105	1M 1/6W カーボン テイコウ	100
	R802	QRD161J-821	820 1/6W カーボン テイコウ	100
	R803	QRD161J-103	10K 1/6W カーボン テイコウ	100
	R809	QRD161J-103	10K 1/6W カーボン テイコウ	100
	R810	QRD161J-472	4.7K 1/6W カーボン テイコウ	100
	R811	QRD161J-472	4.7K 1/6W カーボン テイコウ	100
	R816	QRD161J-472	4.7K 1/6W カーボン テイコウ	100
	R817	QRD161J-472	4.7K 1/6W カーボン テイコウ	100
	R821	QRD161J-103	10K 1/6W カーボン テイコウ	100
	R822	QRD161J-103	10K 1/6W カーボン テイコウ	100
	R823	QRD161J-103	10K 1/6W カーボン テイコウ	100
	R824	QRD161J-103	10K 1/6W カーボン テイコウ	100
	R825	QRD161J-103	10K 1/6W カーボン テイコウ	100
	R826	QRD161J-103	10K 1/6W カーボン テイコウ	100
	R831	QRD161J-472	4.7K 1/6W カーボン テイコウ	100
	R871	QRD161J-221	220 1/6W カーボン テイコウ	100
	R872	QRD161J-221	220 1/6W カーボン テイコウ	100
	R873	QRD161J-221	220 1/6W カーボン テイコウ	100

その他

△	シンボルNO	部品番号	部品名	価格
		EMW10483-002	キャン	
		SBST3006Z	タッピングビス	20
	J601	EMV7141-013	コネクト タンシ 13ピン	200
	J741	EMN00TV-110A	ピン ジャック ビデオ	200
	J742	EMD0489-015	コネクト タンシ S端子	200
	P602	EMV5109-005A	オス コネクタ 5ピン	100
	P603	EMV5109-006A	コネクト タンシ 6ピン	100
	P604	EMV7144-015	F.P.C.プラグ 15ピン	200
	P605	EMV5161-030	コネクト タンシ 30ピン	500
	P606	EMV5161-010	コネクト タンシ 10ピン	300
	P701	EMV7155-031	コネクト タンシ 31ピン	200
	P731	GP1F32T	オプティカル ジャ	1,300
	P801	EMV7155-031R	コネクト タンシ	200
	S801	ESP0001-023M	タクト スイッチ ▶/II (SELECT)	100
	S802	ESP0001-023M	タクト スイッチ ■/CLEAR (RETURN)	100
	S803	ESP0001-023M	タクト スイッチ OPEN/CLOSE	100
	S804	ESP0001-023M	タクト スイッチ SIDE A/B	100
	S805	ESP0001-023M	タクト スイッチ EDIT	100
	S806	ESP0001-023M	タクト スイッチ G-CH	100
	S807	ESP0001-023M	タクト スイッチ PREVIOUS	100
	S808	ESP0001-023M	タクト スイッチ PROGRAM	100
	S809	ESP0001-023M	タクト スイッチ RANDOM	100
	S810	ESP0001-023M	タクト スイッチ REPEAT	100
	S811	ESP0001-023M	タクト スイッチ NEXT	100
	S812	ESP0001-023M	タクト スイッチ ⏭(SEAECH)	100
	S813	ESP0001-023M	タクト スイッチ ⏮(SEAECH)	100
	S814	ESP0001-023M	タクト スイッチ < (VIDEO INDEX)	100
	S815	ESP0001-023M	タクト スイッチ > (VIDEO INDEX)	100
	EP601	EMZ4002-001Z	アース プレート	100
	EP602	EMZ4002-001Z	アース プレート	100
	EP603	EMZ4002-001Z	アース プレート	100
	EP604	EMZ4002-001Z	アース プレート	100
	FH801	E75819-001	サポート ホルダ	100
	FH802	E75820-001	サポート ホルダ	100
	FL801	ELU0001-185	ケイコウ ヒョウジカ	2,700
	FS801	E3400-439	フェルト スペーサ	100
	FS802	E3400-439	フェルト スペーサ	100
	FW871	EWR34B-08SST	フラット ワイヤ	100
	HS601	E40833-001	ヒートシンク	
	XT751	ECX0169-344EA	スイショウ シンドウ	400
	XT801	ECX0008-000KMZ	スイショウ シンドウ	200
		QWE350-05BB	ビニールワイヤー	

■ビデオCD基板（ENB−199A）

●表面

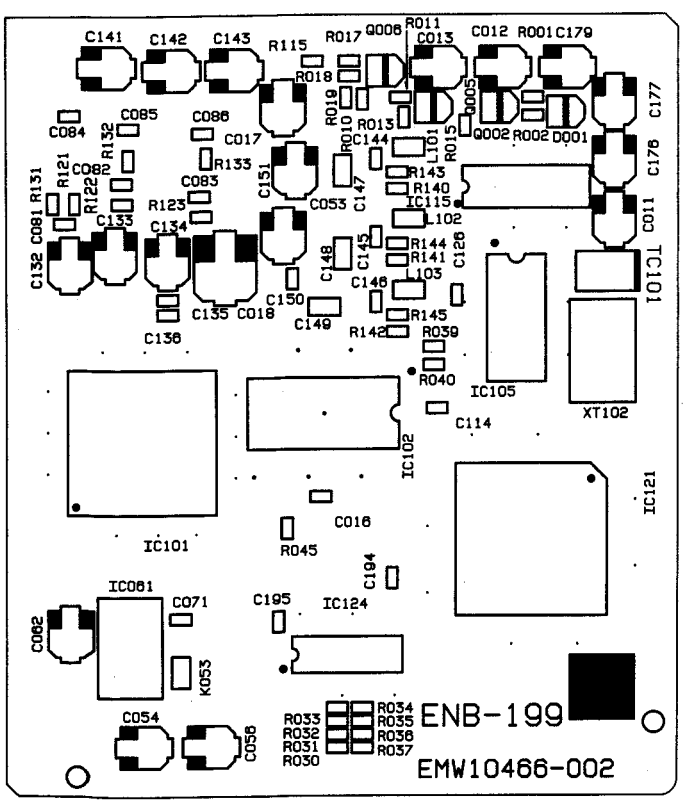

●裏面

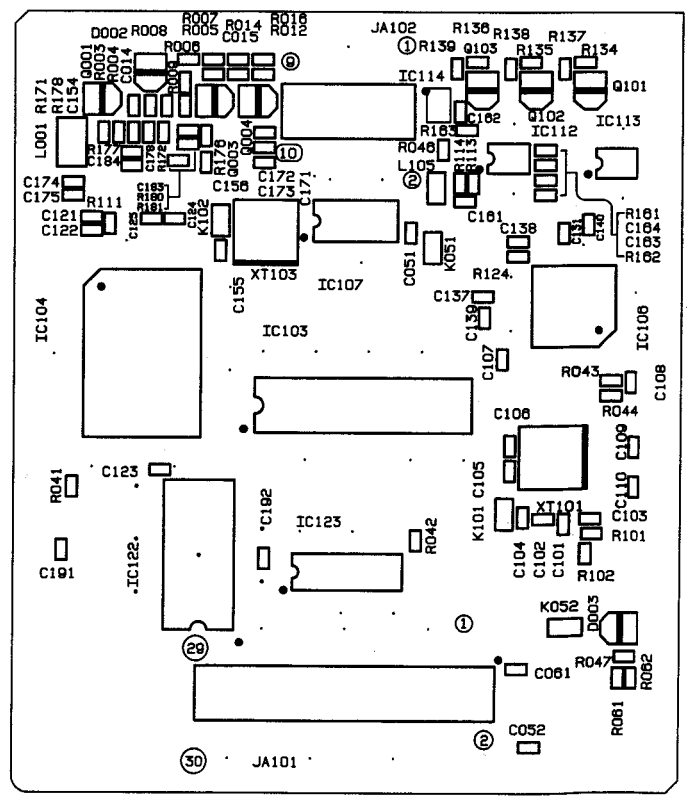

トランジスタ類

△	シンボルNO	部品番号	部品名		価格
	Q003	2SC2412KLN(RS)T	トランジスタ(SI)	ローム	100
	Q004	2SA1037KLN(RS)T	トランジスタ(SI)	ローム	100
	Q005	2SC2412KLN(RS)T	トランジスタ(SI)	ローム	100
	Q006	2SC2412KLN(RS)T	トランジスタ(SI)	ローム	100
	Q101	2SC2412KLN(RS)T	トランジスタ(SI)	ローム	100
	Q102	2SC2412KLN(RS)T	トランジスタ(SI)	ローム	100
	Q103	2SC2412KLN(RS)T	トランジスタ(SI)	ローム	100

I．C．類

△	シンボルNO	部品番号	部品名		価格
	IC061	PQ20VZ11X	IC(M)	シャープ	500
	IC101	CL480	IC(MICRO-CO	松下	23,000
	IC102	AT27C256R-001X	IC(M)	三菱	1,600
	IC103	UPD424260LE-70X	IC(D-RAM)	NEC	5,200
	IC104	YYZ1528-F	IC(M)	ヤマハ	2,700
	IC105	LC32464M-80X	IC(D-RAM)	三洋	1,200
	IC106	HD49307	IC(DIGI-MOS	日立	1,400
	IC107	HA118104FPW	IC(MONO-ANA	日立	600
	IC112	TLC2932IPWX	IC(M)		1,200
	IC113	TC74ACT74FSX	IC(M)	東芝	400
	IC114	UPA572TX	IC(M)	NEC	100
	IC115	CXA1645MX	IC(MONO-ANA		900
	IC121	MN17105J5G	I.C.		
	IC122	TC55257CFL-85X	IC(S-RAM)	東芝	1,700
	IC123	HD74HCT244FPW	IC(DIGI-MOS	日立	300
	IC124	HD74HCT245FPW	IC(DIGI-MOS	日立	300

ダイオード類

△	シンボルNO	部品番号	部品名		価格
	D003	DAN202KT146	SI ダイオード	ローム	100

コンデンサ類

△	シンボルNO	部品番号	部品名				価格
	C011	NEA21CM-106NZ	10MF	16V	テンカイ	コンデ	100
	C012	NEA20JM-226NZ	22MF	6.3V	テンカイ	コンデ	200
	C013	NEA21HM-105NZ	1MF	50V	テンカイ	コンデ	100
	C015	NCF31EZ-104AY	0.1MF	25V	セラミック	コンデ	100
	C016	NCS31HJ-151AY	150PF	50V	セラミック	コンデ	100
	C017	NEA20JM-226NZ	22MF	6.3V	テンカイ	コンデ	200
	C018	NEA20JM-107NPM	100MF	6.3V	テンカイ	コンデ	100
	C051	NCF31EZ-104AY	0.1MF	25V	セラミック	コンデ	100
	C052	NCF31EZ-104AY	0.1MF	25V	セラミック	コンデ	100
	C053	NEA20JM-226NZ	22MF	6.3V	テンカイ	コンデ	200
	C054	NEA20JM-226NZ	22MF	6.3V	テンカイ	コンデ	200
	C056	NEA20JM-226NZ	22MF	6.3V	テンカイ	コンデ	200
	C061	NCF31EZ-104AY	0.1MF	25V	セラミック	コンデ	100
	C062	NEA20JM-226NZ	22MF	6.3V	テンカイ	コンデ	200
	C071	NCF31EZ-104AY	0.1MF	25V	セラミック	コンデ	100
	C081	NCS31HJ-221AY	220PF	50V	セラミック	コンデ	100
	C082	NCS31HJ-221AY	220PF	50V	セラミック	コンデ	100
	C083	NCS31HJ-221AY	220PF	50V	セラミック	コンデ	100
	C084	NCS31HJ-470AY	47PF	50V	セラミック	コンデ	100
	C085	NCS31HJ-470AY	47PF	50V	セラミック	コンデ	100
	C086	NCS31HJ-470AY	47PF	50V	セラミック	コンデ	100
	C101	NCB31HK-103AY	0.01MF	50V	セラミック	コンデ	100
	C102	NCS31HJ-120AY	12PF	50V	セラミック	コンデ	100
	C103	NCF31EZ-104AY	0.1MF	25V	セラミック	コンデ	100
	C104	NCF31EZ-104AY	0.1MF	25V	セラミック	コンデ	100
	C105	NCF31EZ-104AY	0.1MF	25V	セラミック	コンデ	100
	C106	NCF31EZ-104AY	0.1MF	25V	セラミック	コンデ	100
	C107	NCF31EZ-104AY	0.1MF	25V	セラミック	コンデ	100
	C108	NCF31EZ-104AY	0.1MF	25V	セラミック	コンデ	100
	C109	NCF31EZ-104AY	0.1MF	25V	セラミック	コンデ	100
	C110	NCF31EZ-104AY	0.1MF	25V	セラミック	コンデ	100
	C114	NCF31EZ-104AY	0.1MF	25V	セラミック	コンデ	100
	C123	NCF31EZ-104AY	0.1MF	25V	セラミック	コンデ	100
	C124	NCF31EZ-104AY	0.1MF	25V	セラミック	コンデ	100
	C125	NCF31EZ-104AY	0.1MF	25V	セラミック	コンデ	100
	C126	NCF31EZ-104AY	0.1MF	25V	セラミック	コンデ	100
	C131	NCB31HK-222AY	2200PF	50V	セラミック	コンデ	100
	C132	NEA20JM-226NZ	22MF	6.3V	テンカイ	コンデ	200
	C133	NEA20JM-226NZ	22MF	6.3V	テンカイ	コンデ	200
	C134	NEA20JM-226NZ	22MF	6.3V	テンカイ	コンデ	200
	C135	NCB31HK-222AY	2200PF	50V	セラミック	コンデ	100
	C136	NCB31HK-222AY	2200PF	50V	セラミック	コンデ	100
	C137	NCB31HK-222AY	2200PF	50V	セラミック	コンデ	100
	C138	NCB31HK-222AY	2200PF	50V	セラミック	コンデ	100
	C139	NCB31HK-222AY	2200PF	50V	セラミック	コンデ	100
	C140	NCB31HK-103AY	0.01MF	50V	セラミック	コンデ	100
	C141	NEA21EM-475NZ	4.7MF	25V	テンカイ	コンデ	100
	C142	NEA21EM-475NZ	4.7MF	25V	テンカイ	コンデ	100
	C143	NEA21EM-475NZ	4.7MF	25V	テンカイ	コンデ	100
	C144	NCS31HJ-471AY	470PF	50V	セラミック	コンデ	100
	C145	NCS31HJ-471AY	470PF	50V	セラミック	コンデ	100
	C146	NCS31HJ-471AY	470PF	50V	セラミック	コンデ	100
	C147	NCF21CZ-105AY	1MF	16V	セラミック	コンデ	100
	C148	NCF21CZ-105AY	1MF	16V	セラミック	コンデ	100
	C149	NCF21CZ-105AY	1MF	16V	セラミック	コンデ	100

コンデンサ類

△	シンボルNO	部品番号	部品名				価格
	C150	NCF31EZ-104AY	0.1MF	25V	セラミック	コンデ	100
	C151	NEA21EM-475NZ	4.7MF	25V	テンカイ	コンデ	100
	C154	NCB31HK-103AY	0.01MF	50V	セラミック	コンデ	100
	C161	NCF31EZ-104AY	0.1MF	25V	セラミック	コンデ	100
	C162	NCF31EZ-104AY	0.1MF	25V	セラミック	コンデ	100
	C164	NCF31EZ-104AY	0.1MF	25V	セラミック	コンデ	100
	C171	NCF31EZ-104AY	0.1MF	25V	セラミック	コンデ	100
	C172	NCF31EZ-104AY	0.1MF	25V	セラミック	コンデ	100
	C173	NCF31EZ-104AY	0.1MF	25V	セラミック	コンデ	100
	C174	NCF31EZ-104AY	0.1MF	25V	セラミック	コンデ	100
	C175	NCF31EZ-104AY	0.1MF	25V	セラミック	コンデ	100
	C176	NEA20JM-226NZ	22MF	6.3V	テンカイ	コンデ	200
	C177	NEA20JM-226NZ	22MF	6.3V	テンカイ	コンデ	200
	C178	NCS31HJ-560AY	56PF	50V	セラミック	コンデ	100
	C179	NEA20JM-226NZ	22MF	6.3V	テンカイ	コンデ	200
	C183	NCS31HJ-470AY	47PF	50V	セラミック	コンデ	100
	C184	NCT06CH-5R0AY	5PF		セラミック	コンデ	100
	C191	NCF31EZ-104AY	0.1MF	25V	セラミック	コンデ	100
	C192	NCF31EZ-104AY	0.1MF	25V	セラミック	コンデ	100
	C194	NCF31EZ-104AY	0.1MF	25V	セラミック	コンデ	100
	C195	NCF31EZ-104AY	0.1MF	25V	セラミック	コンデ	100

抵抗器類

△	シンボルNO	部品番号	部品名	価格
	R002	NRSA63J-182NY	メタルクレース テ	100
	R003	NRSA63J-222NY	メタルクレース	100
	R004	NRSA63J-0R0AY		
	R005	NRSA63J-273NY	メタルクレース テ	100
	R006	NRSA63J-203NY	メタルクレース テ	100
	R007	NRSA63J-681NY	メタルクレース	100
	R008	NRSA63J-680NY	メタルクレース テ	100
	R009	NRSA63J-560NY	メタルクレース テ	100
	R010	NRSA63J-681NY	メタルクレース	100
	R011	NRSA63J-561NY	メタルクレース テ	100
	R012	NRSA63J-821NY	メタルクレース	100
	R013	NRSA63J-181NY	メタルクレース テ	100
	R014	NRSA63J-472NY	メタルクレース	100
	R015	NRSA63J-222NY	メタルクレース	100
	R016	NRSA63J-680NY	メタルクレース テ	100
	R017	NRSA63J-680NY	メタルクレース テ	100
	R018	NRSA63J-680NY	メタルクレース テ	100
	R019	NRSA63J-680NY	メタルクレース テ	100
	R030	NRSA63J-273NY	メタルクレース テ	100
	R031	NRSA63J-273NY	メタルクレース テ	100
	R032	NRSA63J-273NY	メタルクレース テ	100
	R033	NRSA63J-273NY	メタルクレース テ	100
	R034	NRSA63J-273NY	メタルクレース テ	100
	R035	NRSA63J-273NY	メタルクレース テ	100
	R036	NRSA63J-273NY	メタルクレース テ	100
	R037	NRSA63J-273NY	メタルクレース テ	100
	R040	NRSA63J-0R0AY		
	R041	NRSA63J-103NY	メタルクレース	100
	R042	NRSA63J-103NY	メタルクレース	100
	R043	NRSA63J-0R0AY		
	R045	NRSA63J-101NY	メタルクレース	100
	R046	NRSA63J-470NY	メタルクレース	100
	R047	NRSA63J-102NY	メタルクレース	100
	R061	NRSA63J-182NY	メタルクレース テ	100
	R062	NRSA63J-112NY	メタルクレース テ	100
	R101	NRSA63J-472NY	メタルクレース	100
	R102	NRSA63J-473NY	メタルクレース	100
	R111	NRSA63J-105NY	メタルクレース	100
	R113	NRSA63J-102NY	メタルクレース	100
	R114	NRSA63J-102NY	メタルクレース	100
	R115	NRSA63J-222NY	メタルクレース	100
	R121	NRSA63J-750NY	メタルクレース テ	100
	R122	NRSA63J-750NY	メタルクレース テ	100
	R123	NRSA63J-750NY	メタルクレース テ	100
	R124	NRSA63J-332NY	メタルクレース テ	100
	R131	NRSA63J-821NY	メタルクレース	100
	R132	NRSA63J-821NY	メタルクレース	100
	R133	NRSA63J-821NY	メタルクレース	100
	R134	NRSA63J-102NY	メタルクレース	100
	R135	NRSA63J-102NY	メタルクレース	100
	R136	NRSA63J-102NY	メタルクレース	100
	R137	NRSA63J-102NY	メタルクレース	100
	R138	NRSA63J-102NY	メタルクレース	100
	R139	NRSA63J-102NY	メタルクレース	100
	R140	NRSA63J-271NY	メタルクレース テ	100
	R141	NRSA63J-271NY	メタルクレース テ	100
	R142	NRSA63J-271NY	メタルクレース テ	100
	R143	NRSA63J-181NY	メタルクレース テ	100
	R144	NRSA63J-181NY	メタルクレース テ	100
	R145	NRSA63J-181NY	メタルクレース テ	100
	R161	NRSA63J-271NY	メタルクレース テ	100
	R162	NRSA63J-103NY	メタルクレース	100
	R163	NRSA63J-332NY	メタルクレース テ	100
	R171	NRSA63J-473NY	メタルクレース	100
	R172	NRSA63J-203NY	メタルクレース テ	100
	R176	NRSA63J-222NY	メタルクレース	100
	R177	NRSA63J-222NY	メタルクレース	100
	R181	NRSA63J-0R0AY		

その他

△	シンボルNO	部品番号	部品名	価格
		EMW10466-002A	基板	
	K051	ENZ8102-N102AY	ﾌｴﾗｲﾄ ﾋﾞｰｽﾞ	100
	K052	ENZ8102-N102AY	ﾌｴﾗｲﾄ ﾋﾞｰｽﾞ	100
	K053	ENZ8102-N102AY	ﾌｴﾗｲﾄ ﾋﾞｰｽﾞ	100
	K101	ENZ8102-N102AY	ﾌｴﾗｲﾄ ﾋﾞｰｽﾞ	100
	L101	VQP1007-4R7Z	ｲﾝﾀﾞｸﾀ	200
	L102	VQP1007-4R7Z	ｲﾝﾀﾞｸﾀ	200
	L103	VQP1007-4R7Z	ｲﾝﾀﾞｸﾀ	200
	L105	VQP1007-101Y	ｲﾝﾀﾞｸﾀ	200
	JA101	EMV7161-1230E	ｺﾈｸﾄ ﾀﾝｼ 30ﾋﾟﾝ	400
	JA102	EMV7161-1210E	ｺﾈｸﾄ ﾀﾝｼ 10ﾋﾟﾝ	300
	TC101	ENZ1003-017T	ﾊﾝｺﾃｲ ｺﾝﾃﾞﾝ	200
	XT101	VX-2J40-5000W	IC(M)	1,100
	XT102	ECXA014-N01WJ3	ｽｲｼｮｳ ｼﾝﾄﾞｳ	500

TD-MXM500V

＜部品リスト＞

— 目 次 —

総合分解図及び部品リスト 9-2
カセットメカ分解図及び部品リスト 9-4
基板図及び部品リスト 9-7
■ フロント、メイン基板 (ENJ-085A) 9-7

総合分解図及び部品リスト

シンボルNo. M 5 M M

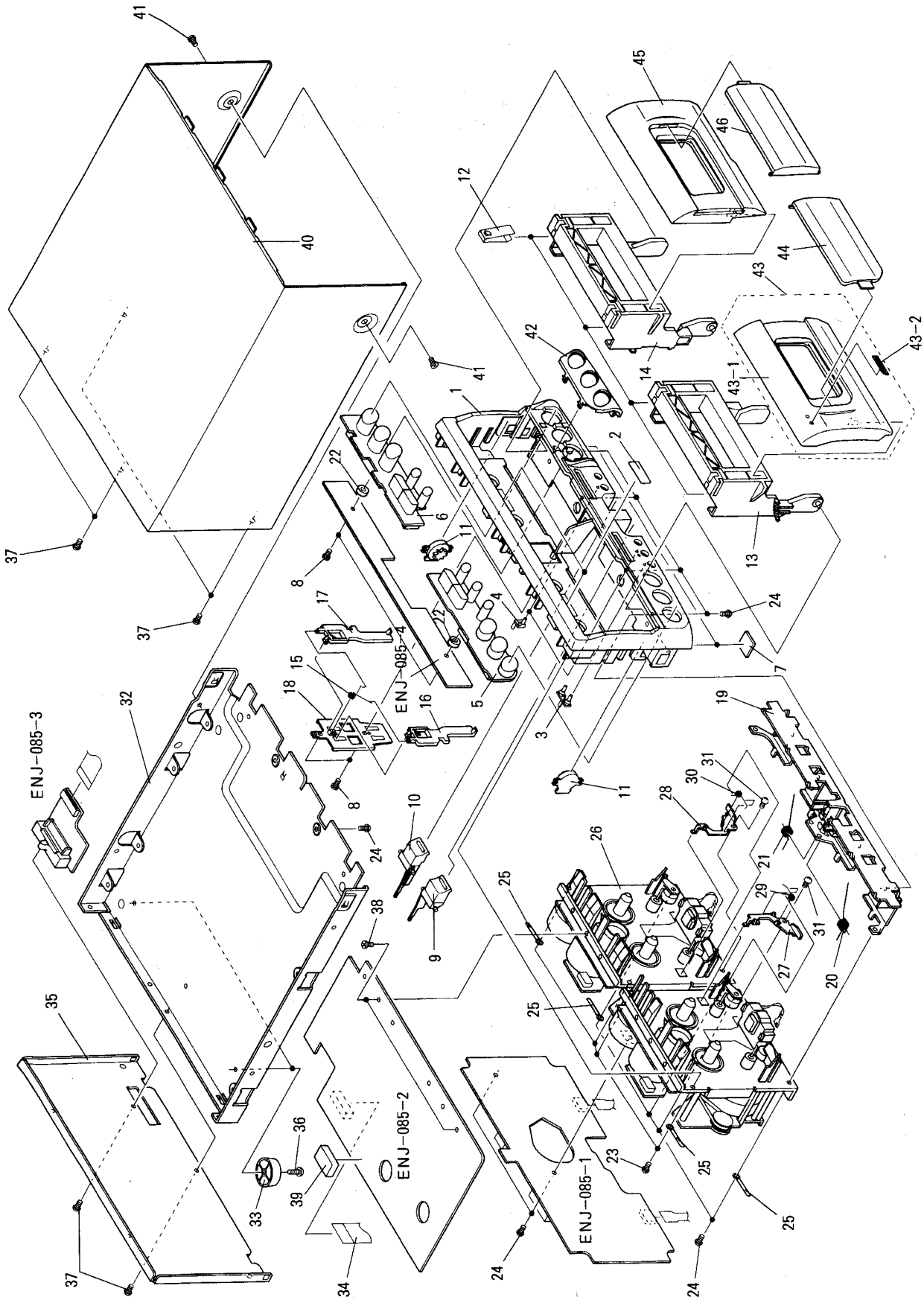

■ 部品リスト

シンボルNo. M 5 M M

⚠	分解図番号	部品番号	部品名	個数	備考	価格
	1	E102953-002ST	フロントパネル	1		
	2	E69777-003	リフレコシヨンプレート	2		100
	3	E408440-001	インシケータ	1		100
	4	E408441-001	インシケータ	2		100
	5	E208355-002	Aデッキ押しボタン組立	1		
	6	E208379-002	Bデッキ押しボタン組立	1		
	7	E406855-010	スペーサ	2		100
	8	SDSF2608Z	ネジ	4		20
	9	E309224-001	イジェクトボタン	1	Aメカ	100
	10	E309225-001	イジェクトボタン	1	Bメカ	100
	11	E308545-003	タンパクミタテ	2		200
	12	E406713-001	カセットバネ	4		100
	13	E207972-005SS	カセットホルダ	1	Aメカ	300
	14	E207973-005SS	カセットホルダ	1	Bメカ	300
	15	E407798-002	バネ	1		100
	16	E308681-002SS	イジェクトレバー	1	Aメカ	100
	17	E308682-002SS	イジェクトレバー	1	Bメカ	100
	18	E308683-002	イジェクトガイド	1		
	19	E208364-001	ホルダフラケツト	1		400
	20	E408058-001	ホルダバネ	1	Aメカ	100
	21	E408122-001	ホルダバネ	1	Bメカ	100
	22	E408314-002	スペーサ	2		
	23	SBSF3008Z	タツヒンクネジ	4		20
	24	SBST3006Z	タツヒンクネジ	11		20
	25	PU49485-3	コートクランパ	4		100
	26	----------	カセットメカ組立	1	9-4ページ参照	
	27	E407799-001	イジェクトセーフティー	1	Aメカ	
	28	E407800-001	イジェクトセーフティー	1	Bメカ	
	29	E407801-002	バネ	1	Aメカ	100
	30	E407802-002	バネ	1	Bメカ	100
	31	SBSF3006Z	タツヒンクネジ	2		20
	32	E102955-001	シヤーシヘース	1		800
	33	E47227-012	アシ	2		100
	34	VWF1216-25TTB	FFCケーブル	1		
	35	E208346-004	リヤーパネル	1		600
	36	SBSG3010Z	タツヒンクネジ	2		20
	37	E73273-003	ネジ	6		50
	38	SDST2604Z	タツヒンクネジ	2		20
	39	E306805-056	スペーサ	1		100
	40	E208174-004(S)	メタルカバー	1		1000
	41	SDSG3006M	タツヒンクネジ	2		20
	42	E309230-001	ホタンエスカツシヨン	1		100
	43	E208360-001SA	カセットフタ組立	1	Aメカ	
	43-1	E208360-001	カセットフタ	1	Aメカ	500
	43-2	E407211-002	ヒクタマーク	1	Aメカ	100
	44	E309226-001	カセットトウメイバン	1	Aメカ	200
	45	E208362-001	カセットフタ	1	Bメカ	500
	46	E309228-001	カセットトウメイバン	1	Bメカ	200
	-	E61029-005	ナンバラベル	1		100

■ 部品リスト(カセットメカ組立)

シンボルNo. M 6 M M

⚠	分解図番号	部品番号	部品名	個数	備考	価格
	1	VKM3775-00A	FMブラケット	1		
	2	SDSF2608Z	ネジ゛	7		20
	3	MSI5U2LWA-SA1	DC モ-タ組立	1	キャプスタン	900
	3-1	MSI-5U2LWA	DC モ-タ	1		800
	3-2	VKR4632-004MM	モ-タ フ゜ -リ	1		100
	4	SPSP2603Z	モクネジ゛	2		20
	5	VKS5327-005MM	ロツク フ゜ レ-ト	2		100
	6	WDL163525-4	ワツシヤ	1		20
	7	VKR4631-005MM	アイト゛ ラ フ゜ -リ	1		100
	8	MSN5D257A-SA1	DC モ-タ	2	カムモータ	1200
	8-1	MSN-5D257A	DC モ-タ	2		600
	8-2	VKS5433-001	アクチエ-タ モ-タ- キ゛ ヤ	2		100
	9	MMN-6F4RA38	DC モ-タ	2	リールモータ	800
	10	SDST2004Z	ネジ゛	6		20
	11	VMC0234-R08	コネクト タンシ	1		200
	12	VKS5430-00CMM	FR ア-ム	2		100
	13	VKS5432-001	リ-ル モ-タ キ゛ ヤ	2		100
	14	SDST2612Z	ネジ゛	2		20
	15	VKS3616-00A	カム スイツチ	2		300
	16	DN6851-HI	IC(M)	2		200
	17	VKS3630-001MM	IC フ゜ ロテクタ	2		100
	18	VSH1170-001	リ-フ スイツチ	7		100
	19	VMC0234-R11	コネクト 端子	1	Aメカ	200
		VMC0234-R14	コネクト 端子	1	Bメカ	200
	20	VKB3001-064	ト゛ ライフ゛ ヘ゛ ルト	1	Aメカ	100
	20	VKB3001-065	ト゛ ライフ゛ ヘ゛ ルト	1	Bメカ	100
	21	VKF3184-00H	フライホイル	2	右側	300
	22	VKF3186-00H	フライホイル	2	左側	300
	23	VKS2224-002	コントロ-ル カム	2		100
	24	VKS5454-001	アクチエタ-タ キ゛ ヤ	4		100
	25	VKS5455-001	アクチエ-タ キ゛ ヤ	2		100
	26	VKS3627-002	ヒ゜ ンチロ-ラレバー	2		
	27	VKS3626-00E	ヘツト゛ フ゛ ロツク	1	Aメカ	1200
		VKS3629-00E	ヘツト゛ フ゛ ロツク	1	Bメカ	1600
	27-1	VKW5063-003	ヘツト゛ ハ゛ ネ	2		100
	27-2	VKS3614-001	タ-ン キ゛ ヤ-	2		100
	27-3	VKS3654-001	ヘツト゛ マウント カハ゛ -	2		100
	27-4	VKZ4629-003	ネジ゛	4		20
	28	VKS1134-00B	シヤ-シ ヘ゛ -ス	2		500
	29	VKW5045-003	ヒ゜ ンチロ-ラ ハ゛ ネ	2	ヒ゜ ンチロ-ラ 右側	100
	30	VKW5046-003	ヒ゜ ンチロ-ラ ハ゛ ネ	2	ヒ゜ ンチロ-ラ 左側	100
	30	VKP4227-00B	ヒ゜ ンチロ-ラ	2	右側	200
	31	VKM3632-001	ヘツト゛ ヘ゛ -ス	2		100
	33	VKP4229-00B	ヒ゜ ンチロ-ラ	2	左側	200
	34	VKS5428-00B	リ-ル タ゛ イ	2	右側	200
	35	VKW5043-001	テンシヨン ハ゛ ネ	4		100
	36	VKS3617-002	リ-ル タ゛ イ	2	左側	100
	37	VKZ4708-001	スヘ゜ シヤル ネジ゛	2		50
	38	VKZ4705-002	スヘ゜ シヤル ネジ゛	4		20
	39	VKY4670-001	カセツト ハ゛ ネ	2		100
	40	VKZ4705-001	スヘ゜ シヤル ネジ゛	4		20

TD-MXM500V

基板図及び部品リスト

■ENJ-085A

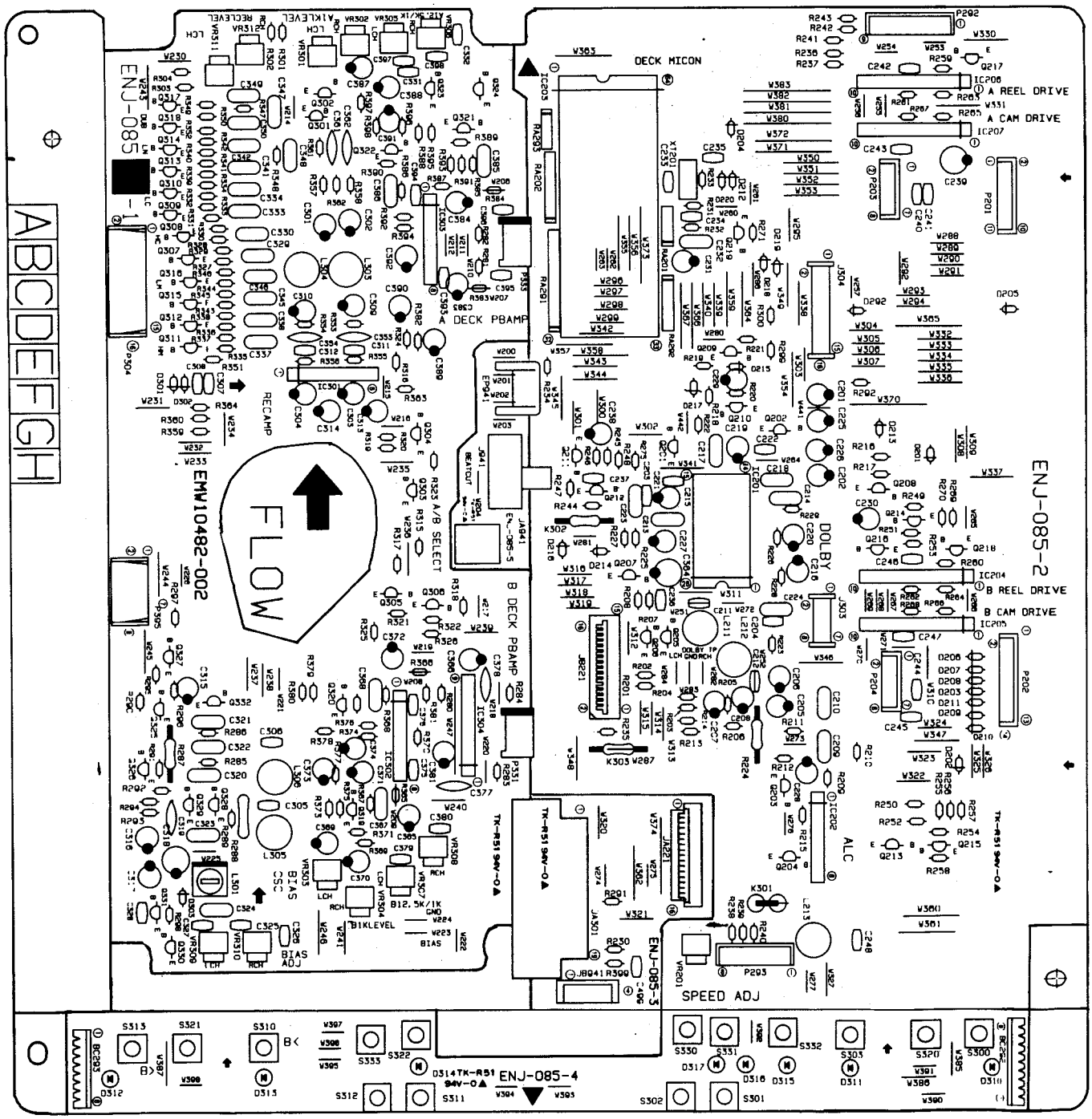

トランジスタ類

△	シンボルNO	部品番号	部品名		価格
	Q201	DTC144ES	ﾃﾞｼﾞﾀﾙﾄﾗﾝｼﾞ	ローム	100
	Q202	DTC144ES	ﾃﾞｼﾞﾀﾙﾄﾗﾝｼﾞ	ローム	100
	Q203	2SC1740S(R,S)	ﾄﾗﾝｼﾞｽﾀ(SI)	ローム	100
	Q204	2SC1740S(R,S)	ﾄﾗﾝｼﾞｽﾀ(SI)	ローム	100
	Q205	2SD2144S(VW)	ﾄﾗﾝｼﾞｽﾀ(SI)	ローム	100
	Q206	2SD2144S(VW)	ﾄﾗﾝｼﾞｽﾀ(SI)	ローム	100
	Q207	DTA144ES	ﾃﾞｼﾞﾀﾙﾄﾗﾝｼﾞ	ローム	100
	Q208	DTA114YS	ﾃﾞｼﾞﾀﾙﾄﾗﾝｼﾞ	ローム	100
	Q209	DTC114ES	ﾃﾞｼﾞﾀﾙﾄﾗﾝｼﾞ	ローム	100
	Q210	DTA114YS	ﾃﾞｼﾞﾀﾙﾄﾗﾝｼﾞ	ローム	100
	Q211	2SC1740S(R,S)	ﾄﾗﾝｼﾞｽﾀ(SI)	ローム	100
	Q212	2SC1740S(R,S)	ﾄﾗﾝｼﾞｽﾀ(SI)	ローム	100
	Q213	2SC1740S(R,S)	ﾄﾗﾝｼﾞｽﾀ(SI)	ローム	100
	Q214	2SC1740S(R,S)	ﾄﾗﾝｼﾞｽﾀ(SI)	ローム	100
	Q215	2SA933AS(RS)-T	ﾄﾗﾝｼﾞｽﾀ(SI)	ローム	100
	Q216	2SA933AS(RS)-T	ﾄﾗﾝｼﾞｽﾀ(SI)	ローム	100
	Q217	DTC144ES	ﾃﾞｼﾞﾀﾙﾄﾗﾝｼﾞ	ローム	100
	Q218	DTC144ES	ﾃﾞｼﾞﾀﾙﾄﾗﾝｼﾞ	ローム	100
	Q219	DTC144ES	ﾃﾞｼﾞﾀﾙﾄﾗﾝｼﾞ	ローム	100
	Q301	2SD2144S(VW)	ﾄﾗﾝｼﾞｽﾀ(SI)	ローム	100
	Q302	2SD2144S(VW)	ﾄﾗﾝｼﾞｽﾀ(SI)	ローム	100
	Q303	2SC1740S(R,S)	ﾄﾗﾝｼﾞｽﾀ(SI)	ローム	100
	Q304	2SC1740S(R,S)	ﾄﾗﾝｼﾞｽﾀ(SI)	ローム	100
	Q305	2SC1740S(R,S)	ﾄﾗﾝｼﾞｽﾀ(SI)	ローム	100
	Q306	2SC1740S(R,S)	ﾄﾗﾝｼﾞｽﾀ(SI)	ローム	100
	Q307	DTC144TS	ﾃﾞｼﾞﾀﾙﾄﾗﾝｼﾞ	ローム	100
	Q308	DTC144TS	ﾃﾞｼﾞﾀﾙﾄﾗﾝｼﾞ	ローム	100
	Q309	DTC144TS	ﾃﾞｼﾞﾀﾙﾄﾗﾝｼﾞ	ローム	100
	Q310	DTC144TS	ﾃﾞｼﾞﾀﾙﾄﾗﾝｼﾞ	ローム	100
	Q311	DTC144TS	ﾃﾞｼﾞﾀﾙﾄﾗﾝｼﾞ	ローム	100
	Q312	DTC144TS	ﾃﾞｼﾞﾀﾙﾄﾗﾝｼﾞ	ローム	100
	Q313	DTC144TS	ﾃﾞｼﾞﾀﾙﾄﾗﾝｼﾞ	ローム	100
	Q314	DTC144TS	ﾃﾞｼﾞﾀﾙﾄﾗﾝｼﾞ	ローム	100
	Q315	DTC144TS	ﾃﾞｼﾞﾀﾙﾄﾗﾝｼﾞ	ローム	100
	Q316	DTC144TS	ﾃﾞｼﾞﾀﾙﾄﾗﾝｼﾞ	ローム	100
	Q317	DTC144TS	ﾃﾞｼﾞﾀﾙﾄﾗﾝｼﾞ	ローム	100
	Q318	DTC144TS	ﾃﾞｼﾞﾀﾙﾄﾗﾝｼﾞ	ローム	100
	Q319	2SA933AS(RS)-T	ﾄﾗﾝｼﾞｽﾀ(SI)	ローム	100
	Q320	2SA933AS(RS)-T	ﾄﾗﾝｼﾞｽﾀ(SI)	ローム	100
	Q321	2SA933AS(RS)-T	ﾄﾗﾝｼﾞｽﾀ(SI)	ローム	100
	Q322	2SA933AS(RS)-T	ﾄﾗﾝｼﾞｽﾀ(SI)	ローム	100
	Q323	DTC144ES	ﾃﾞｼﾞﾀﾙﾄﾗﾝｼﾞ	ローム	100
	Q324	DTC144ES	ﾃﾞｼﾞﾀﾙﾄﾗﾝｼﾞ	ローム	100
	Q325	2SC1740S(R,S)	ﾄﾗﾝｼﾞｽﾀ(SI)	ローム	100
	Q326	2SC1740S(R,S)	ﾄﾗﾝｼﾞｽﾀ(SI)	ローム	100
	Q327	2SC1740S(R,S)	ﾄﾗﾝｼﾞｽﾀ(SI)	ローム	100
	Q328	2SC1740S(R,S)	ﾄﾗﾝｼﾞｽﾀ(SI)	ローム	100
	Q329	2SC1740S(R,S)	ﾄﾗﾝｼﾞｽﾀ(SI)	ローム	100
	Q332	DTC144ES	ﾃﾞｼﾞﾀﾙﾄﾗﾝｼﾞ	ローム	100

I．C．類

△	シンボルNO	部品番号	部品名		価格
	IC201	AN7374K	IC(MONO-ANA	松下	1,200
	IC202	BA3221AN	IC(MONO-ANA	ローム	200
	IC203	HD614081SE38	IC(MICRO-CO	日立	
	IC204	LB1641	IC(DIGI-OTH	三洋	300
	IC205	LB1641	IC(DIGI-OTH	三洋	300
	IC206	LB1641	IC(DIGI-OTH	三洋	300
	IC207	LB1641	IC(DIGI-OTH	三洋	300
	IC301	XRA15218N	IC(MONO-ANA		300
	IC302	UPC1228HA	IC(MONO-ANA	NEC	400
	IC303	UPC1228HA	IC(MONO-ANA	NEC	400
	IC304	UPC1330HA	IC(MONO-ANA	NEC	500

ダイオード類

△	シンボルNO	部品番号	部品名		価格
	D201	1SS119	SI ﾀﾞｲｵｰﾄﾞ		100
	D202	1SS119	SI ﾀﾞｲｵｰﾄﾞ		100
	D203	1SS119	SI ﾀﾞｲｵｰﾄﾞ		100
	D204	1SS119	SI ﾀﾞｲｵｰﾄﾞ		100
	D205	1SS119	SI ﾀﾞｲｵｰﾄﾞ		100
	D206	1SS119	SI ﾀﾞｲｵｰﾄﾞ		100
	D207	1SS119	SI ﾀﾞｲｵｰﾄﾞ		100
	D208	1SS119	SI ﾀﾞｲｵｰﾄﾞ		100
	D209	1SS119	SI ﾀﾞｲｵｰﾄﾞ		100
	D210	1SS119	SI ﾀﾞｲｵｰﾄﾞ		100
	D211	1SS119	SI ﾀﾞｲｵｰﾄﾞ		100
	D212	1SS119	SI ﾀﾞｲｵｰﾄﾞ		100
	D213	1SS119	SI ﾀﾞｲｵｰﾄﾞ		100
	D214	1SS119	SI ﾀﾞｲｵｰﾄﾞ		100
	D215	1SS119	SI ﾀﾞｲｵｰﾄﾞ		100
	D216	1SS119	SI ﾀﾞｲｵｰﾄﾞ		100
	D217	MTZ3.9JB	ﾂｴﾅｰ ﾀﾞｲｵｰﾄﾞ	ローム	100
	D218	1SS119	SI ﾀﾞｲｵｰﾄﾞ		100
	D219	1SS119	SI ﾀﾞｲｵｰﾄﾞ		100
	D220	1SS119	SI ﾀﾞｲｵｰﾄﾞ		100
	D292	1SS119	SI ﾀﾞｲｵｰﾄﾞ		100
	D301	1SS119	SI ﾀﾞｲｵｰﾄﾞ		100
	D302	1SS119	SI ﾀﾞｲｵｰﾄﾞ		100
	D310	SLR-342MCA47	LED	ローム	200
	D311	SLR-342MCA47	LED	ローム	200
	D312	SLR-342MCA47	LED	ローム	200
	D313	SLR-342MCA47	LED	ローム	200
	D314	SLR-342VC3F	LED	ローム	200
	D315	SLR-342VC3F	LED	ローム	200
	D316	SLR-342VC3F	LED	ローム	200
	D317	SLR-342VC3F	LED	ローム	200

コンデンサ類

△	シンボルNO	部品番号	部品名			価格
	C201	QEK51HM-105G	1MF	50V	ﾃﾞﾝｶｲ ｺﾝﾃﾞﾝ	100
	C202	QEK51HM-105G	1MF	50V	ﾃﾞﾝｶｲ ｺﾝﾃﾞﾝ	100
	C205	QEK51HM-105G	1MF	50V	ﾃﾞﾝｶｲ ｺﾝﾃﾞﾝ	100
	C206	QEK51HM-105G	1MF	50V	ﾃﾞﾝｶｲ ｺﾝﾃﾞﾝ	100
	C207	QETB1HM-106	10MF	50V	ﾃﾞﾝｶｲ ｺﾝﾃﾞﾝ	100
	C208	QETB1HM-106	10MF	50V	ﾃﾞﾝｶｲ ｺﾝﾃﾞﾝ	100
	C209	QFN81HJ-473	0.047MF	50V	ﾏｲﾗ ｺﾝﾃﾞﾝｻ	100
	C210	QFN81HJ-473	0.047MF	50V	ﾏｲﾗ ｺﾝﾃﾞﾝｻ	100
	C213	QFN81HJ-152	1500PF	50V	ﾏｲﾗ ｺﾝﾃﾞﾝｻ	100
	C214	QFN81HJ-152	1500PF	50V	ﾏｲﾗ ｺﾝﾃﾞﾝｻ	100
	C215	QEK51HM-474G	0.47MF	50V	ﾃﾞﾝｶｲ ｺﾝﾃﾞﾝ	100
	C216	QEK51HM-474G	0.47MF	50V	ﾃﾞﾝｶｲ ｺﾝﾃﾞﾝ	100
	C217	QFN81HJ-152	1500PF	50V	ﾏｲﾗ ｺﾝﾃﾞﾝｻ	100
	C218	QFN81HJ-152	1500PF	50V	ﾏｲﾗ ｺﾝﾃﾞﾝｻ	100
	C219	QEK51HM-474G	0.47MF	50V	ﾃﾞﾝｶｲ ｺﾝﾃﾞﾝ	100
	C220	QEK51HM-474G	0.47MF	50V	ﾃﾞﾝｶｲ ｺﾝﾃﾞﾝ	100
	C223	QFN81HJ-272	2700PF	50V	ﾏｲﾗ ｺﾝﾃﾞﾝｻ	100
	C224	QFN81HJ-272	2700PF	50V	ﾏｲﾗ ｺﾝﾃﾞﾝｻ	100
	C225	QETB1EM-106	10MF	25V	ﾃﾞﾝｶｲ ｺﾝﾃﾞﾝ	100
	C226	QETB1EM-106	10MF	25V	ﾃﾞﾝｶｲ ｺﾝﾃﾞﾝ	100
	C227	QETB1CM-226	22MF	16V	ﾃﾞﾝｶｲ ｺﾝﾃﾞﾝ	100
	C228	QETB1EM-476	47MF	25V	ﾃﾞﾝｶｲ ｺﾝﾃﾞﾝ	100
	C229	QETB1CM-226	22MF	16V	ﾃﾞﾝｶｲ ｺﾝﾃﾞﾝ	100
	C230	QER51CM-476	47MF	16V	ﾃﾞﾝｶｲ ｺﾝﾃﾞﾝ	100
	C231	QETB1CM-476	47MF	16V	ﾃﾞﾝｶｲ ｺﾝﾃﾞﾝ	100
	C232	QCZ0205-155	1.5MF	25V	ｾﾗﾐｯｸ ｺﾝﾃﾞﾝ	200
	C233	QCV81CM-103Y	0.01MF	16V	ｾﾗﾐｯｸ ｺﾝﾃﾞﾝ	100
	C234	QCV81CM-103Y	0.01MF	16V	ｾﾗﾐｯｸ ｺﾝﾃﾞﾝ	100
	C235	QCB31HK-101Y	100PF	50V	ｾﾗﾐｯｸ ｺﾝﾃﾞﾝ	100
	C236	QCH81EZ-223	0.022MF	25V	ｾﾗﾐｯｸ ｺﾝﾃﾞﾝ	100
	C237	QCH81EZ-223	0.022MF	25V	ｾﾗﾐｯｸ ｺﾝﾃﾞﾝ	100
	C238	QETB1HM-105	1MF	50V	ﾃﾞﾝｶｲ ｺﾝﾃﾞﾝ	100
	C239	QETB1CM-107	100MF	16V	ﾃﾞﾝｶｲ ｺﾝﾃﾞﾝ	200
	C240	QCH81EZ-223	0.022MF	25V	ｾﾗﾐｯｸ ｺﾝﾃﾞﾝ	100
	C241	QCH81EZ-223	0.022MF	25V	ｾﾗﾐｯｸ ｺﾝﾃﾞﾝ	100
	C242	QCV81CM-103Y	0.01MF	16V	ｾﾗﾐｯｸ ｺﾝﾃﾞﾝ	100
	C243	QCV81CM-103Y	0.01MF	16V	ｾﾗﾐｯｸ ｺﾝﾃﾞﾝ	100
	C244	QCH81EZ-223	0.022MF	25V	ｾﾗﾐｯｸ ｺﾝﾃﾞﾝ	100
	C245	QCH81EZ-223	0.022MF	25V	ｾﾗﾐｯｸ ｺﾝﾃﾞﾝ	100
	C246	QCV81CM-103Y	0.01MF	16V	ｾﾗﾐｯｸ ｺﾝﾃﾞﾝ	100
	C247	QCV81CM-103Y	0.01MF	16V	ｾﾗﾐｯｸ ｺﾝﾃﾞﾝ	100
	C301	QETB1HM-225	2.2MF	50V	ﾃﾞﾝｶｲ ｺﾝﾃﾞﾝ	100
	C302	QETB1HM-225	2.2MF	50V	ﾃﾞﾝｶｲ ｺﾝﾃﾞﾝ	100
	C303	QEK51HM-225G	2.2MF	50V	ﾃﾞﾝｶｲ ｺﾝﾃﾞﾝ	100
	C304	QEK51HM-225G	2.2MF	50V	ﾃﾞﾝｶｲ ｺﾝﾃﾞﾝ	100
	C305	QCB31HK-101Y	100PF	50V	ｾﾗﾐｯｸ ｺﾝﾃﾞﾝ	100
	C306	QCB31HK-101Y	100PF	50V	ｾﾗﾐｯｸ ｺﾝﾃﾞﾝ	100
	C307	QCB31HK-181Y	180PF	50V	ｾﾗﾐｯｸ ｺﾝﾃﾞﾝ	100
	C308	QCB31HK-181Y	180PF	50V	ｾﾗﾐｯｸ ｺﾝﾃﾞﾝ	100
	C309	QETB1EM-106	10MF	25V	ﾃﾞﾝｶｲ ｺﾝﾃﾞﾝ	100
	C310	QETB1EM-106	10MF	25V	ﾃﾞﾝｶｲ ｺﾝﾃﾞﾝ	100
	C311	QCSB1HJ-470	47PF	50V	ｾﾗﾐｯｸ ｺﾝﾃﾞﾝ	100
	C312	QCSB1HJ-470	47PF	50V	ｾﾗﾐｯｸ ｺﾝﾃﾞﾝ	100
	C313	QETB1CM-107	100MF	16V	ﾃﾞﾝｶｲ ｺﾝﾃﾞﾝ	200
	C314	QETB1CM-107	100MF	16V	ﾃﾞﾝｶｲ ｺﾝﾃﾞﾝ	200
	C315	QEK51HM-105G	1MF	50V	ﾃﾞﾝｶｲ ｺﾝﾃﾞﾝ	100
	C316	QEK51HM-105G	1MF	50V	ﾃﾞﾝｶｲ ｺﾝﾃﾞﾝ	100
	C317	QEK51EM-106	10MF	25V	ﾃﾞﾝｶｲ ｺﾝﾃﾞﾝ	100
	C318	QETB1CM-107	100MF	16V	ﾃﾞﾝｶｲ ｺﾝﾃﾞﾝ	200
	C320	QFN81HJ-682	6800PF	50V	ﾏｲﾗ ｺﾝﾃﾞﾝｻ	100
	C321	QFN81HJ-332	3300PF	50V	ﾏｲﾗ ｺﾝﾃﾞﾝｻ	100
	C322	QFN81HJ-332	3300PF	50V	ﾏｲﾗ ｺﾝﾃﾞﾝｻ	100
	C323	QFN81HJ-183	0.018MF	50V	ﾏｲﾗ ｺﾝﾃﾞﾝｻ	100
	C324	QFP31HG-472	4700PF	50V	ﾎﾟﾘﾌﾟﾛ ｺﾝﾃ	200
	C325	QCB31HK-101Y	100PF	50V	ｾﾗﾐｯｸ ｺﾝﾃﾞﾝ	100
	C326	QCB31HK-101Y	100PF	50V	ｾﾗﾐｯｸ ｺﾝﾃﾞﾝ	100
	C329	QFN81HJ-473	0.047MF	50V	ﾏｲﾗ ｺﾝﾃﾞﾝｻ	100
	C330	QFN81HJ-473	0.047MF	50V	ﾏｲﾗ ｺﾝﾃﾞﾝｻ	100
	C331	QCX81CM-122Y	1200PF	16V	ｾﾗﾐｯｸ ｺﾝﾃﾞﾝ	100
	C332	QCX81CM-122Y	1200PF	16V	ｾﾗﾐｯｸ ｺﾝﾃﾞﾝ	100
	C333	QFN31HJ-563Z	0.056MF	50V	ﾏｲﾗ ｺﾝﾃﾞﾝｻ	100
	C334	QFN31HJ-563Z	0.056MF	50V	ﾏｲﾗ ｺﾝﾃﾞﾝｻ	100
	C337	QFN31HJ-563Z	0.056MF	50V	ﾏｲﾗ ｺﾝﾃﾞﾝｻ	100
	C338	QFN31HJ-563Z	0.056MF	50V	ﾏｲﾗ ｺﾝﾃﾞﾝｻ	100
	C341	QFN81HJ-472	4700PF	50V	ﾏｲﾗ ｺﾝﾃﾞﾝｻ	100
	C342	QFN81HJ-472	4700PF	50V	ﾏｲﾗ ｺﾝﾃﾞﾝｻ	100
	C345	QFN81HJ-683	0.068MF	50V	ﾏｲﾗ ｺﾝﾃﾞﾝｻ	100
	C346	QFN81HJ-683	0.068MF	50V	ﾏｲﾗ ｺﾝﾃﾞﾝｻ	100
	C347	QFN81HJ-562	5600PF	50V	ﾏｲﾗ ｺﾝﾃﾞﾝｻ	100
	C348	QFN81HJ-562	5600PF	50V	ﾏｲﾗ ｺﾝﾃﾞﾝｻ	100
	C349	QFN81HJ-103	0.01MF	50V	ﾏｲﾗ ｺﾝﾃﾞﾝｻ	100
	C350	QFN81HJ-103	0.01MF	50V	ﾏｲﾗ ｺﾝﾃﾞﾝｻ	100
	C353	QCY31HK-392Z	3900PF	50V	ｾﾗﾐｯｸ ｺﾝﾃﾞﾝ	100
	C354	QCY31HK-392Z	3900PF	50V	ｾﾗﾐｯｸ ｺﾝﾃﾞﾝ	100
	C360	QETB1CM-226	22MF	16V	ﾃﾞﾝｶｲ ｺﾝﾃﾞﾝ	100
	C361	QCF31HP-473Z	0.047MF	50V	ｾﾗﾐｯｸ ｺﾝﾃﾞﾝ	100
	C362	QCF31HP-473Z	0.047MF	50V	ｾﾗﾐｯｸ ｺﾝﾃﾞﾝ	100
	C364	QETB1CM-107	100MF	16V	ﾃﾞﾝｶｲ ｺﾝﾃﾞﾝ	200
	C365	QETB1HM-225	2.2MF	50V	ﾃﾞﾝｶｲ ｺﾝﾃﾞﾝ	100
	C366	QETB1HM-225	2.2MF	50V	ﾃﾞﾝｶｲ ｺﾝﾃﾞﾝ	100
	C367	QFN81HJ-822	8200PF	50V	ﾏｲﾗ ｺﾝﾃﾞﾝｻ	100
	C368	QFN81HJ-822	8200PF	50V	ﾏｲﾗ ｺﾝﾃﾞﾝｻ	100
	C369	QETB1AM-107	100MF	10V	ﾃﾞﾝｶｲ ｺﾝﾃﾞﾝ	100
	C370	QETB1AM-107	100MF	10V	ﾃﾞﾝｶｲ ｺﾝﾃﾞﾝ	100
	C371	QEK51HM-225G	2.2MF	50V	ﾃﾞﾝｶｲ ｺﾝﾃﾞﾝ	100
	C372	QEK51HM-225G	2.2MF	50V	ﾃﾞﾝｶｲ ｺﾝﾃﾞﾝ	100
	C373	QETB1EM-106	10MF	25V	ﾃﾞﾝｶｲ ｺﾝﾃﾞﾝ	100
	C374	QETB1CM-107	100MF	16V	ﾃﾞﾝｶｲ ｺﾝﾃﾞﾝ	200
	C375	QCB81HK-101Y	100PF	50V	ｾﾗﾐｯｸ ｺﾝﾃﾞﾝ	100
	C376	QCB81HK-101Y	100PF	50V	ｾﾗﾐｯｸ ｺﾝﾃﾞﾝ	100
	C377	QCY31HK-152Z	1500PF	50V	ｾﾗﾐｯｸ ｺﾝﾃﾞﾝ	100
	C378	QCY31HK-152Z	1500PF	50V	ｾﾗﾐｯｸ ｺﾝﾃﾞﾝ	100
	C379	QCB31HK-561Y	560PF	50V	ｾﾗﾐｯｸ ｺﾝﾃﾞﾝ	100
	C380	QCB81HK-561Y	560PF	50V	ｾﾗﾐｯｸ ｺﾝﾃﾞﾝ	100
	C381	QETB1CM-107	100MF	16V	ﾃﾞﾝｶｲ ｺﾝﾃﾞﾝ	200
	C383	QETB1HM-225	2.2MF	50V	ﾃﾞﾝｶｲ ｺﾝﾃﾞﾝ	100
	C384	QETB1HM-225	2.2MF	50V	ﾃﾞﾝｶｲ ｺﾝﾃﾞﾝ	100
	C385	QFN81HJ-822	8200PF	50V	ﾏｲﾗ ｺﾝﾃﾞﾝｻ	100
	C386	QFN81HJ-822	8200PF	50V	ﾏｲﾗ ｺﾝﾃﾞﾝｻ	100
	C387	QETB1AM-107	100MF	10V	ﾃﾞﾝｶｲ ｺﾝﾃﾞﾝ	100
	C388	QETB1AM-107	100MF	10V	ﾃﾞﾝｶｲ ｺﾝﾃﾞﾝ	100

コンデンサ類

⚠	シンボルNO	部品番号	部品名	価格
	C389	QETB1HM-225	2.2MF 50V テンカイ コンデ	100
	C390	QETB1HM-225	2.2MF 50V テンカイ コンデ	100
	C391	QETB1EM-106	10MF 25V テンカイ コンデ	100
	C392	QETB1CM-107	100MF 16V テンカイ コンデ	200
	C393	QCBB1HK-101Y	100PF 50V セラミック コンデ	100
	C394	QCBB1HK-101Y	100PF 50V セラミック コンデ	100
	C395	QCBB1HK-331Y	330PF 50V セラミック コンデ	100
	C396	QCBB1HK-331Y	330PF 50V セラミック コンデ	100
	C397	QCBB1HK-391Y	390PF 50V セラミック コンデ	100
	C398	QCBB1HK-391Y	390PF 50V セラミック コンデ	100
	C493	QCS31HJ-101Z	100PF 50V セラミック コンデ	100

抵抗器類

⚠	シンボルNO	部品番号	部品名	価格
	R201	QRD161J-221	220 1/6W カーボン テイコウ	100
	R202	QRD161J-221	220 1/6W カーボン テイコウ	100
	R203	QRD167J-562	5.6K 1/6W カーボン テイコウ	100
	R204	QRD167J-562	5.6K 1/6W カーボン テイコウ	100
	R205	QRD161J-754	750K 1/6W カーボン テイコウ	100
	R206	QRD161J-754	750K 1/6W カーボン テイコウ	100
	R207	QRD161J-103	10K 1/6W カーボン テイコウ	100
	R208	QRD161J-103	10K 1/6W カーボン テイコウ	100
	R209	QRD167J-822	8.2K 1/6W カーボン テイコウ	100
	R210	QRD167J-822	8.2K 1/6W カーボン テイコウ	100
	R211	QRD161J-242	2.4K 1/6W カーボン テイコウ	100
	R212	QRD161J-242	2.4K 1/6W カーボン テイコウ	100
	R213	QRD161J-133Y	13K 1/6W カーボン テイコウ	100
	R214	QRD161J-133Y	13K 1/6W カーボン テイコウ	100
	R215	QRD161J-105	1M 1/6W カーボン テイコウ	100
	R216	QRD161J-274	270K 1/6W カーボン テイコウ	100
	R217	QRD161J-104	100K 1/6W カーボン テイコウ	100
	R218	QRD161J-102	1K 1/6W カーボン テイコウ	100
	R219	QRD161J-103	10K 1/6W カーボン テイコウ	100
	R220	QRD167J-223	22K 1/6W カーボン テイコウ	100
	R221	QRD167J-223	22K 1/6W カーボン テイコウ	100
	R222	QRD161J-103	10K 1/6W カーボン テイコウ	100
	R223	QRD161J-103	10K 1/6W カーボン テイコウ	100
⚠	R224	QRD14CJ-100SX	10 1/4W カーボン テイコウ	100
	R225	QRD167J-562	5.6K 1/6W カーボン テイコウ	100
	R226	QRD167J-562	5.6K 1/6W カーボン テイコウ	100
	R227	QRD161J-102	1K 1/6W カーボン テイコウ	100
	R228	QRD161J-102	1K 1/6W カーボン テイコウ	100
	R229	QRD167J-223	22K 1/6W カーボン テイコウ	100
	R230	QRD161J-471	470 1/6W カーボン テイコウ	100
	R231	QRD161J-103	10K 1/6W カーボン テイコウ	100
	R232	QRD161J-221	220 1/6W カーボン テイコウ	100
	R233	QRD161J-105	1M 1/6W カーボン テイコウ	100
	R234	QRD161J-221	220 1/6W カーボン テイコウ	100
	R235	QRD161J-472	4.7K 1/6W カーボン テイコウ	100
	R236	QRD161J-271	270 1/6W カーボン テイコウ	100
	R237	QRD161J-301	300 1/6W カーボン テイコウ	100
	R238	QRD161J-101	100 1/6W カーボン テイコウ	100
	R239	QRD161J-101	100 1/6W カーボン テイコウ	100
	R240	QRD161J-301	300 1/6W カーボン テイコウ	100
	R241	QRD161J-331	330 1/6W カーボン テイコウ	100
	R242	QRD167J-431	430 1/6W カーボン テイコウ	100
	R243	QRD167J-431	430 1/6W カーボン テイコウ	100
	R244	QRD161J-105	1M 1/6W カーボン テイコウ	100
	R245	QRD161J-103	10K 1/6W カーボン テイコウ	100
	R246	QRD161J-105	1M 1/6W カーボン テイコウ	100
	R247	QRD161J-913	91K 1/6W カーボン テイコウ	100
	R248	QRD161J-104	100K 1/6W カーボン テイコウ	100
	R249	QRD161J-103	10K 1/6W カーボン テイコウ	100
	R250	QRD161J-103	10K 1/6W カーボン テイコウ	100
	R251	QRD161J-224	220K 1/6W カーボン テイコウ	100
	R252	QRD161J-184	180K 1/6W カーボン テイコウ	100
	R253	QRD161J-224	220K 1/6W カーボン テイコウ	100
	R254	QRD161J-224	220K 1/6W カーボン テイコウ	100
	R255	QRD161J-132	1.3K 1/6W カーボン テイコウ	100
	R256	QRD161J-243	24K 1/6W カーボン テイコウ	100
	R257	QRD161J-683	68K 1/6W カーボン テイコウ	100
	R258	QRD161J-133Y	13K 1/6W カーボン テイコウ	100
	R259	QRD167J-822	8.2K 1/6W カーボン テイコウ	100
	R260	QRD167J-822	8.2K 1/6W カーボン テイコウ	100
	R261	QRD161J-913	91K 1/6W カーボン テイコウ	100
	R262	QRD161J-913	91K 1/6W カーボン テイコウ	100
	R263	QRD161J-163	16K 1/6W カーボン テイコウ	100
	R264	QRD161J-163	16K 1/6W カーボン テイコウ	100
	R265	QRD161J-432	4.3K 1/6W カーボン テイコウ	100
	R266	QRD161J-432	4.3K 1/6W カーボン テイコウ	100
	R267	QRD161J-103	10K 1/6W カーボン テイコウ	100
	R268	QRD161J-103	10K 1/6W カーボン テイコウ	100
	R269	QRD161J-222	2.2K 1/6W カーボン テイコウ	100
	R270	QRD161J-222	2.2K 1/6W カーボン テイコウ	100
	R271	QRD161J-472	4.7K 1/6W カーボン テイコウ	100
	R275	QRD161J-103	10K 1/6W カーボン テイコウ	100
	R279	QRD161J-153	15K 1/6W カーボン テイコウ	100
	R280	QRD161J-221	220 1/6W カーボン テイコウ	100
	R281	QRD161J-224	220K 1/6W カーボン テイコウ	100
	R282	QRD161J-224	220K 1/6W カーボン テイコウ	100
	R283	QRD161J-100	10 1/6W カーボン テイコウ	100
	R284	QRD161J-100	10 1/6W カーボン テイコウ	100
	R285	QRD161J-393	39K 1/6W カーボン テイコウ	100
	R286	QRD161J-393	39K 1/6W カーボン テイコウ	100
	R287	QRD14CJ-6R8SX	6.8 1/4W カーボン テイコウ	100
⚠	R288	QRD14CJ-100SX	10 1/4W カーボン テイコウ	100
	R289	QRD161J-103	10K 1/6W カーボン テイコウ	100
	R290	QRD167J-332	3.3K 1/6W カーボン テイコウ	100
	R291	QRD161J-911	910 1/6W カーボン テイコウ	100
	R292	QRD161J-221	220 1/6W カーボン テイコウ	100
	R293	QRD167J-511	510 1/6W カーボン テイコウ	100
	R294	QRD161J-561	560 1/6W カーボン テイコウ	100
	R295	QRD167J-332	3.3K 1/6W カーボン テイコウ	100
	R296	QRD161J-104	100K 1/6W カーボン テイコウ	100

抵抗器類

⚠	シンボルNO	部品番号	部品名	価格
	R299	QRD161J-222	2.2K 1/6W カーボン テイコウ	100
	R300	QRD161J-222	2.2K 1/6W カーボン テイコウ	100
	R301	QRD161J-103	10K 1/6W カーボン テイコウ	100
	R302	QRD161J-103	10K 1/6W カーボン テイコウ	100
	R303	QRD167J-153	15K 1/6W カーボン テイコウ	100
	R304	QRD167J-153	15K 1/6W カーボン テイコウ	100
	R315	QRD161J-103	10K 1/6W カーボン テイコウ	100
	R316	QRD161J-103	10K 1/6W カーボン テイコウ	100
	R317	QRD161J-103	10K 1/6W カーボン テイコウ	100
	R318	QRD161J-103	10K 1/6W カーボン テイコウ	100
	R319	QRD161J-103	10K 1/6W カーボン テイコウ	100
	R321	QRD161J-103	10K 1/6W カーボン テイコウ	100
	R322	QRD161J-103	10K 1/6W カーボン テイコウ	100
	R323	QRD167J-562	5.6K 1/6W カーボン テイコウ	100
	R324	QRD167J-562	5.6K 1/6W カーボン テイコウ	100
	R325	QRD167J-562	5.6K 1/6W カーボン テイコウ	100
	R326	QRD167J-562	5.6K 1/6W カーボン テイコウ	100
	R327	QRD161J-432	4.3K 1/6W カーボン テイコウ	100
	R328	QRD161J-432	4.3K 1/6W カーボン テイコウ	100
	R329	QRD161J-561	560 1/6W カーボン テイコウ	100
	R330	QRD161J-561	560 1/6W カーボン テイコウ	100
	R331	QRD161J-472	4.7K 1/6W カーボン テイコウ	100
	R332	QRD161J-472	4.7K 1/6W カーボン テイコウ	100
	R333	QRD161J-181	180 1/6W カーボン テイコウ	100
	R334	QRD161J-181	180 1/6W カーボン テイコウ	100
	R335	QRD161J-182	1.8K 1/6W カーボン テイコウ	100
	R336	QRD161J-182	1.8K 1/6W カーボン テイコウ	100
	R337	QRD161J-331	330 1/6W カーボン テイコウ	100
	R338	QRD161J-331	330 1/6W カーボン テイコウ	100
	R339	QRD161J-914YT	910K 1/6W カーボン	
	R340	QRD161J-914YT	910K 1/6W カーボン	
	R341	QRD161J-301	300 1/6W カーボン テイコウ	100
	R342	QRD161J-301	300 1/6W カーボン テイコウ	100
	R343	QRD167J-272	2.7K 1/6W カーボン テイコウ	100
	R344	QRD167J-272	2.7K 1/6W カーボン テイコウ	100
	R345	QRD161J-331	330 1/6W カーボン テイコウ	100
	R346	QRD161J-681	680 1/6W カーボン テイコウ	100
	R347	QRD161J-471	470 1/6W カーボン テイコウ	100
	R348	QRD161J-471	470 1/6W カーボン テイコウ	100
	R349	QRD161J-301	300 1/6W カーボン テイコウ	100
	R350	QRD161J-301	300 1/6W カーボン テイコウ	100
	R351	QRD161J-242	2.4K 1/6W カーボン テイコウ	100
	R352	QRD161J-242	2.4K 1/6W カーボン テイコウ	100
	R353	QRD161J-103	10K 1/6W カーボン テイコウ	100
	R354	QRD161J-103	10K 1/6W カーボン テイコウ	100
	R355	QRD161J-243	24K 1/6W カーボン テイコウ	100
	R356	QRD161J-243	24K 1/6W カーボン テイコウ	100
	R357	QRD161J-683	68K 1/6W カーボン テイコウ	100
	R358	QRD161J-683	68K 1/6W カーボン テイコウ	100
	R359	QRD167J-223	22K 1/6W カーボン テイコウ	100
	R360	QRD167J-223	22K 1/6W カーボン テイコウ	100
	R361	QRD161J-393	39K 1/6W カーボン テイコウ	100
	R362	QRD161J-393	39K 1/6W カーボン テイコウ	100
	R363	QRD161J-221	220 1/6W カーボン テイコウ	100
	R364	QRD161J-221	220 1/6W カーボン テイコウ	100
	R367	QRD167J-334	330K 1/6W カーボン テイコウ	100
	R368	QRD167J-334	330K 1/6W カーボン テイコウ	100
	R369	QRD161J-470	47 1/6W カーボン テイコウ	100
	R370	QRD161J-470	47 1/6W カーボン テイコウ	100
	R371	QRD167J-822	8.2K 1/6W カーボン テイコウ	100
	R372	QRD167J-822	8.2K 1/6W カーボン テイコウ	100
	R373	QRD161J-914YT	910K 1/6W カーボン	
	R374	QRD161J-914YT	910K 1/6W カーボン	
	R375	QRD161J-912	9.1K 1/6W カーボン テイコウ	100
	R376	QRD161J-912	9.1K 1/6W カーボン テイコウ	100
	R377	QRD161J-224	220K 1/6W カーボン テイコウ	100
	R378	QRD161J-224	220K 1/6W カーボン テイコウ	100
	R379	QRD161J-102	1K 1/6W カーボン テイコウ	100
	R380	QRD161J-473	47K 1/6W カーボン テイコウ	100
	R381	QRD161J-471	470 1/6W カーボン テイコウ	100
	R382	QRD161J-471	470 1/6W カーボン テイコウ	100
	R385	QRD167J-334	330K 1/6W カーボン テイコウ	100
	R386	QRD167J-334	330K 1/6W カーボン テイコウ	100
	R387	QRD161J-470	47 1/6W カーボン テイコウ	100
	R388	QRD161J-470	47 1/6W カーボン テイコウ	100
	R389	QRD167J-822	8.2K 1/6W カーボン テイコウ	100
	R390	QRD167J-822	8.2K 1/6W カーボン テイコウ	100
	R391	QRD161J-914YT	910K 1/6W カーボン	
	R392	QRD161J-914YT	910K 1/6W カーボン	
	R393	QRD161J-912	9.1K 1/6W カーボン テイコウ	100
	R394	QRD161J-912	9.1K 1/6W カーボン テイコウ	100
	R395	QRD161J-224	220K 1/6W カーボン テイコウ	100
	R396	QRD161J-224	220K 1/6W カーボン テイコウ	100
	R397	QRD161J-102	1K 1/6W カーボン テイコウ	100
	R398	QRD161J-102	1K 1/6W カーボン テイコウ	100
	R491	QRD161J-331	330 1/6W カーボン テイコウ	100
	R492	QRD161J-103	10K 1/6W カーボン テイコウ	100
	RA201	QRB049J-103	10K 1/10W テイコウ	100
	RA202	QRB089J-103	10K 1/10W ネットワーク テイコ	200
	RA291	QRB129J-222	2.2K 1/10W テイコウ アレイ	200
	RA292	QRB069J-222	2.2K 1/10W ネットワーク テイコ	100
	RA293	QRB049J-104	100K 1/10W テイコウ アレイ	100
	VR201	QVPA603-103A	10K ハンコテイ テイコウ	100
	VR301	QVPA603-201AZ	200 カベン テイコウ	100
	VR302	QVPA603-201AZ	200 カベン テイコウ	100
	VR303	QVPA603-201AZ	200 カベン テイコウ	100
	VR304	QVPA603-201AZ	200 カベン テイコウ	100
	VR305	QVPA603-104A	100K ハンコテイ テイコウ	100
	VR306	QVPA603-104A	100K ハンコテイ テイコウ	100
	VR307	QVPA603-104A	100K ハンコテイ テイコウ	100
	VR308	QVPA603-104A	100K ハンコテイ テイコウ	100
	VR309	QVPA603-503A	50K カベン テイコウ	100
	VR310	QVPA603-503A	50K カベン テイコウ	100
	VR311	QVPA603-503A	50K カベン テイコウ	100
	VR312	QVPA603-503A	50K カベン テイコウ	100

TD-MXM500V

その他

△	シンボル NO	部品番号	部品名		価格
		EMW10482-002	ｷﾊﾞﾝ		1,400
		EM400-431	ﾌｴﾙﾄ ｽﾍﾟｰｻ		100
	J303	VMC0314-S08	ｺﾈｸﾄ ﾀﾝｼ	8ピン	100
	J304	VMC0314-S16	ｺﾈｸﾄ ﾀﾝｼ	16ピン	200
	L301	ENZ6002-012	ﾊﾂｼﾝ ｺｲﾙ		200
	L303	EQL2106-562	ｲﾝﾀﾞｸﾀ		100
	L304	EQL2106-562	ｲﾝﾀﾞｸﾀ		100
	L305	EQL2106-223	ｲﾝﾀﾞｸﾀ		100
	L306	EQL2106-223	ｲﾝﾀﾞｸﾀ		100
	P201	VMC0234-P11	ｺﾈｸﾄ ﾀﾝｼ	11ピン	200
	P202	VMC0234-P14	ｺﾈｸﾄ ﾀﾝｼ	14ピン	200
	P203	VMC0234-P08	ｺﾈｸﾄ ﾀﾝｼ	8ピン	200
	P204	VMC0234-P08	ｺﾈｸﾄ ﾀﾝｼ	8ピン	200
	P292	EMV5109-009A	ﾋﾟﾝ ﾌﾟﾗｸﾞ		100
	P293	VMC0075-008N	ｺﾈｸﾄ ﾀﾝｼ	9ピン	100
	P303	EMV5132-008R	ｺﾈｸﾄ ﾀﾝｼ	8ピン	100
	P304	EMV5132-016R	ｺﾈｸﾄ ﾀﾝｼ	16ピン	200
	P331	EMV7155-106R	ｺﾈｸﾄ ﾀﾝｼ	6ピン	100
	P332	EMV7155-106R	ｺﾈｸﾄ ﾀﾝｼ	6ピン	100
	S300	ESP0001-023M	ﾀｸﾄ ｽｲｯﾁ	◀(Aデッキ)	100
	S301	ESP0001-023M	ﾀｸﾄ ｽｲｯﾁ	◀◀(Aデッキ)	100
	S302	ESP0001-023M	ﾀｸﾄ ｽｲｯﾁ	▶▶(Aデッキ)	100
	S303	ESP0001-023M	ﾀｸﾄ ｽｲｯﾁ	▶(Aデッキ)	100
	S310	ESP0001-023M	ﾀｸﾄ ｽｲｯﾁ	◀(Bデッキ)	100
	S311	ESP0001-023M	ﾀｸﾄ ｽｲｯﾁ	◀◀(Bデッキ)	100
	S312	ESP0001-023M	ﾀｸﾄ ｽｲｯﾁ	▶▶(Bデッキ)	100
	S313	ESP0001-023M	ﾀｸﾄ ｽｲｯﾁ	▶(Bデッキ)	100
	S320	ESP0001-023M	ﾀｸﾄ ｽｲｯﾁ	■(Aデッキ)	100
	S321	ESP0001-023M	ﾀｸﾄ ｽｲｯﾁ	■(Bデッキ)	100
	S322	ESP0001-023M	ﾀｸﾄ ｽｲｯﾁ	REC PAUSE	100
	S330	ESP0001-023M	ﾀｸﾄ ｽｲｯﾁ	HIGH SPEED DUBBING	100
	S331	ESP0001-023M	ﾀｸﾄ ｽｲｯﾁ	DOLBY NR	100
	S332	ESP0001-023M	ﾀｸﾄ ｽｲｯﾁ	REVERSE	100
	S333	ESP0001-023M	ﾀｸﾄ ｽｲｯﾁ	CD REC START	100
	WC292	EWS269-F220J1	ﾜｲﾔｰ ﾜｲﾔ	8ピン	500
	WC293	EWS268-F220J1	ﾜｲﾔｰ ﾜｲﾔ	8ピン	500
	JA221	EMV7155-016	ｺﾈｸﾄ ﾀﾝｼ	16ピン	100
	JA301	EMV7127-019	ｺﾈｸﾄ ﾀﾝｼ	19ピン	300
	JB221	EMV7155-016	ｺﾈｸﾄ ﾀﾝｼ	16ピン	100
	XT201	ECX0004-194KM	ｾﾗﾐｯｸ ｼﾝﾄﾞｳ		200

SP-MXM500V

－目　　次－

修理の手順……10-2

総合分解図……10-4

部品リスト……10-4

回路図……10-5

修理の手引き

■サランボードの取り外し

サランボードの側面を手前に引くと取り外すことができます。

■ホルダの取り外し

プラスドライバーをホルダに差し込み、持ち上げるようにして外します。（図－1、図－2参照）

（注） 当て木には、フェルト等を巻いて、オーナメントに傷をつけないようにして下さい。

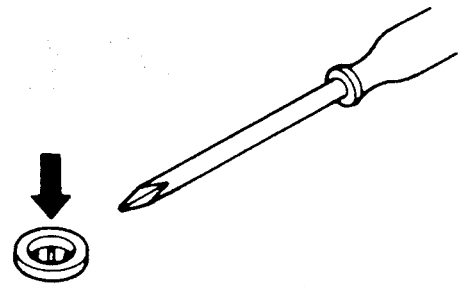

図－1

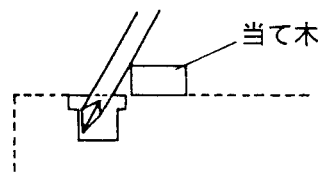

図－2

■オーナメント組立の取り外し

オーナメント底面のネジ２本を外してから前面のホルダ4コと、その下にあるネジ4本を外します。（図－３参照）

（注） オーナメント底面のネジ２本の取り忘れのない様に注意して下さい。

（注） オーナメント組立を取り外す際には、オーナメントやキャビネットに打痕（だこん）やキズを付けないように作業時はフエルトや柔らかい布などを当てがうようにして下さい。

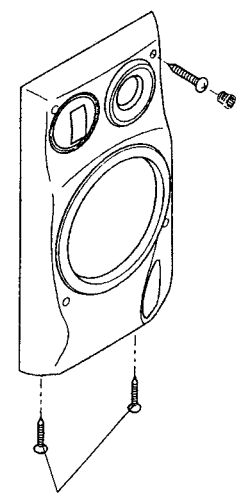

注意：本ネジを必ず取り外すこと。

図－3

■スピーカユニットの取り外し

①ウーハユニット
オーナメント組立を取り外してキャビネットの前面より交換して下さい。

②スコーカユニット、ツィータユニット
オーナメント組立の裏面にネジで固定してあります。
ネジを取り外してから交換して下さい。

（注） スピーカ ユニットを取り外す際には、キャビネットやスピーカ ユニットに打痕（だこん）やキズを付けないように作業時はフエルトや柔らかい布などを当てがうようにして下さい。

■スピーカターミナルの交換

バックパネルにあるスピーカターミナルには、上下２ヵ所に切り欠きがあります。
（図－４参照）
まず最初に下側の切り欠きへ入れ、その後交互にマイナスドライバーを差し込み、持ち上げるようにして外します。
（図－５参照）

（注） 部品交換した際には、空気漏れ防止の為、ゴム系ボンド（ダイヤボンド＃1600ＭＡ相当品）を内側よりスピーカターミナルに塗布（図－６参照）して固定して下さい。

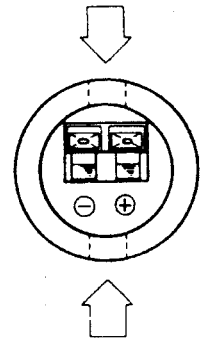

図－4

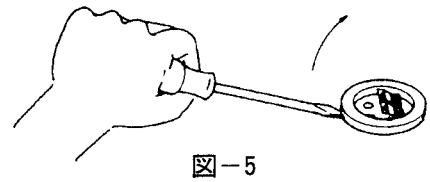

図－5

■ネットワーク組立の取り外し

スコーカ／ツィータ接続用ワイヤーはキャビネットにホットメルトにて固定されています。取り外す際にはドライヤーにてホットメルトを加熱してやわらかくなったところで取り外して下さい。
（図－７参照）

（注） 部品交換した際には、空気漏れ防止の為、ゴム系ボンドにて穴をふさぐようにワイヤーを固定して下さい。

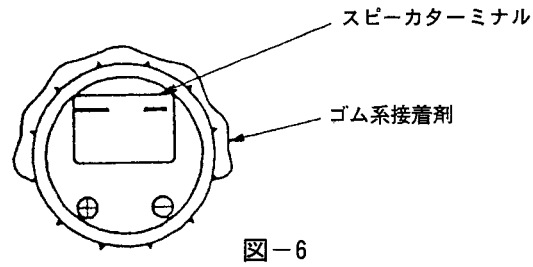

図－6

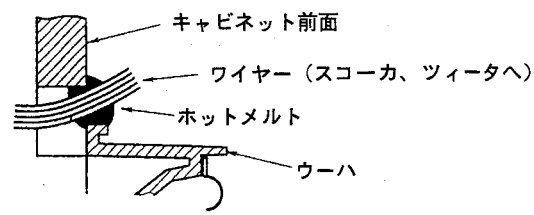

図－7

総合分解図

シンボルNo. M 7 M M

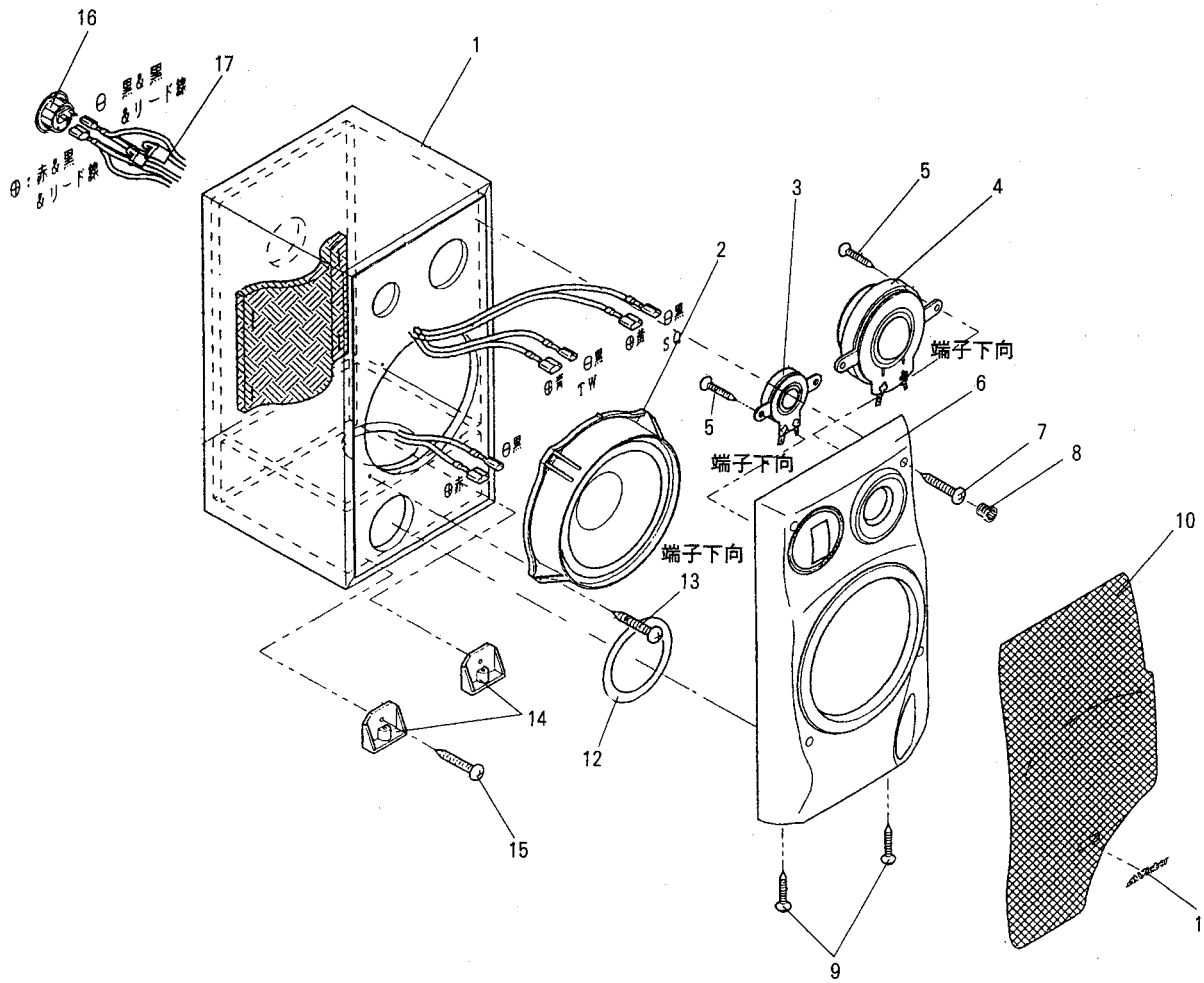

部品リスト

この部品表に掲載されている表示価格は消費税抜きです。

■ 部品リスト

シンボルNo. M 7 M M

分解図番号	部品番号	部品名	価格(円)	個数	備考
1	EZC-SP-MXM500VL	キャビネット組立		1	左側
	EZC-SP-MXM500VR	キャビネット組立		1	右側
2	HSA2099-02A	スピーカ		1	ウーハ SP11
3	HSD1399-01D	スピーカ		1	ツィータ SP31
4	HSD3099-01A	スピーカ		1	スコーカ SP21
5	SBSF4012Z	ネジ	50	4	
6	E309424-002	オーナメント組立		1	左側
	E309424-001	オーナメント組立		1	右側
7	GPSA3522Z	ネジ	50	4	
8	E407076-001	ホルダ	100	4	
9	SBSF3012Z	ネジ		2	
10	E102963-002	サランボード組立		1	左側
	E102963-001	サランボード組立		1	右側
11	E75774-224	マーク	300	1	
12	E408549-001	スペーサ		1	
13	SDSA5020Z	ネジ		4	
14	E408540-001	ブラケット		2	
15	SBSA3016Z	ネジ	20	2	
16	E03823-092	スピーカターミナル	400	1	
17	E408521-001	ネットワーク組立		1	

回路図

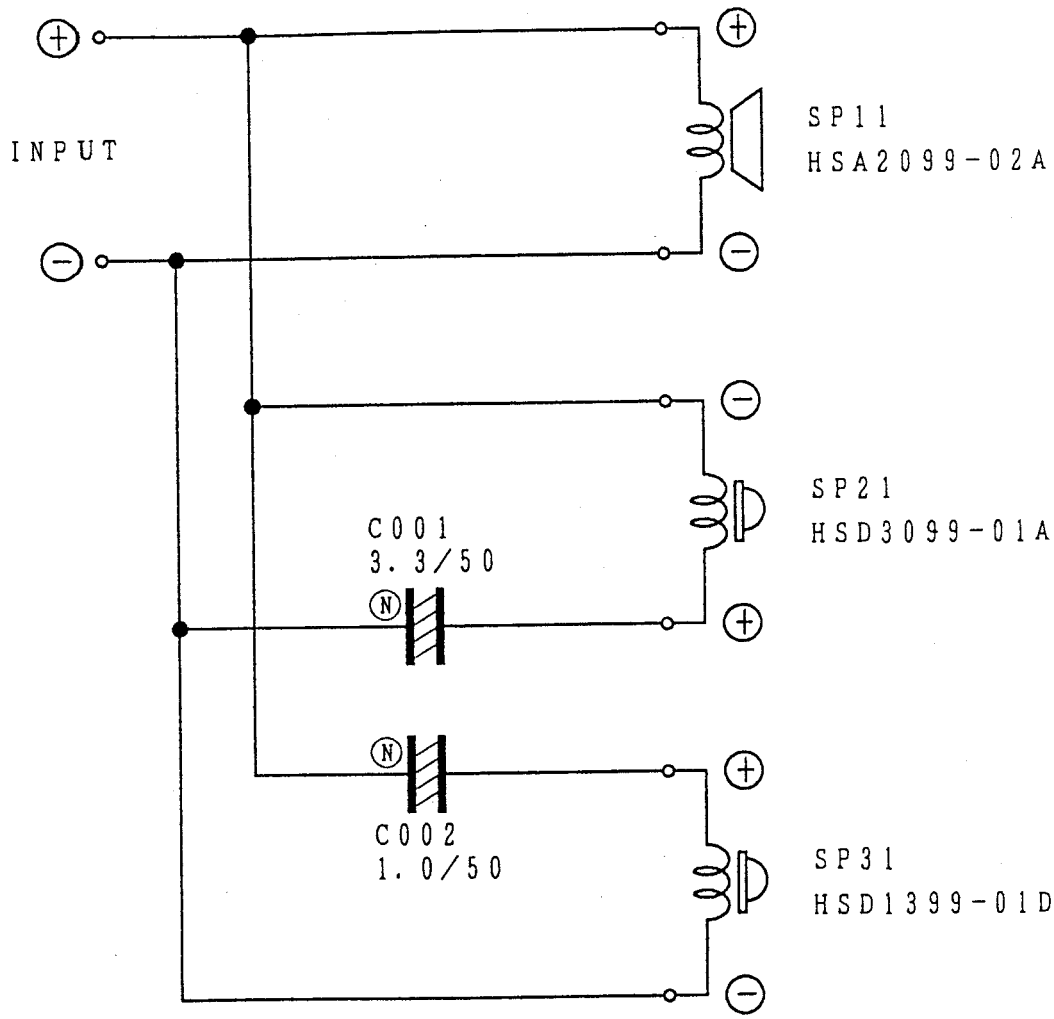
INPUT
SP11
HSA2099-02A
SP21
HSD3099-01A
C001
3.3/50
C002
1.0/50
SP31
HSD1399-01D

梱包図

シンボルNo. M 8 M M

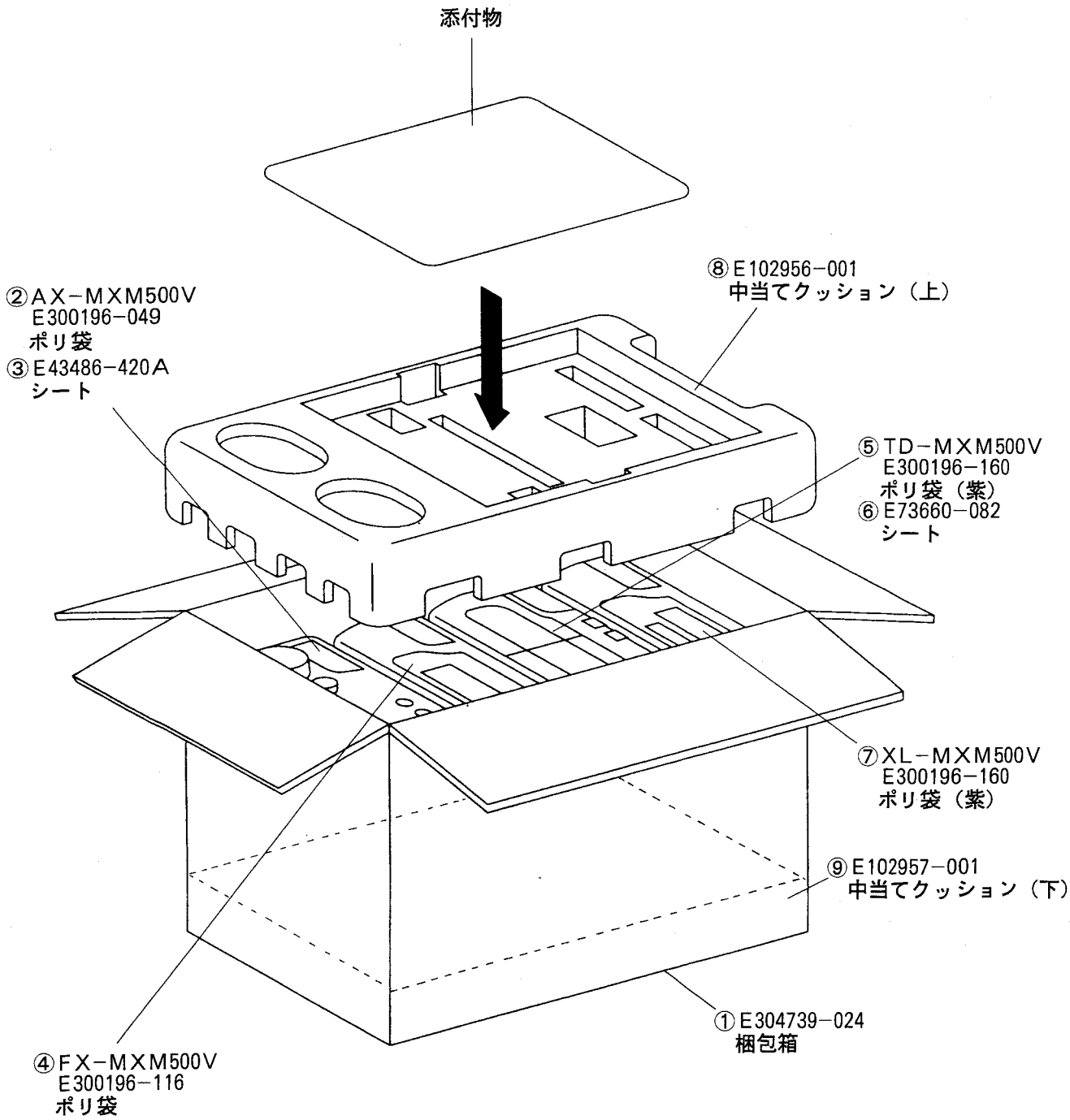

シンボルNo. M 9 M M

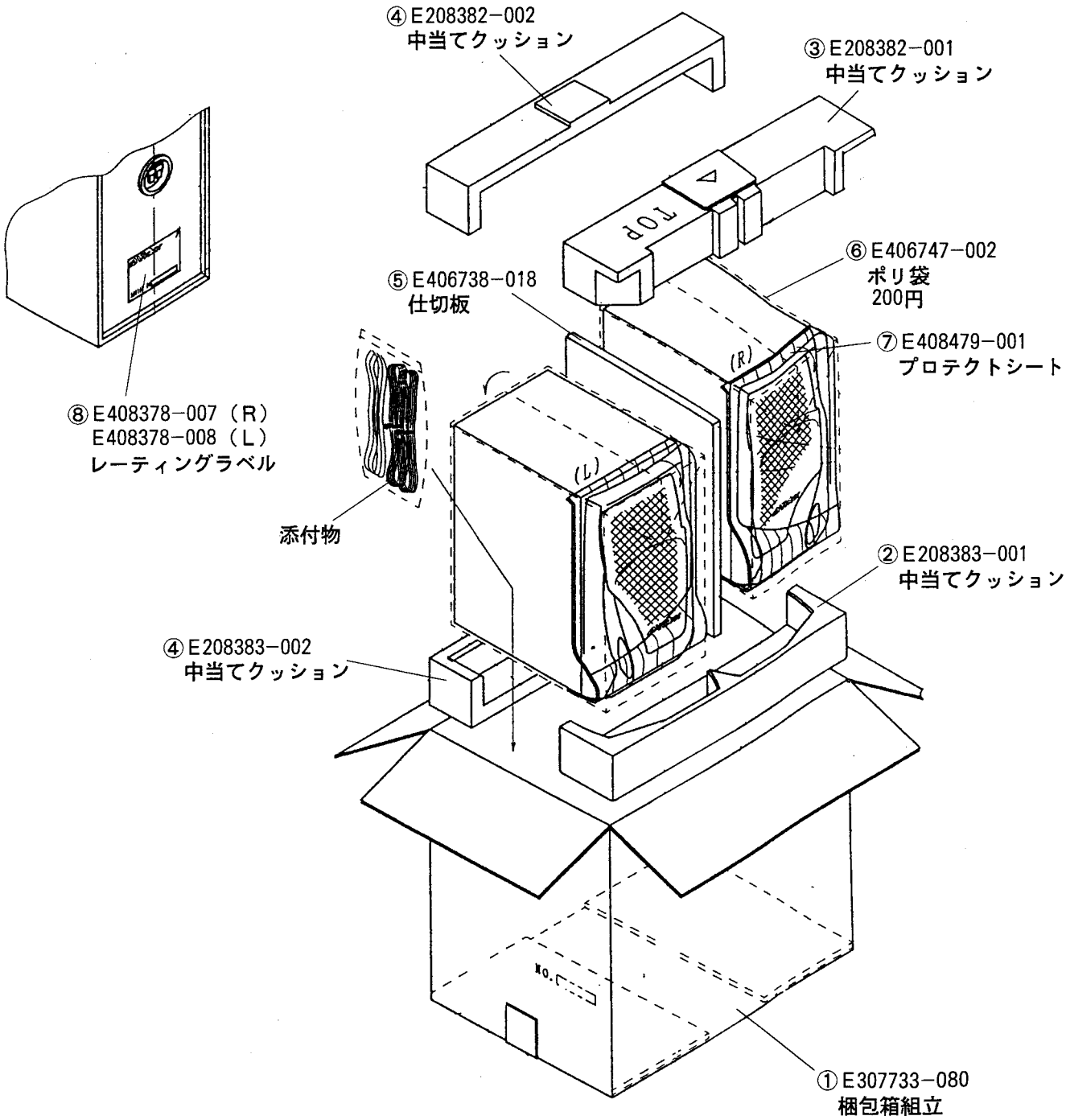

この資料に掲載されている表示価格は消費税抜きです。

■ CA-MXM500V

⚠	分解図番号	部品番号	部品名	個数	備考	価格
	1	E30530-1578A	取扱説明書	1		
	2	QPGA025-03505	ポリ袋	1		100
	3	EQB4001-019	ループアンテナ	1		400
	4	BS9001	サービス窓口案内	1		100
	5	E35960-012	保証書	1		100
	6	E407280-005	ポリ袋	1	保証書用	100
	7	E407628-002	インサートシート	1	保証書用	100
	8	RM-SEMXM500V	リモートコントロール	1		2,900
	9	UM-4NJ-2PSA	乾電池	1	リモコン用	170
		UR64EC1293A	乾電池カバー	1	リモコン用	
	10	EWP304-014	ビデオコード	1		
	11	EWPZ01-005	接続ワイヤー	1		

■ SP-MXM500V

⚠	分解図番号	部品番号	部品名	個数	備考	価格
	1	EWP502-005K	FM簡易型アンテナ	1		400
	2	EWP103-011	スピーカコード	2		500
	3	E406747-004	ポリ袋	1		100

－付属品－

AMループアンテナ

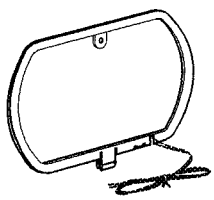

AMループアンテナスタンド

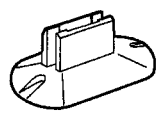

リモコン

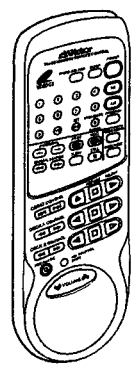

リモコン用乾電池

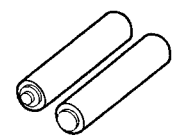

ビデオコード

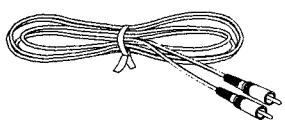

接続ワイヤー

FM簡易型アンテナ

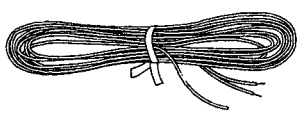

スピーカーコード

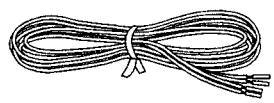

Victor JVC
日本ビクター株式会社 オーディオ事業部

所在地 〒242 神奈川県大和市下鶴間1644 TEL (0462)78－1725(ダイヤルイン)